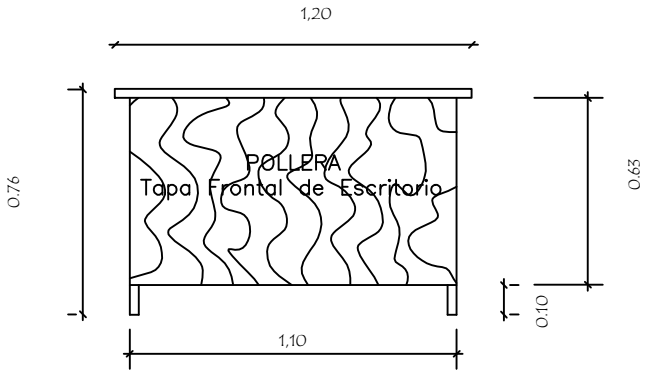

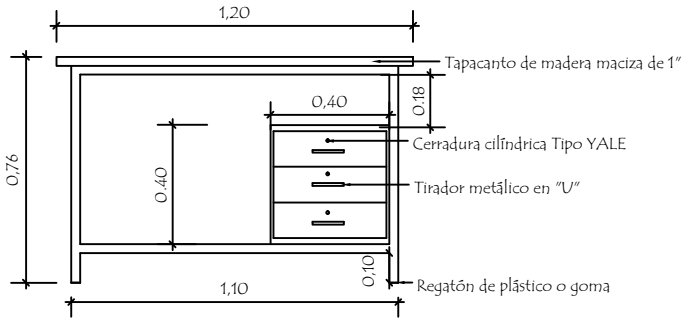

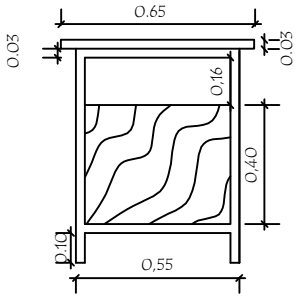

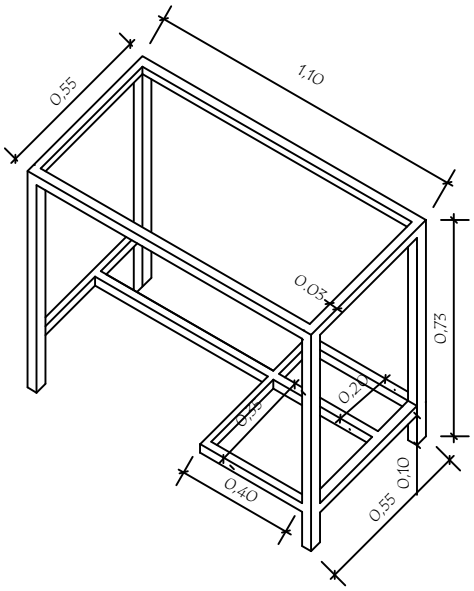

Estructura metálica de caño cuadrado de 30 x 30mm. x 1.20mm. de pared

MINISTERIO DE EDUCACION Y CULTURA

DIRECCIÒN DE INFRAESTRUCTURA - DEPARTAMENTO DE MOBILIARIO

Escritorio para Secretaria y Profesor

ARTICULO 102