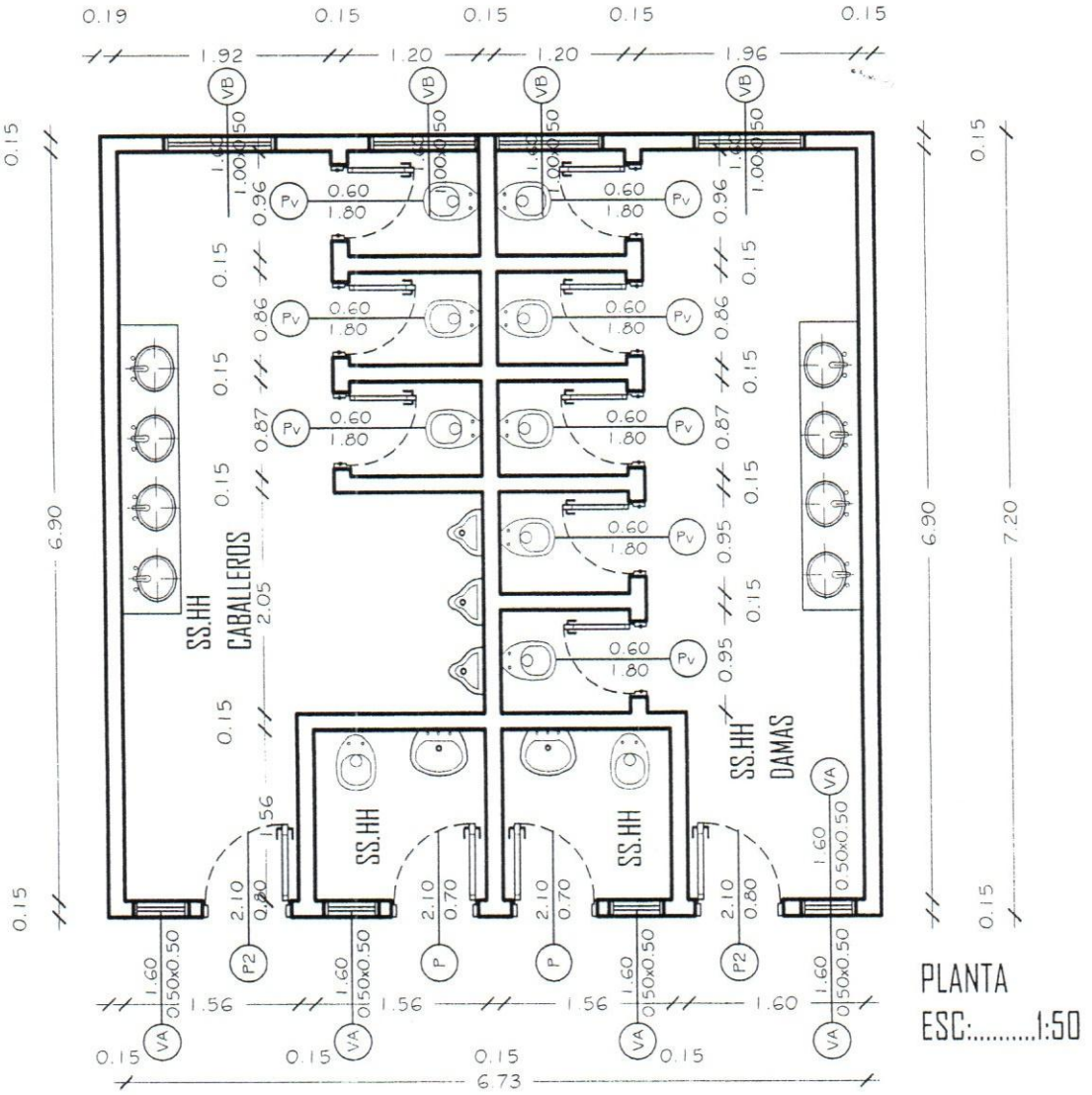

MUNICIPALIDAD DE MARIANO ROQUE ALONSO

DEPARTAMENTO: CENTRAL BARRIO:CENTRO

COL.NAC.JUAN MANUEL FRUTOS

OBRA: SS.HH A REPARAR

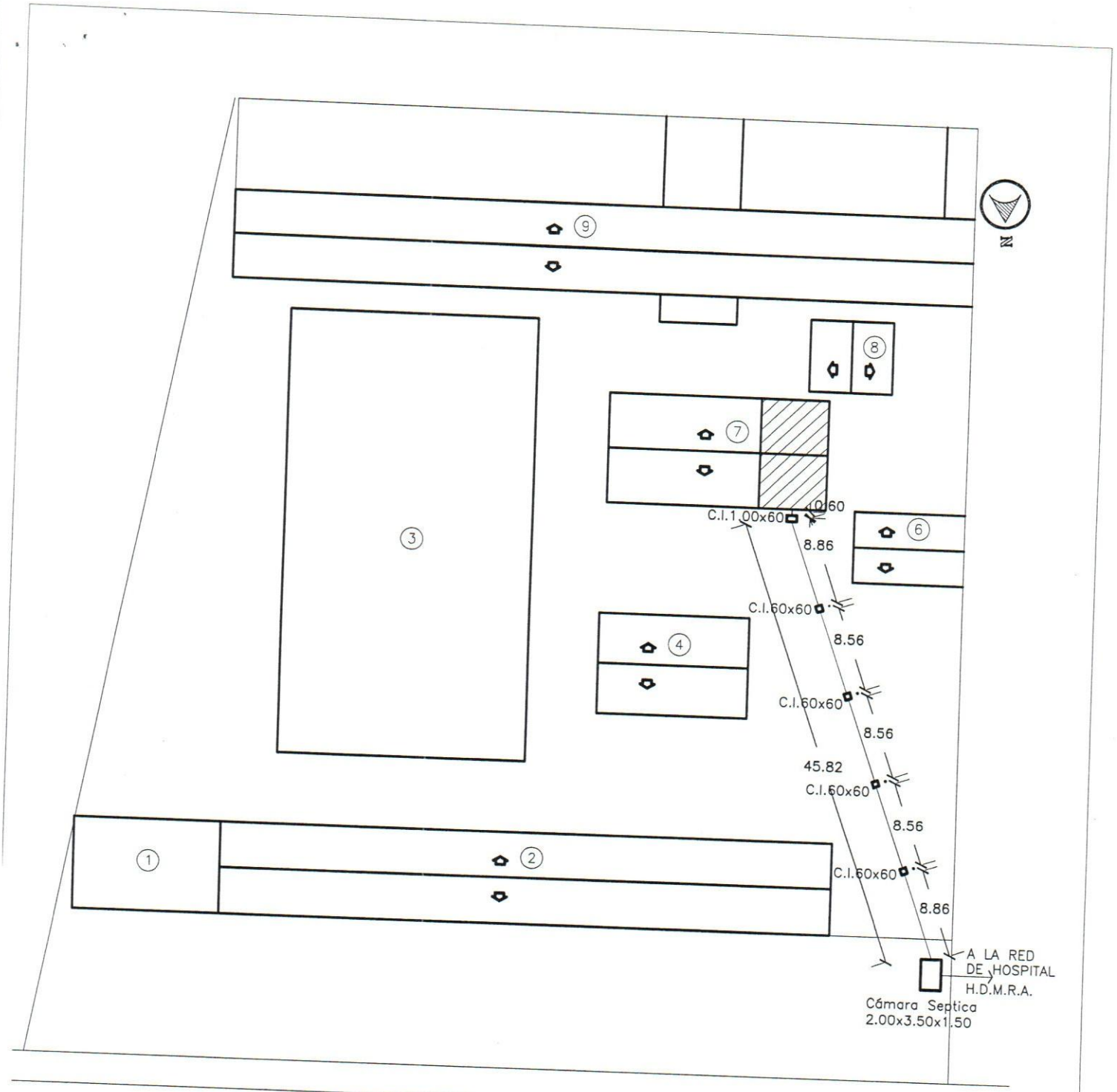

CALLE AVDA. BOQUERON

REFERENCIAS

01- DEPOSITO
02- AULAS-BIBLIOTACA-DIRECCIÓN
03- TINGLADO
04- AULAS
06- CANTINA
07- AULAS - BAÑOS A REPARAR
08- AULAS
09- AULAS

PLANTA DE RED CLOACAL
S/ESC:

Arq. Emilio J. Walder S.
Profesional

MUNICIPALIDAD DE M.R.ALONSO.

COL.NAC. JUAN M. FRUTOS - DPTO.CENTRAL - MUNICIPIO DE M.R.ALONSO - Bº CENTRO

OBRA: REPARACIÓN DE SSHH EN B7 Y RED DE DESAGÜE CLOACAL.-

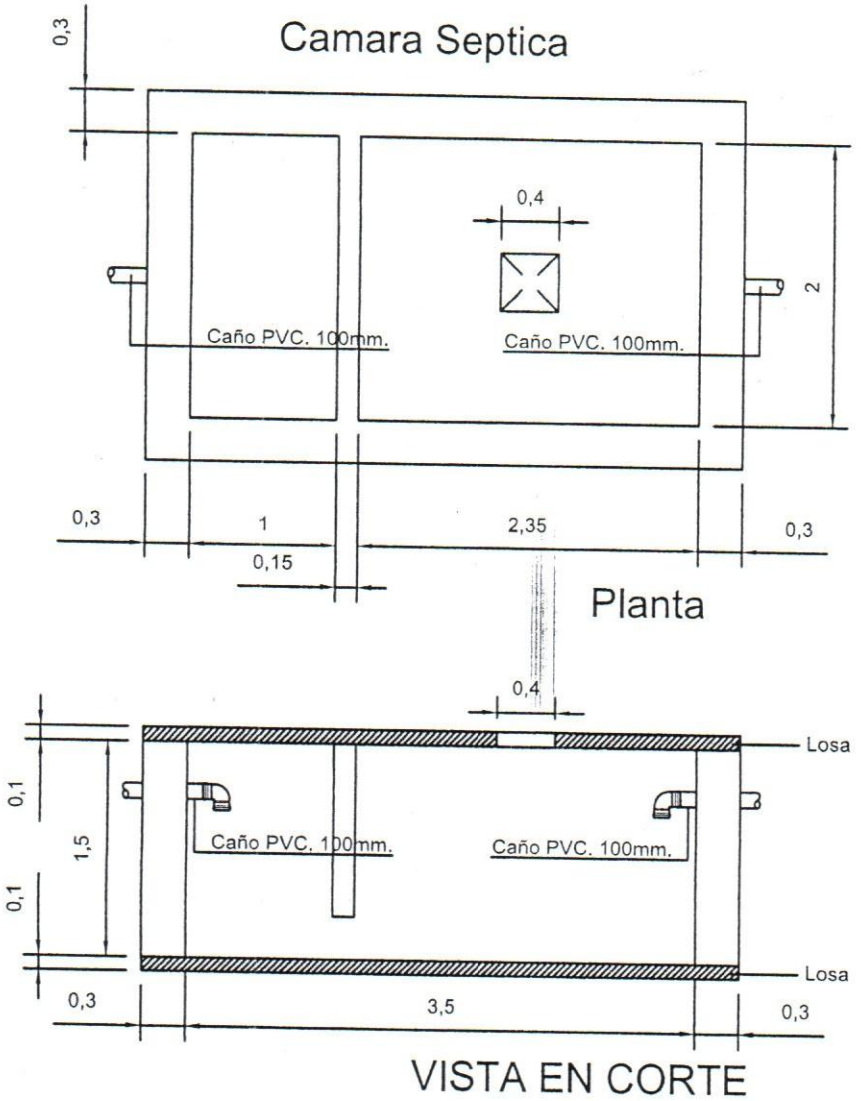

ESC.: 1:50

MUNICIPALIDAD DE MARIANO ROQUE ALONSO

COL. NAC. JUAN MANUEL FRUTOS - DTO. CENTRAL - MUNICIPIO. R. ALONSO - B° CENTRO

OBRA: REPARACION SS.HH. Y RED DE DESAGUE CLOACAL

Detalle de Registro

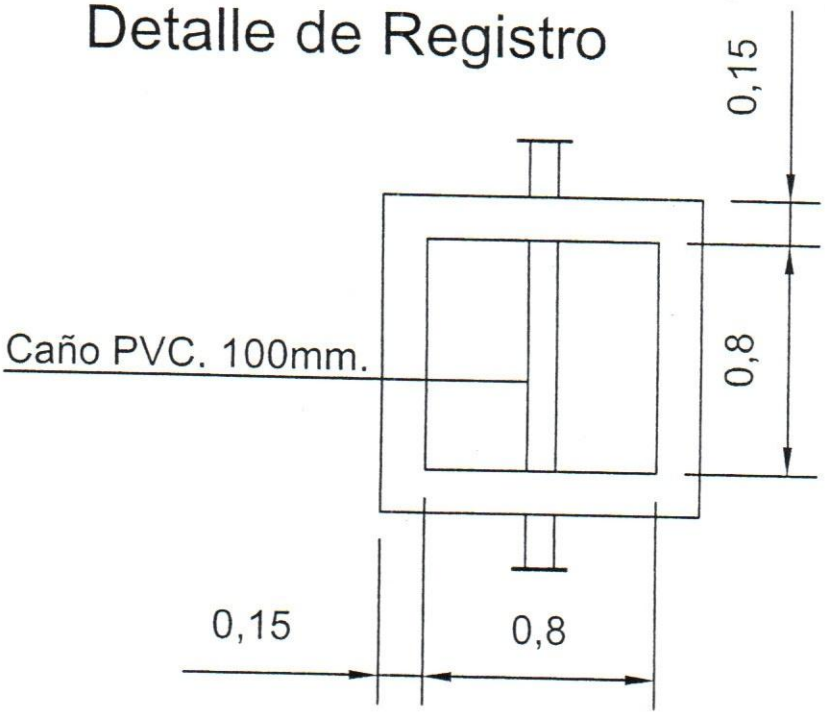

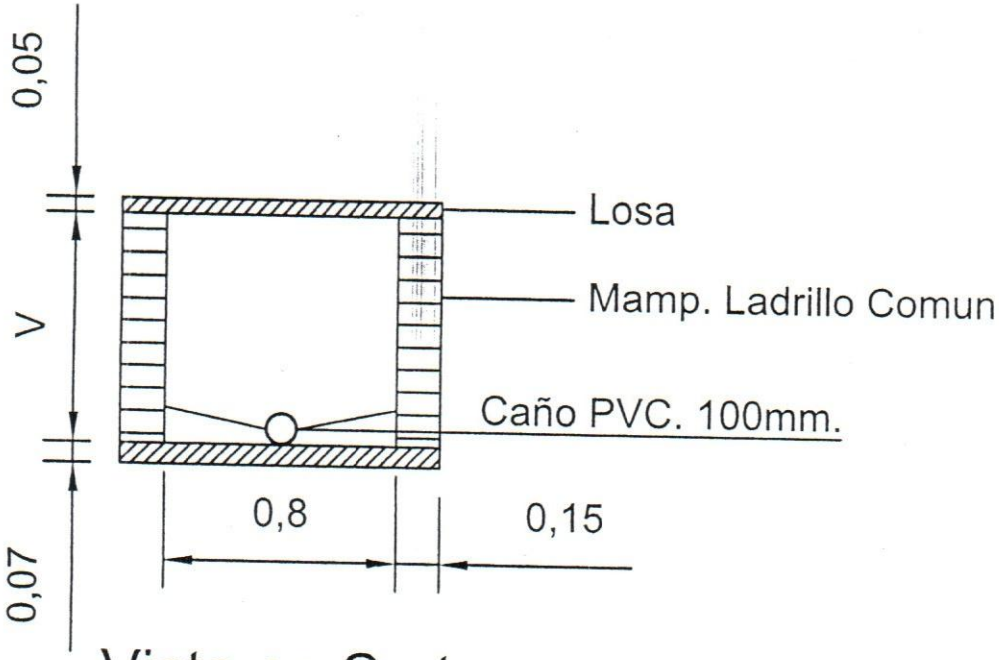

Vista en Corte
ESC.: 1:25

MUNICIPALIDAD DE MARIANO ROQUE ALONSO

COL. NAC. JUAN MANUEL FRUTOS - DTO. CENTRAL - MUNICIPIO. R. ALONSO - B° CENTRO

OBRA: REPARACION SS.HH. Y RED DE DESAGUE CLOACAL