ADDENDA Nº 01/2017

CONTRATACIÓN DIRECTA N° 25/17 "ADQUISICIÓN DE EQUIPO PROYECTOR, TELEVISORES PARA MONITOREOS DE RED, ACONDICIONADORES DE AIRE Y MUEBLES PARA SALAS INFORMÁTICAS DE LA DGTIC" – AD REFERÉNDUM - I.D. N° 323.160.-

SE COMUNICA AL OFERENTE QUE SE MODIFICAN LOS SIGUIENTES PUNTOS:

Anexo B

Datos de la Contratación (DDLC)

7. **Fecha y hora límites para realizar consultas: 28 de febrero de 2017, hasta las 13:00 hs.**

17. **Para propósitos de la presentación de las ofertas: La dirección de la Convocante es:** Avda. Pettirossi y Brasil, 1° Piso, Dirección Operativa de Contrataciones - Departamento de Compras Menores.

Atención: C.P. Feliciano Miranda, Responsable de la Contratación.
Dirección: Avda. Pettirossi y Brasil.
Piso/Oficina: 1er Piso – Dpto. de Compras Menores - Mesa de Entrada.
Ciudad: Asunción, Paraguay
Fecha límite para la presentación de ofertas: 03/03/2017.
Hora: 09:50 hs.

De no contar con un mínimo de 3 (tres) ofertas al vencimiento del plazo de entrega, la Autoridad competente de la Entidad, bajo su exclusiva responsabilidad, podrá disponer la evaluación de las que se hubieren presentado, sin necesidad para realizar una prórroga, debiendo en todos los casos asegurar al Estado Paraguayo las mejores condiciones de contratación o prorrogar la fecha de entrega y apertura de ofertas, según lo estipulado en la Resolución DNCP N° 805/2009, 522/15 y el artículo 34° de la Ley N° 2051/03 "De Contrataciones Públicas.

18. **La apertura de las ofertas tendrá lugar en:**

Dirección: Avda. Pettirossi y Brasil.
Piso/Oficina: 1er Piso – Dpto. de Compras Menores - Mesa de Entrada.
Ciudad: Asunción, Paraguay
Fecha: 03/03/2017.
Hora: 10:00 hs.

C.P. Feliciano Miranda
Jefe del Dpto. de Compras Menores
D.G.O.C. - M.S.P. y B.S.

ADDENDA Nº 01/2017

ANEXO C

ESPECIFICACIONES TÉCNICAS DE LOS BIENES O SERVICIOS A SER ADQUIRIDOS

1. Especificaciones Técnicas:

ÍTEM	DESCRIPCIÓN DEL BIEN	ESPECIFICACIONES TÉCNICAS	PRESENTACIÓN	UNIDAD DE MEDIDA
1	PROYECTOR	Proyector Multimedia. - Relación de aspecto: 4:3 (Nativo) como mínimo. - Brillo (ANSI lúmenes): 2700 como mínimo. - Relacion de Contraste: 15000:1 como mínimo. - Resolución: SVGA 800x600 (Nativo) como mínimo. - Entradas: 1 x HDMI 1.4, 2 x VGA, 1 x S-VIDEO, 1 x Composite video (RCA), 1 x Stereo Audio. - Vida Útil Lámpara: 10000 horas como mínimo en modo económico. - Accesorios: cable fuente, cable USB, cable VGA, Estuche, Control remoto con baterías. - Garantía Mínima 1 (un) año.	UNIDAD	UNIDAD
2	TELEVISOR DE 32"	TELEVISOR LED, Full HD, de 32", con puertos: HDMI x 1, USB x 1, VGA, apagado automático, reloj y temporizador de encendido/apagado, fuente de alimentación 220 volt. De fábrica. Incluye manual del usuario y control remoto. - Garantía Mínima 1 (un) año.	UNIDAD	UNIDAD
3	TELEVISOR DE 42"	TELEVISOR LED, Full HD, de 42", con puertos: HDMI x 1, USB x 1, VGA, apagado automático, reloj y temporizador de encendido/apagado, fuente de alimentación 220 volt. De fábrica. Incluye manual del usuario y control remoto. - Garantía Mínima 1 (un) año.	UNIDAD	UNIDAD
4	TELEVISOR DE 60"	TELEVISOR LED, Full HD, de 60", con puertos: HDMI x 1, USB x 1, VGA, apagado automático, reloj y temporizador de encendido/apagado, fuente de alimentación 220 volt. De fábrica. Incluye manual del usuario y control remoto. - Garantía Mínima 1 (un) año.	UNIDAD	UNIDAD
5	ESCRITORIO PARA OPERADDRES DE PC	Estructura en tableros de placa melamínica de baja presión (BP) de 18 mm; cantoneras de 20 x 50 cm moldurados de PVC rígido de color negro. Plano de trabajo y placa frontal cubre pierna (con 45 cm de altura como mínimo), ambos en placa melamínica de baja presión (BP) de 18mm, imitación cedro. Adheridas a la estructura mediante ángulos metálicos y tornillos distribuidos uniformemente. Planos laterales en "U", estructura de tubos de hierro (Fe) de 50 x 30 y de 1.2 mm de espesor (chapa nº 18 plegada). Pintadas con pintura epoxi color negro mate homeada. Tapas moldurados de PVC en extremos de los tubos. Un módulo de 3 (tres) cajones en extremo derecho en placa melamínica de baja presión (BP) de 18mm, imitación cedro, color cedro; de 18 mm. Ajustados mediante la utilización de pegamentos y tornillos. Rulemanes de polímero artificial y guías metálicas. Los tornillos utilizados deberán ser específicos para placas melamínicas. Tiradores en "C" de PVC color negro; cerradura de bloqueo central, reguladores metálicos de altura con basa de goma. - Garantía Mínima 1 (un) año. (VER MUESTRA EN ANEXO 1)	UNIDAD	UNIDAD
8	SILLAS GIRATORIAS TIPO 1	Silla giratoria para Operadores da PC, Respaldo con movimiento y regulación de altura. Respaldo y asiento en espuma de poliuretano inyectado, estructura en resina de poliéster y fibra de vidrio, terminación en simil cuero color negro, estructura tubo, terminación espuma de poliuretano integral, regulación de altura 6 posiciones con pistón a aire comprimido, estructura giratoria, base acero, terminación pintura en polvo epoxica color negro mate, con 5 patas y ruada de poliamida en los extremos. Medidas mínimas: 0,40 x 0,45 metros.. (esiento), y altura del respaldo 0,75 metros., con altura regulable del asiento entre 0,35 y 0.60 mts. - Garentía Mínima 1 (un) año. (VER MUESTRA EN ANEXO 1)	UNIDAD	UNIDAD

Lic. C. P. Feliciano Miranda
Jefe del Dpto. de Compras Menores
D.G.O.C. - M.S.P. y B.S.

MINISTERIO DE SALUD PÚBLICA Y BIENESTAR SOCIAL

TETÃ REKUÁI GOBIERNO NACIONAL
Jajapo ñande reperã ko'ãga guiva
Construyendo el futuro hoy

DIRECCIÓN GENERAL OPERATIVA DE CONTRATACIONES

ADDENDA Nº 01/2017

ÍTEM	DESCRIPCIÓN DEL BIEN	ESPECIFICACIONES TÉCNICAS	PRESENTACIÓN	UNIDAD DE MEDIDA
7	SILLAS GIRATORIAS TIPO 2	Silla giratoria, tipo Director, con apoya brazos cromados en tubo de acero elíptico, revestidos parcialmente con espuma y cuerina color negro. Respaldo medio y asiento con espuma de poliuretano inyectado, de 50mm de espesor, densidad D35 o superior, indeformable, borde frontal ligeramente curvada en el asiento, revestidos con cuerina color negro. Base giratoria reclinable, con 5 astas curvas equidistantes, inyectadas en aluminio estructural pulido. Rueditas de doble giro de poliamida de 50mm. de diámetro con banda de rodaje en poliuretano inyectado, eje central apoyado en acero. Placa superior de la base en chapa de acero para fijación al asiento, con pintura eletroestática, sistema de reclinación con eje horizontal excéntrico, y trabamiento en cualquier posición de reclinación, palancas de accionamiento y manibelas inyectados en polietileno. Tubo central en acaro SAE 1020 de 50 x 1,50mm, mecanismo de regulación de altura en 3 posiciones. - Garantía Mínima 1 (un) año. (VER MUESTRA EN ANEXO 1)	UNIDAD	UNIDAD
8	SILLAS GIRATORIAS TIPO 3	Silla giratoria, tipo Presidanta, con apoya brazos cromados en tubo de acero SAE elíptico1020, revestidos parcialmanta con espuma y cuero ecológico color negro. Respaldo alto y asiento monobloc, con espuma de poliuretano inyectado, de 50mm de espesor, densidad D35 o superior, indeformable, con concha interna de prensado multilaminedo y borde frontal ligeramente curvada en el asiento, revestidos con cuero ecológico color negro. Base giratoria reclinable, con 5 hastas curvas equidistantes, inyectadas en aluminio estructural pulido y buchas de fijación de las ruedas inyectadas en poliamida con carga de fibra de vidrio. Ruedas de doble giro de poliamida con banda de rodaje en poliuretano inyectado, eje central apoyado en esfera de rodamiento de acero. (VER MUESTRA EN ANEXO 1)	UNIDAD	UNIDAD
9	ARMARIO ALTO	De placas melamínicas de BP imitación cedro, color cedro o cedro oscuro, con cantoneras en PVC negro. La estructura (inferior fondo y laterales) serán de 18 mm., un panel separador vertical de 18 mm. da espesor, ubicado en el medio del interior del mueble, dividiéndolo en 2 (dos) partes iguales. Panelas horizontales divisorios de 25 mm. de espesor, color cedro o cedro oscuro, formando an el interior del mueble una cuadrícula. Las uniones de las piecas se harán mediante el uso de pegamento y tornillos. Dos puertas batlantas de idéntico material de 18 mm. bisagras regulables macizas, con resorta de traba al cerrarsa; carraduras con cilindro de alta seguridad, tiradores en "C" color negro. Zócalo de 8 cm. de altura. Tapa laterales y posterior en placa melamínica da baja prasión (BP) de 18 mm Tepa superior de placa melamínica de baja presión (BP) de 25 mm. de espasor imitación cedro color cedro o cedro oscuro. - Garantía Mínima 1 (un) año.(VER MUESTRA EN ANEXO 1)	UNIDAD	UNIDAD
10	ACONDICIONADOR DE AIRE SPLIT DE 18.000 BTU	Descripción * 18.000 BTU * Frío / Calor * Control remoto * Sensor de temperatura de vertical * Kit de Instalación * 1 Año de Garantía * incluye le instalación Observación: Los potenciales oferentes daberán ajustarse a las disposiciones legales contenidas en la Ley 5211/14 "De Calidad del Aire", el Decreto Nº 12685/08 "Reglamento de Control de Sustancias Agotadoras de la Capa de Ozono y el uso de Tecnologías Alternativas", y la Resolución Nº 1241/14 de fecha 3 de octubre de 2014 dictada por la Secretaría del Ambiente.	UNIDAO	UNIDAD

C.P. Feliciano Miranda
Jefe del Dpto. de Compras Menores
D.G.P.C. M.S.P. y B.S.

ADDENDA Nº 01/2017

ANEXOS:

Imágenes de los Modelos de bienes solicitados según Especificaciones Técnicas.

Item 5:
Medidas: 1.20 m x 0.70 m; alto 0.75 m.

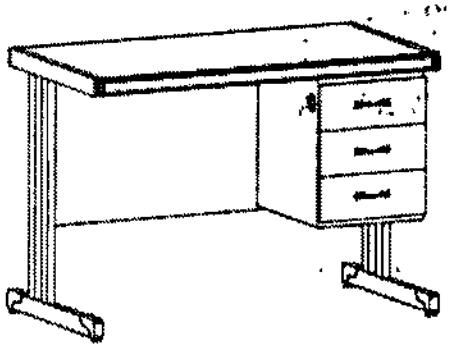

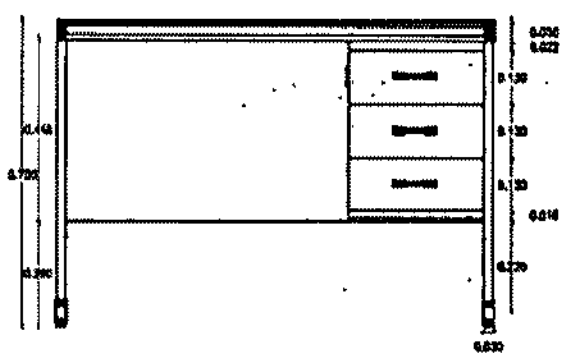

PLANTA FRENTE

C.P. Feliciano Miranda
Jefe del Dpto. de Compras Menores
D.G.O.I. - M.S.P. y B.S.

ADDENDA Nº 01/2017

Ítem 6:

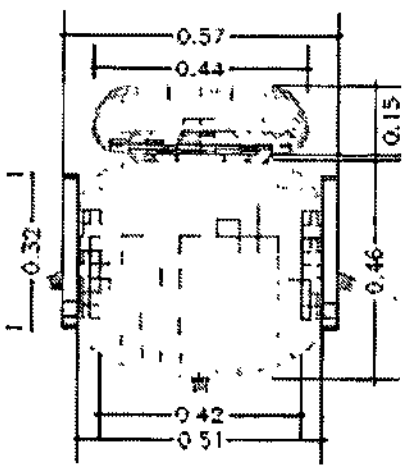

PLANTA

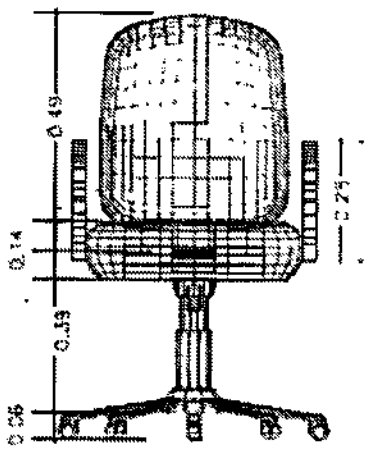

VISTA FRONTAL

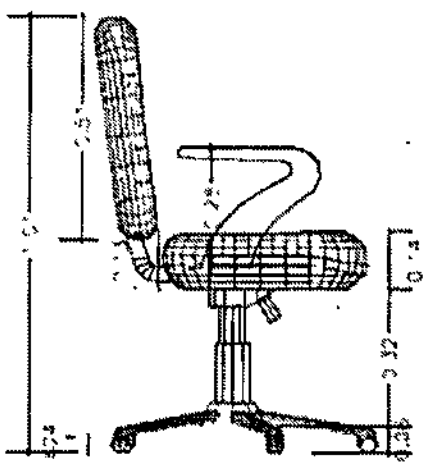

VISTA LATERAL

PERSPECTIVA

C.P. Feliciano Miranda
Jefe del Dpto. de Compras Menores
M.S.P. y B.S.

ADDENDA Nº 01/2017

Item 7:

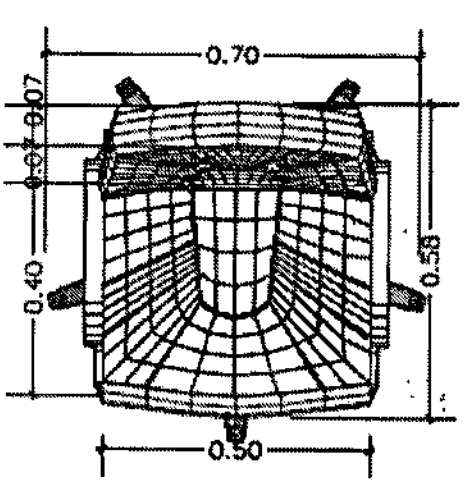

PLANTA

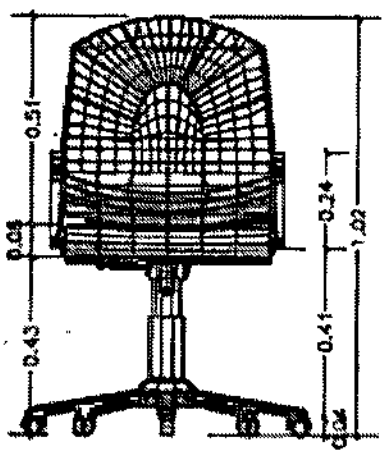

VISTA FRONTAL

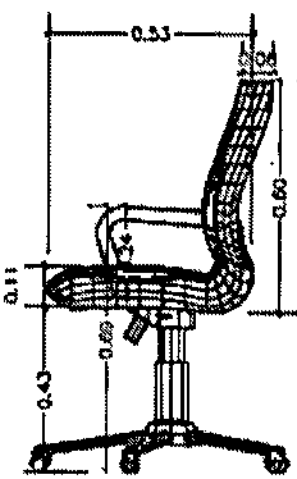

VISTA LATERAL

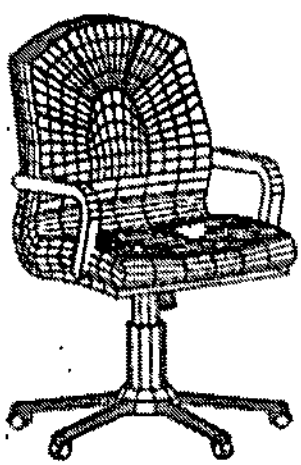

PERSPECTIVA

C.P. Fellciano Miranda
Jefe del Dpto. de Compras Menores
D.G.O.C. - M.S.P. y B.S.

ADDENDA Nº 01/2017

Item 8:

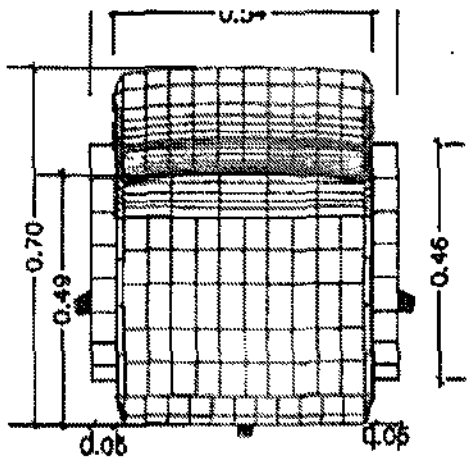

PLANTA

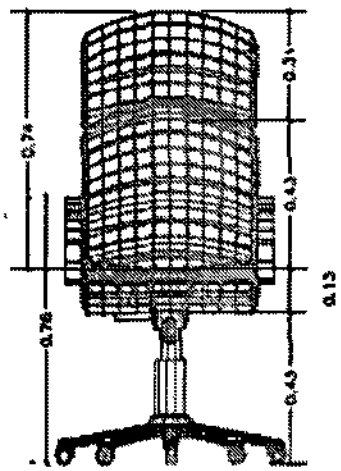

VISTA FRONTAL

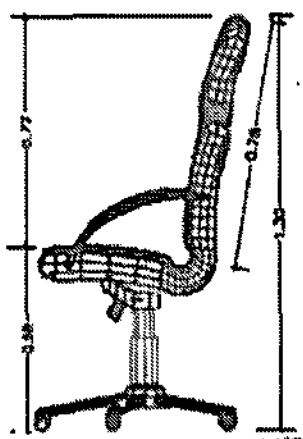

VISTA LATERAL

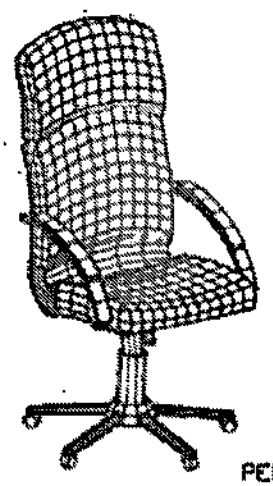

PERSPECTIVA

C.P. Feliciano Miranda
Jefe del Dpto. de Compras Menores
D.G.O.G. - M.S.P. y B.S.

ADDENDA Nº 01/2017

Item 9: Armario Alto - (0,90 m ancho x 0,45 m profundidad, alto 1,75 m.)

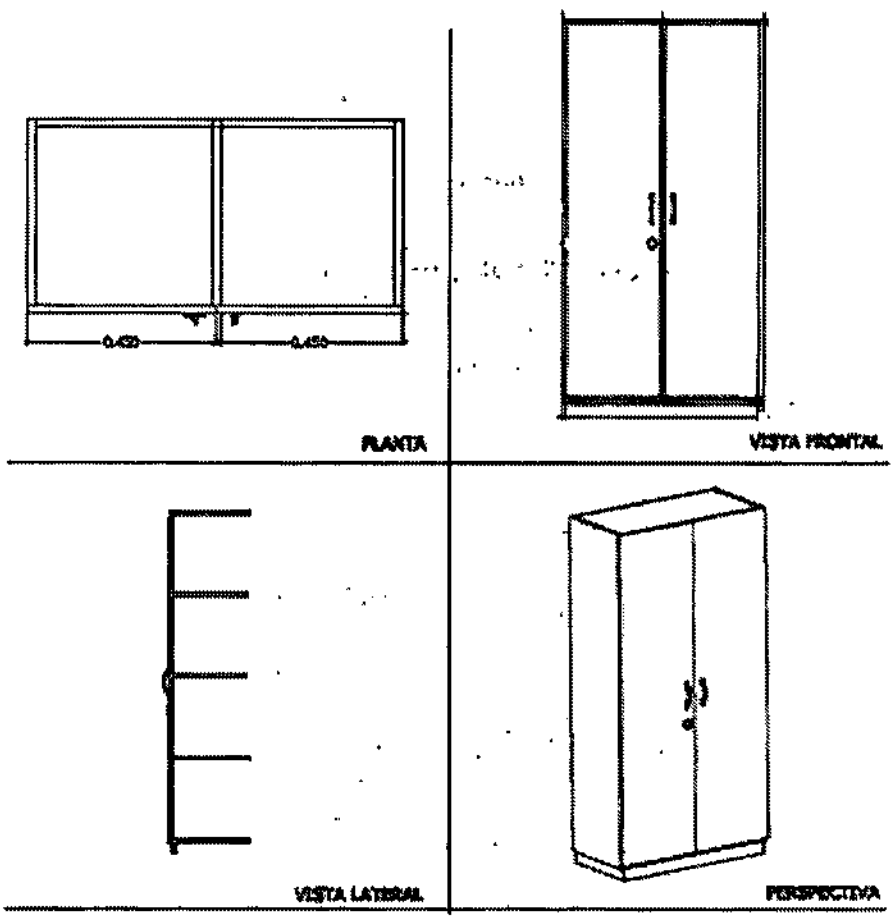

C.P. Feliciano Miranda
Jefe del Dpto. de Compras Menores
D.G.O.C. - M.S.P. y B.S.

ING. MAE SERGIO BARRIOS, DIRECTOR
DIRECCIÓN GENERAL OPERATIVA DE CONTRATACIONES