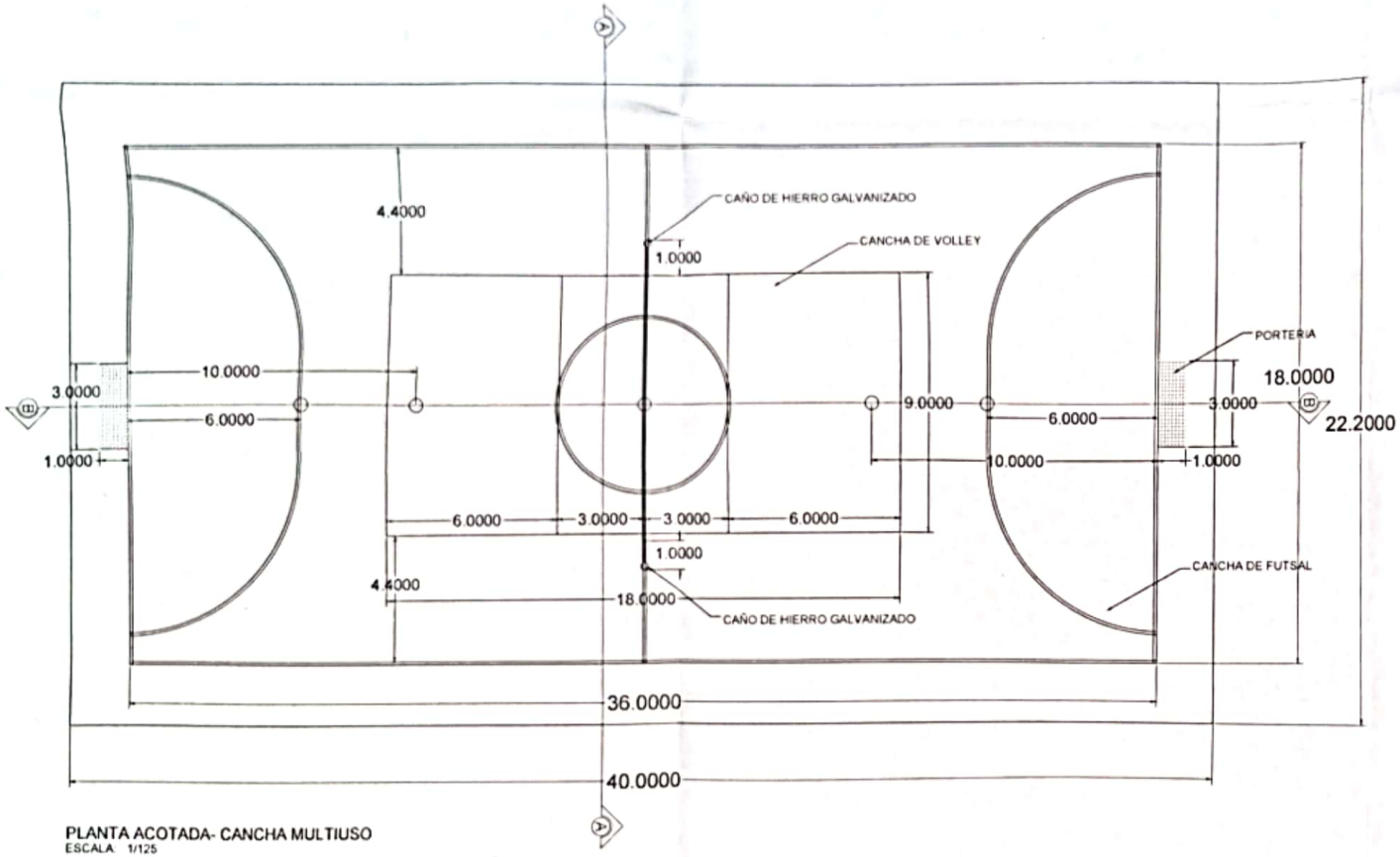

PLANTA ACOTADA- CANCHA MULTIUSO
ESCALA 1/125

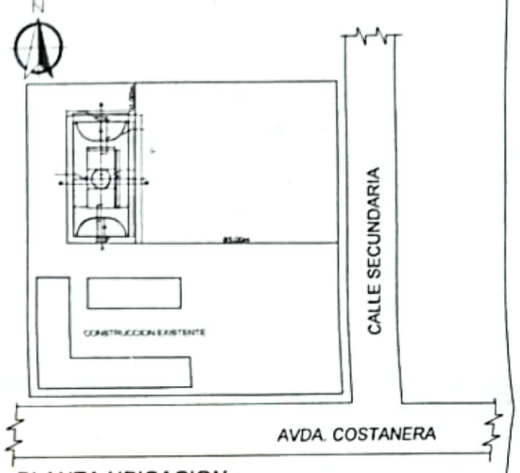

PLANTA UBICACION
ESCALA: 1/1.200

OBRA: Construcción de Cancha Multiuso	
UBICACION: Colegio Capitan Marcial Rodriguez	
PROPIETARIO: Municipalidad de Carmelo Peralta	
PROFESIONAL: Arq. Enrique Martínez PAT.Prof.MOPC No.: 3073	
DOMICILIO: Asunción	
SUP. DEL TERRENO: 10.000m2	SUP. A CONSTRUIR: 888m2

PROPIETARIO

PROFESIONAL
Arq. Enrique Raúl Martínez Aquino
Reg. MOPC Nº 3.873

Escaneado con CamScanner