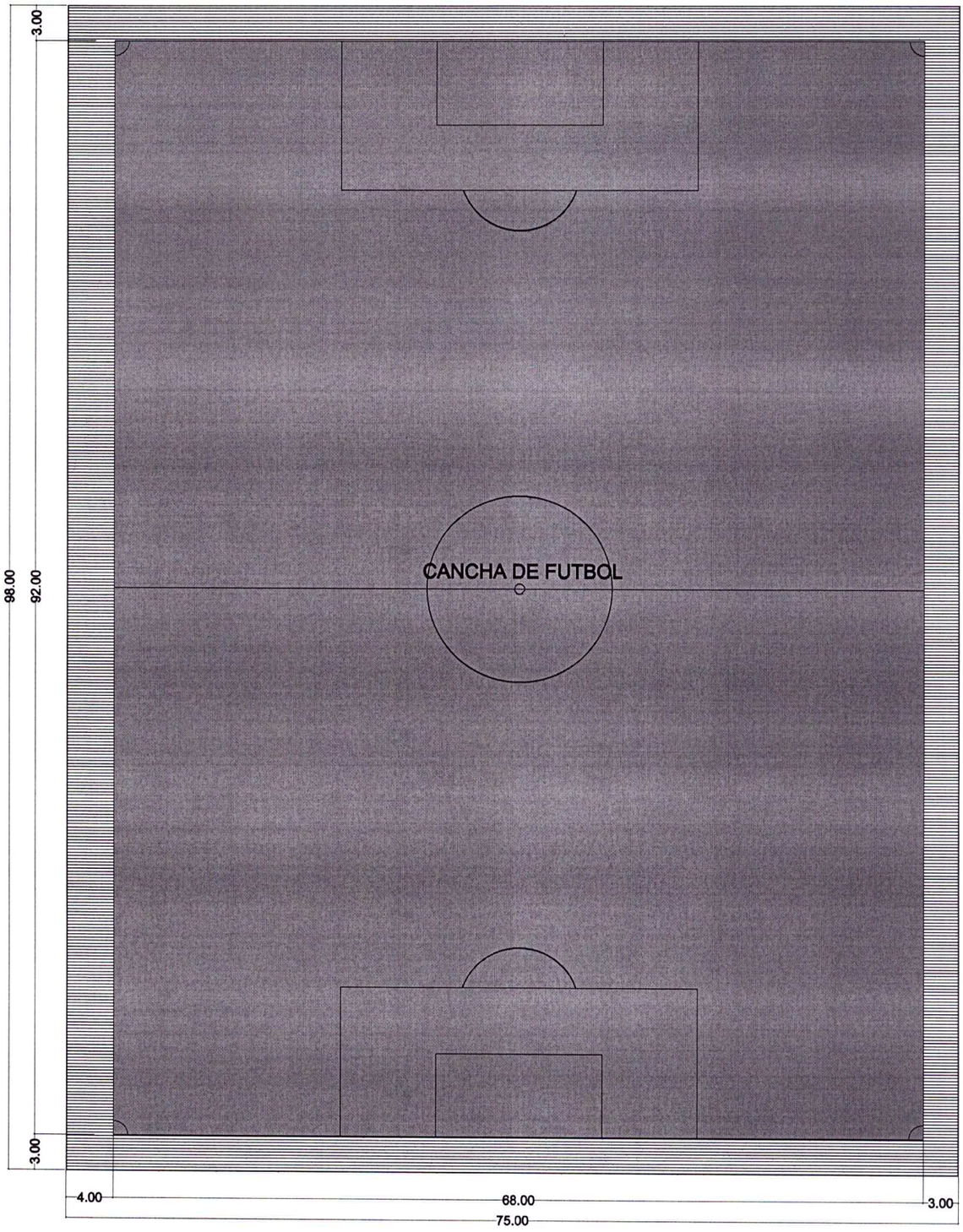

COORDENADAS -24.5328460 S -55.8947390 O	GOBIERNO DEPARTAMENTAL DE CANINDEYU
UBICACION : BARRIO SAN MIGUEL DISTRITO DE YASY CAÑY DPTO. CANINDEYU	OBRA : CONSTRUCCION DE CANCHA DE FUTBOL Y CERCADO OLIMPICC
PROFESIONAL : TECNO AMBIENTE S.A	PROPIETARIO: CLUB 23 DE SETIEMBRE YUKA DE YASY CAÑY

TECNO AMBIENTE & ASOCIADOS S.A CONSULTORA Y CONSTRUCTORA Coronel Oviedo PY

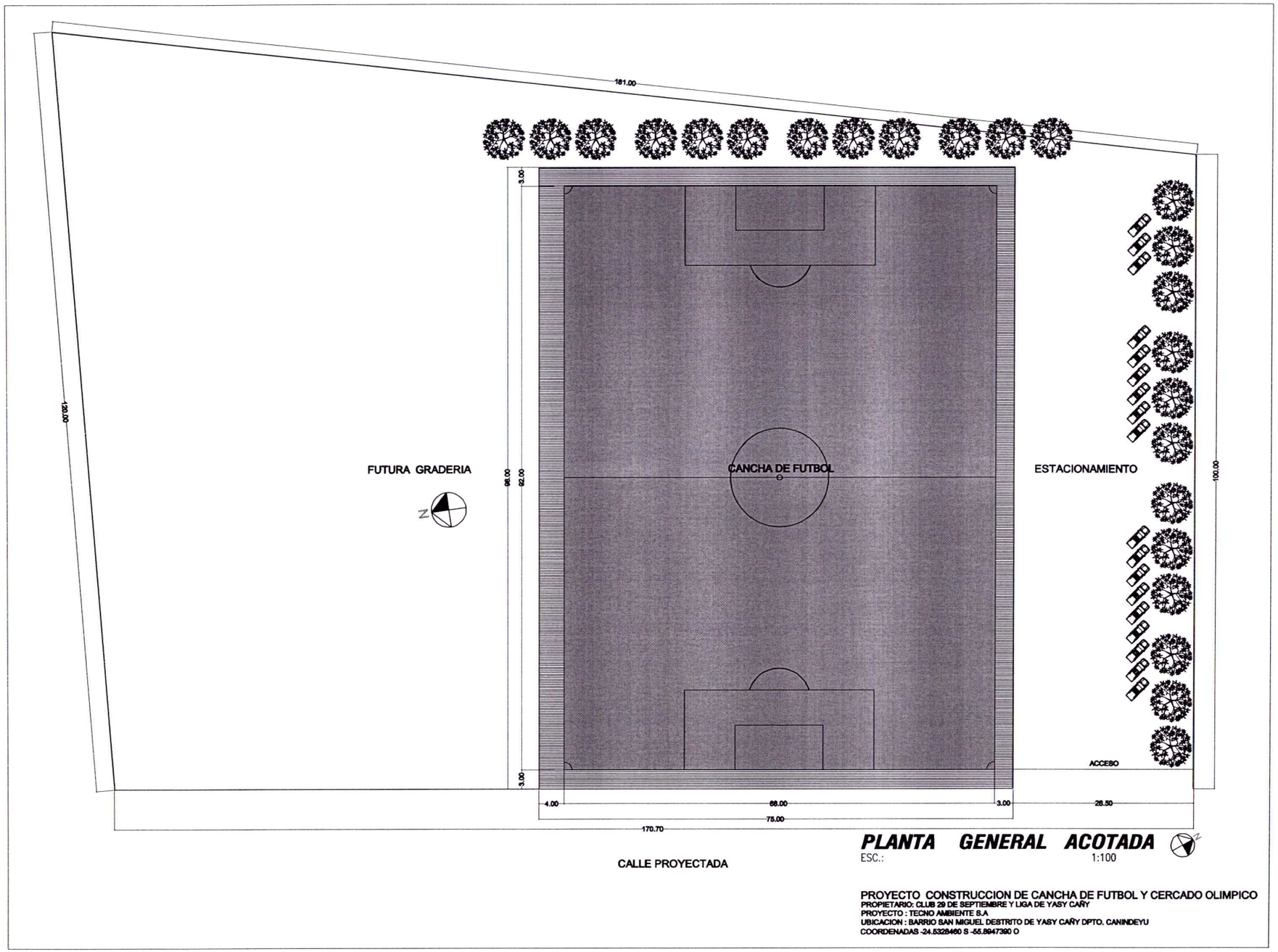

PLANTA GENERAL ACOTADA

ESC.: 1:100

PROYECTO CONSTRUCCION DE CANCHA DE FUTBOL Y CERCADO OLIMPICO

PROPIETARIO: CLUB 29 DE SEPTIEMBRE Y LIGA DE YASY CAÑY
PROYECTO : TECNO AMBIENTE S.A
UBICACION : BARRIO SAN MIGUEL DESTRITO DE YASY CAÑY DPTO. CANINDEYU
COORDENADAS -24.5328460 S -55.8947390 O

TECNO AMBIENTE S.A.
CONSULTORA Y CONSTRUCTORA
Corporación Ingeniería

CERCADO OLIMPICO

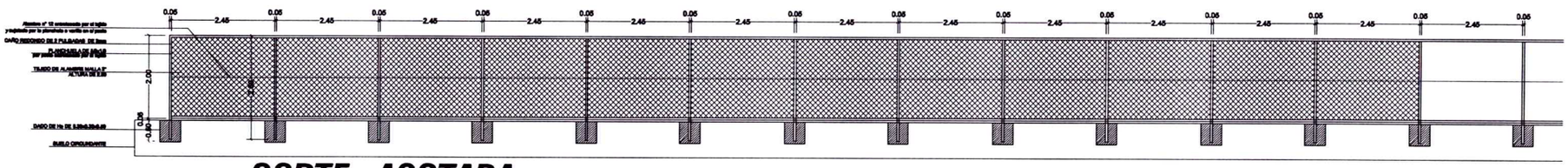

CORTE ACOTADA

ESC.: 1:100

PROYECTO CONSTRUCCION DE CANCHA DE FUTBOL
Y CERCADO OLIMPICO

PROPIETARIO: CLUB 29 DE SETIEMBRE Y LIGA DE YASY CAÑY
PROYECTO :
UBICACION : BARRIO SAN MIGUEL DESTRITO DE YASY CAÑY DPTO. CANINDEYU
COORDENADAS -24.5328460 S -55.8947390 O

N

TECNOAMBIENTE
& ASOCIADOS S.A
CONSULTORA Y CONSTRUCTORA
Coronel Oviedo

CERCADO OLIMPICO

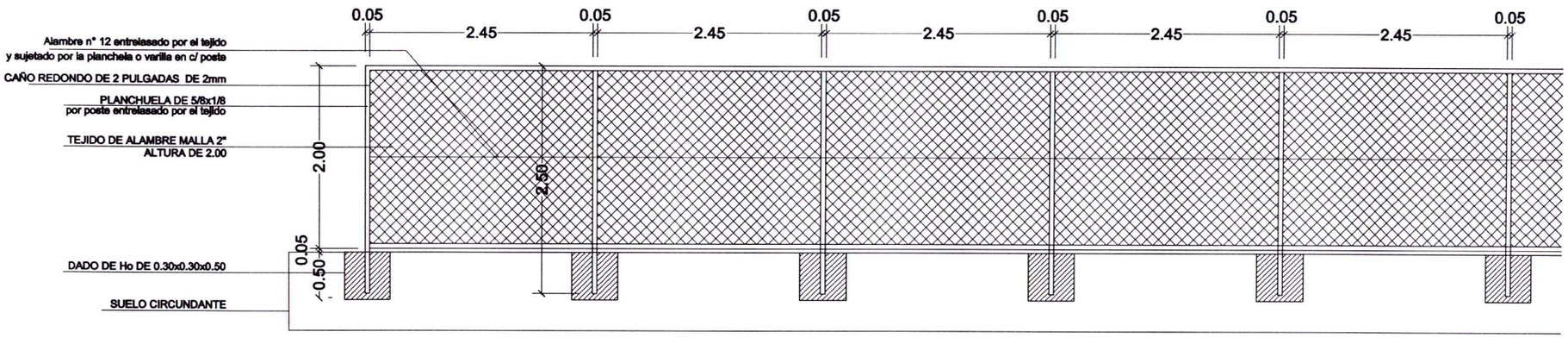

CORTE ACOTADA

ESC.: 1:100

PROYECTO CONSTRUCCION DE CANCHA DE FUTBOL
Y CERCADO OLIMPICO

PROPIETARIO: CLUB 29 DE SETIEMBRE Y LIGA DE YASY CAÑY
PROYECTO :
UBICACION : BARRIO SAN MIGUEL DESTRITO DE YASY CAÑY DPTO. CANINDEYU
COORDENADAS -24.5328460 S -55.8947390 O

N

TECNO AMBIENTAL & ASOCIADOS S.A
CONSULTORES Y CONSTRUCTORES

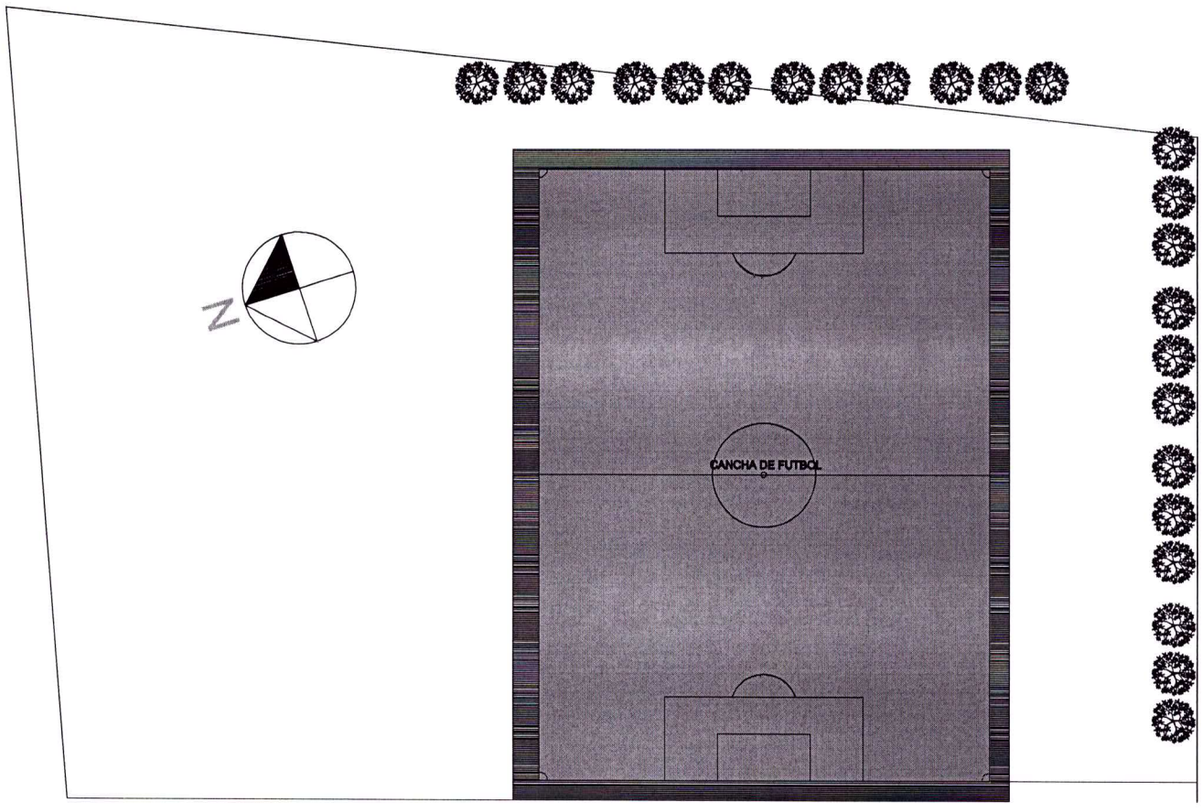

PLANTA UBICACION

ESC.: 1:500

PROYECTO CONSTUCCION DE CANCHA DE FUTBOL Y CERCADO OLIMPICO

PROPIETARIO: CLUB SOCIAL Y DEPORTIVO 29 DE SEPTIEMBRE Y LIGA DE YASY CAÑY

GOBIERNO DEPARTAMENTAL CESAR RAMIREZ 2018-2023
UBICACION : BARRIO SAN MIGUEL DISTRITO DE YASY CAÑY DPTO. CANINDEYU

COORDENADAS -24.5328460 S -55.8947390 O	GOBIERNO DEPARTAMENTAL DE CANINDEYU
UBICACION : BARRIO SAN MIGUEL DISTRITO DE YASY CAÑY DPTO. CANINDEYU	OBRA : CONSTRUCCION DE CANCHA DE FUTBOL Y CERCADO OLIMPICO
PROFESIONAL :	CLUB SOCIAL Y DEPORTIVO 29 DE SEPTIEMBRE Y LIGA DE YASY CAÑY

TECNO AMBIENTE & ASOCIADOS S.A
CONSULTORA Y CONSTRUCTORA
Coronel Oviedo PY