ESPECIFICACIONES TECNICAS
ESTANTE PARA BIBLIOTECA

1. CARACTERISTICAS GENERALES

La presente Especificación Técnica establece los requerimientos funcionales, el diseño geométrico, las características constructivas y las dimensiones del mobiliario escolar denominado " ***Estante para Biblioteca*** ", para Instituciones Educativas, buscando la máxima simplicidad para las pruebas de recepción, embalaje, transporte y puesta a disposición de los usuarios.

2. CONSIDERACIONES

2.1. El mobiliario es un equipamiento básico para elevar la calidad de la educación.

2.2. Debe ser de fácil fabricación, máxima funcionalidad, versatilidad y durabilidad, de fácil reparación y mantenimiento y mínimo costo del embalaje y transporte.

2.3. Los materiales del mobiliario deben ser fáciles de obtener en el país.

2.4. En la definición de los materiales a ser utilizados en la fabricación del mobiliario, se cuidará la sostenibilidad ambiental.

3. DESCRIPCION DEL MOBILIARIO ESCOLAR

3.1. Las medidas del mobiliario y sus componentes serán agrupadas, para facilitar la producción en serie.

3.2. Deberá ser diseñado teniendo en cuenta el contexto y creando una relación con la infraestructura escolar, favoreciendo la función educativa.

4. CARACTERISTICAS FISICOMORFOLOGICAS

4.1. *Geométricas*

El mobiliario especificado se define como ***Estante para Biblioteca ,*** con estructura sólida y cuyas dimensiones y formas se detallan en los siguientes gráficos; o diseños que se acompañan.

5. SUPERFICIE, PIEZAS ENCHAPADAS,TAPAS, LATERALES Y ESTANTES

Enchapadas en madera terciada de ***Cedro*** de 4 mm. en ambas caras con ***"Tripas o Núcleos*** " compuestos de listones de 35 mm. cada 100 mm. con bastidores de 50 mm.

La ***tapa del fondo*** de los estantes será de madera terciada de ***Cedro*** de 6 mm. encoladas y clavadas cada 10 cm.

6. TAPACANTOS

Listones de madera maciza de 10 mm. encolados y clavados.

7. BASE - ZOCALO

Madera maciza de 20 mm. de espesor.

8. ACABADO

- ***Superficie interna, pulidas***, aristas redondeadas con lija, enceradas y terminadas con una mano de semi-lustre de color natural.
- ***Superficie externa, bien pulidas,*** con aplicación de sellador sintético y dos manos de semi-lustre de color natural.

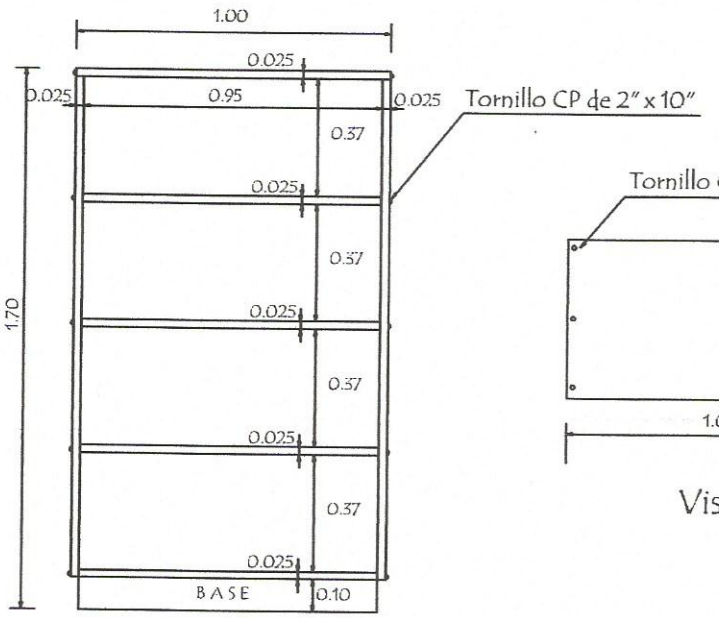

Vista Frontal

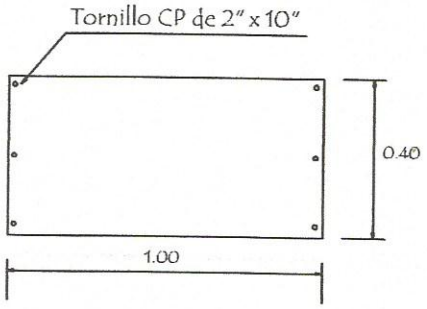

Vista Aerea

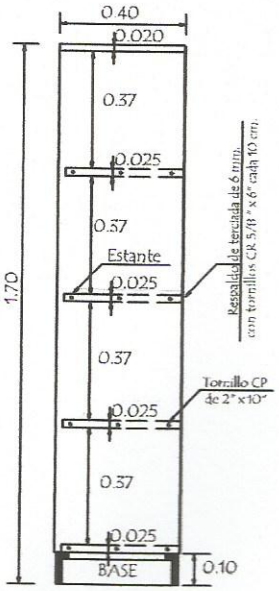

Vista Lateral

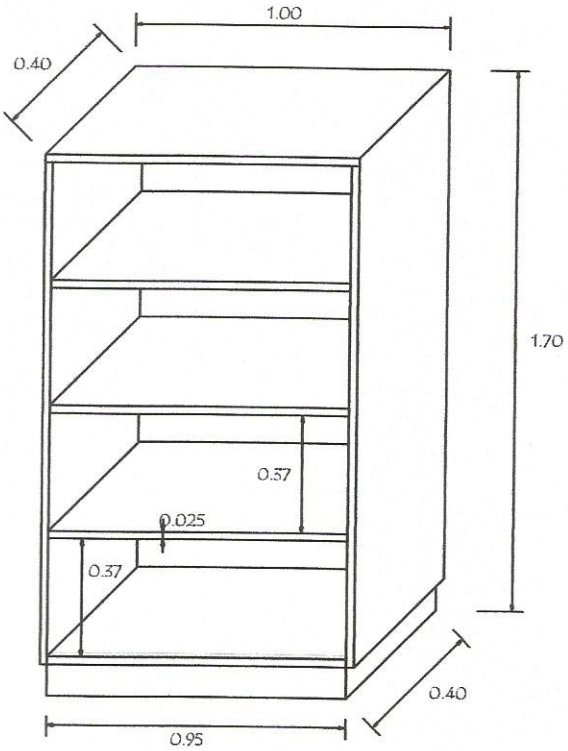

Axonometrica

MINISTERIO DE EDUCACION Y CULTURA

DIRECCION DE INFRAESTRUCTURA - DEPARTAMENTO DE MOBILIARIO

Estante para biblioteca de 1,70 x 1,00 x 0,40