MUNICIPALIDAD DE PRIMERO DE MARZO

PROYECTO DE OBRAS DE USO PÚBLICO

OBRAS VIALES

ESCALA **GRAFICA**	PROYECTO DE MEJORAMIENTO DE CAMINOS CONSTRUCCION ALCANTARILLADO PLUVIAL y ENRIPIADO CALLE POTRERITO A GARAYO ACCESO A ESCUELA BÁS Nº 2242 NIÑO SALVADOR DEL MUNDO	PLANO Nº 01
AÑO **2017**		

DETALLE DE ALCANTARILLADO DE UN SOLO TUBO DE Φ1,00 M

PLANTA

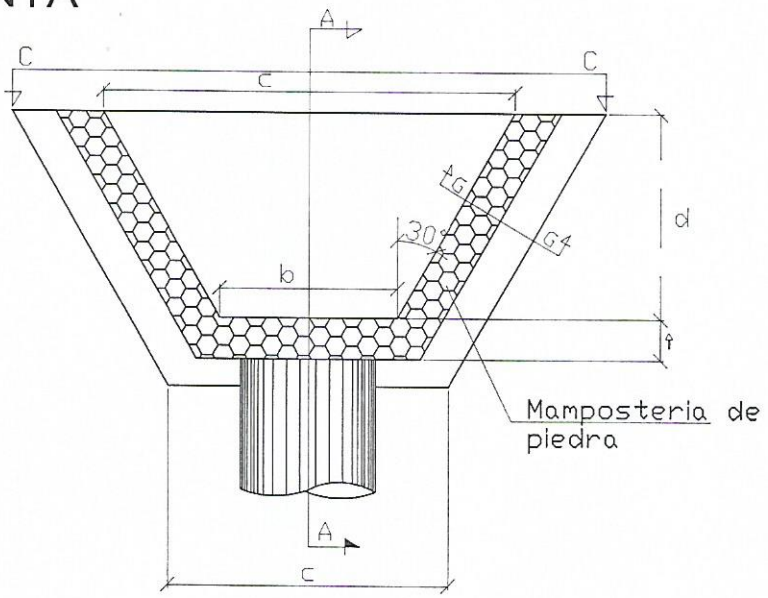

VISTA C-C

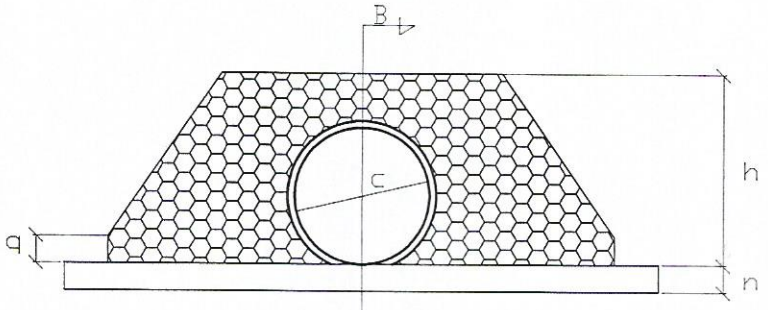

CORTE B-B

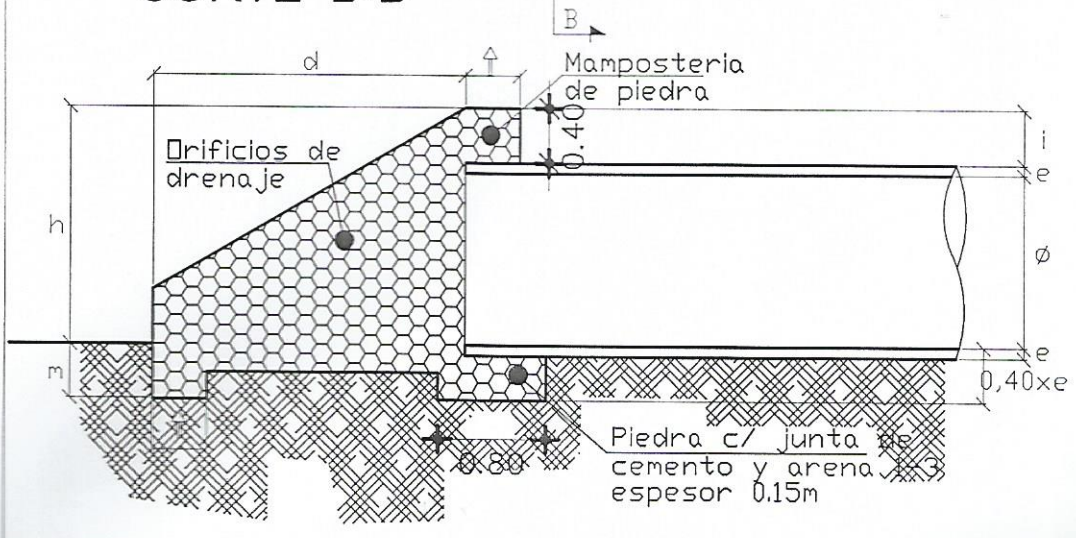

MUNICIPALIDAD DE PRIMERO DE MARZO	
PROYECTO DE OBRAS DE USO PÚBLICO	
OBRAS VIALES	
ESCALA GRAFICA	ANTEPROYECTO DE MEJORAMIENTO DE CAMINOS CONSTRUCCION ALCANTARILLADO PLUVIAL CALLE POTRERITO A GARAYO ACCESO A ESCUELA BÁS N° 2242 NIÑO SALVADOR DEL MUNDO
AÑO 2017	
	PLANO N° 01

SECCCIONES TRANSVERSALES TIPO

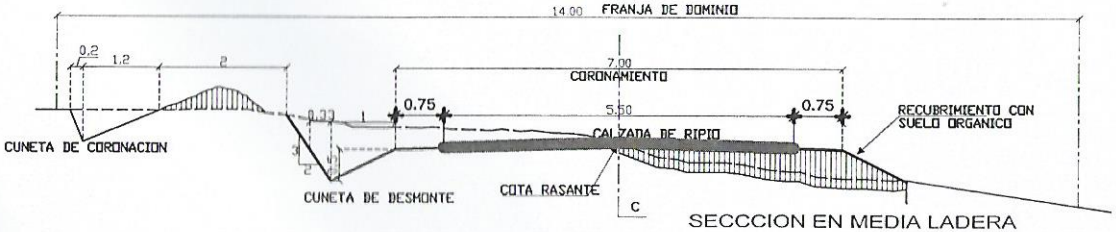

SECCCION EN MEDIA LADERA

ESC.----------1/50

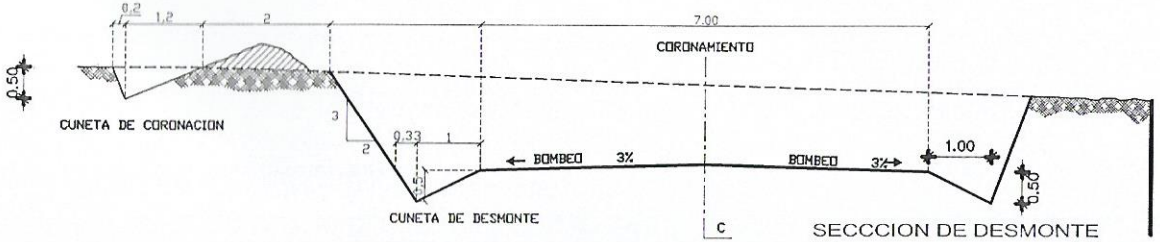

SECCCION DE DESMONTE

ESC.----------1/50

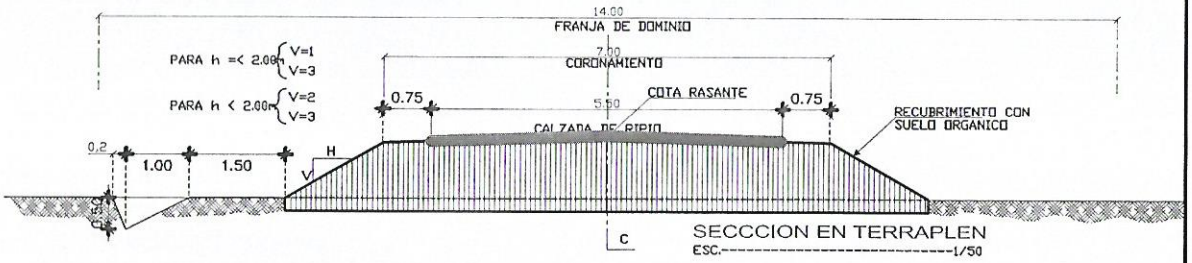

SECCCION EN TERRAPLEN

ESC.----------1/50

BERNARDO ROBERTO MORAY S.
ARQUITECTO
REG. PROF. N° 1544
RUC: 1238929-3
TEL.: 0981 - 468551

MUNICIPALIDAD DE PRIMERO DE MARZO		
PROYECTO DE OBRAS DE USO PÚBLICO _ FONACIDE		
ESCALA GRAFICA	ANTEPROYECTO DE MEJORAMIENTO DE CAMINOS CONSTRUCCION PAVIMENTO TIPO ENRIPADO CALLE ACCESO A ESCUELA PÚBLICA A ESCUELA BASICA N° 2242	PLANO Nº
AÑO 2017		02

SECCCIONES TRANSVERSALES TIPO

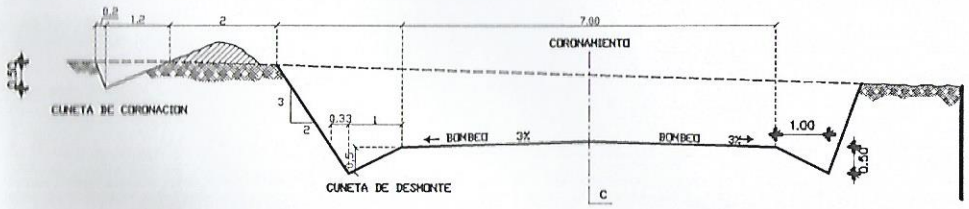

SECCCION DE DESMONTE
ESC.----------1/50

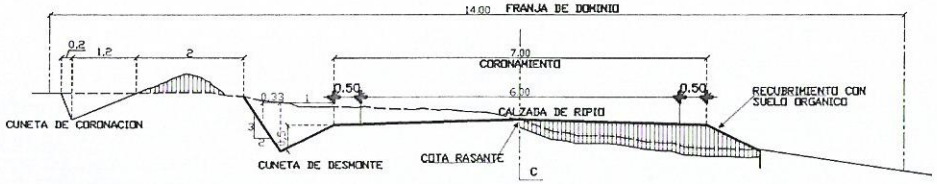

SECCCION EN MEDIA LADERA
ESC.----------1/50

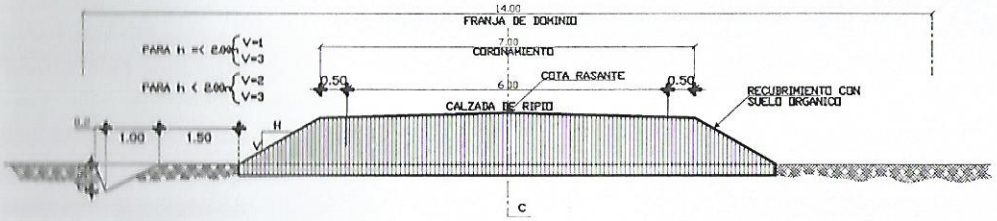

SECCCION EN TERRAPLEN
ESC.----------1/50

MUNICIPALIDAD DE PRIMERO DE MARZO		
PROYECTO DE OBRAS DE USO PÚBLICO _ FONACIDE		
ESCALA GRAFICA	ANTEPROYECTO DE MEJORAMIENTO DE CAMINOS CONSTRUCCION PAVIMENTO TIPO ENRIPADO CALLE ACCESO A ESCUELA PÚBLICA A ESCUELA BASICA N° 2242	PLANO Nº
AÑO 2017		02