PRODUCIDO POR UN PRODUCTO EDUCATIVO DE AUTODESK

Detalles de Zapatas

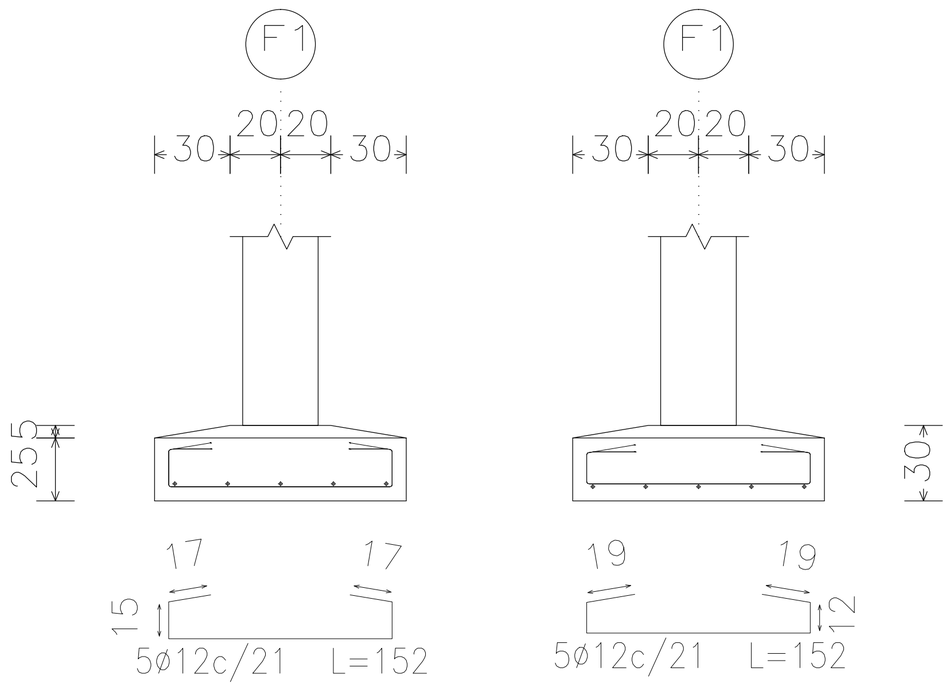

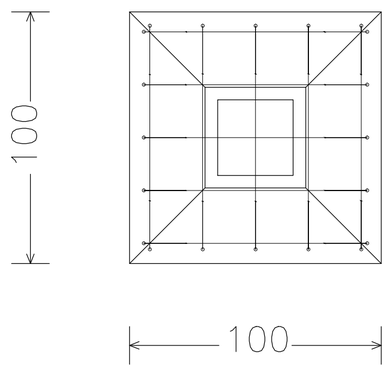

Fundación −1.50m
Despiece cimentación
Hormigón: H−20
Vol.zapata: 10.61m3
Escala: 1:50

Resumen Acero Fundación −1.50m Despiece cimentación		Long. total (m)	Peso+10% (kg)	Total
ADN 420	ø6	87.4	21	
	ø12	425.6	416	437

PRODUCIDO POR UN PRODUCTO EDUCATIVO DE AUTODESK
PRODUCIDO POR UN PRODUCTO EDUCATIVO DE AUTODESK
PRODUCIDO POR UN PRODUCTO EDUCATIVO DE AUTODESK