DETALLE TANQUE INFERIOR ENTERRADO

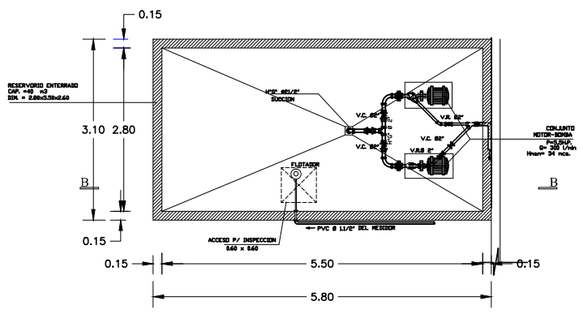

PLANTA
ESCALA :1/50

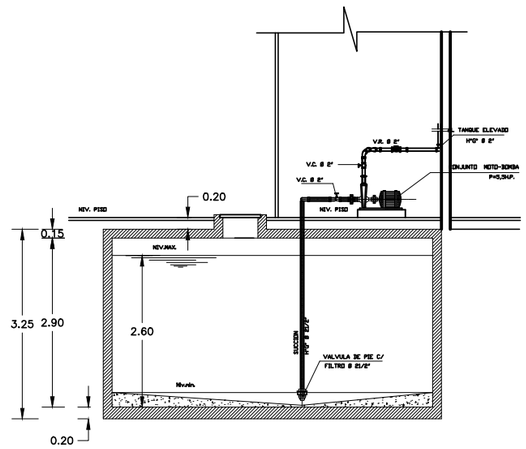

CORTE B-B
ESCALA : 1/50

DETALLE DE TANQUE SUPERIOR

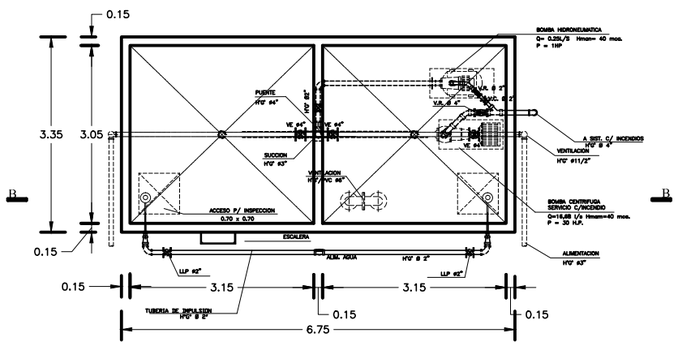

PLANTA
ESCALA :1/50

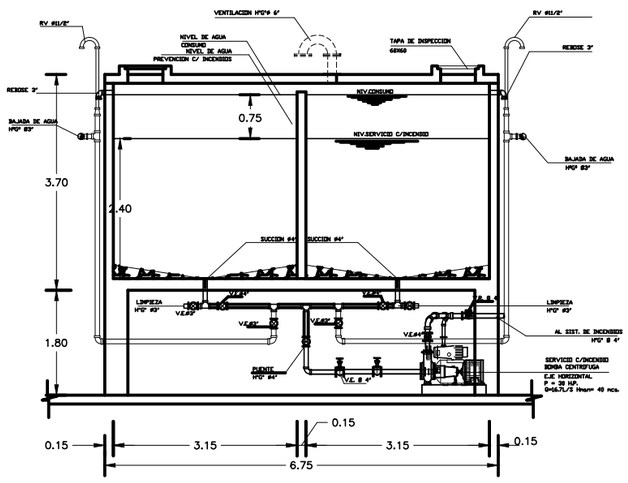

CORTE B - B
ESCALA : 1/50

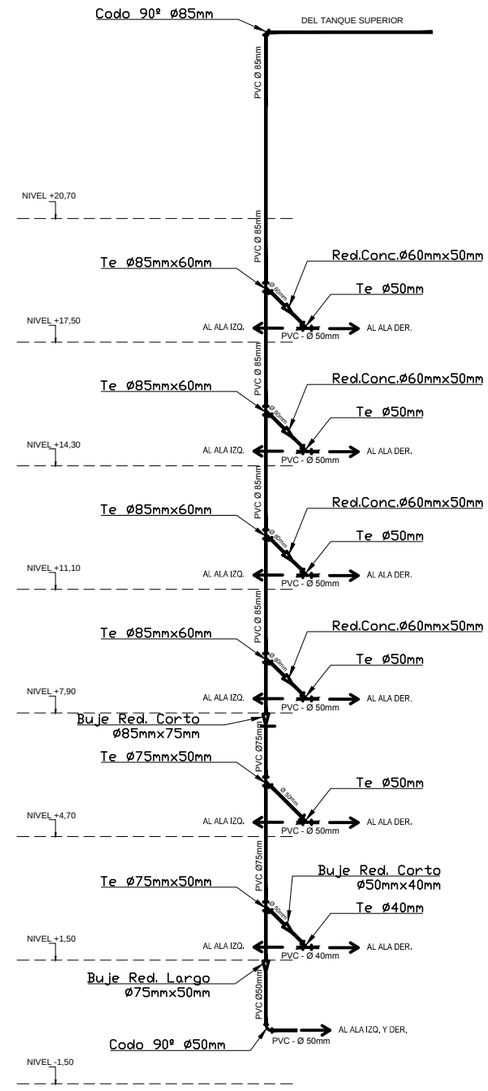

ESQUEMA DE LA TUBERIA DE BAJADA PRINCIPAL

DETALLE DE TANQUES Y ESQUEMA DE TUBERIA PRINCIPAL DE BAJADA

Ministerio Público
República del Paraguay
DIRECCION DE OBRAS Y PROYECTOS

MINISTERIO PUBLICO
FISCALIA GENERAL DEL ESTADO
PROYECTO DE SEDE REGIONAL-CIUDAD DE PEDRO JUAN CABALLERO

UBICACION:	JUAN.DE.AYOLAS.E/.MADAME.LYNCH.Y.PANCHITO.LOPEZ				
PROPIETARIO:	MINISTERIOPUBLICO				
DIRECCIÓN:	CHILE.E/YGATIMI.Y.JEJUI				
PROFESIONAL:	DIRECCION.DE.OBRAS.Y.PROYECTOS			PAT.No: -	
DIRECCIÓN:	CHILE.E/YGATIMI.Y.JEJUI				
CTA.CTE.CTRAL:	L2;M-116;S-III				
SUP. TERRENO:	5524,74.M2	SUP.A CONSTRUIR:	7.997 M2	ESCALA 1:50	LAMINA N° AC-07

PROFESIONAL — PROPIETARIO