PROGRAMA MEJORAMIENTO DE LA COMUNIDAD

VY'A RENDA

PROYECTO ANDREA FLOR (SAN ANTONIO)

DPTO. CENTRAL

AÑO 2011

SENAVITAT

SECRETARIA NACIONAL DE LA VIVIENDA Y EL HABITAT

Paraguay del Bicentenario

GEORREFERENCIAMIENTO

PROYECCION	UTM	
ELIPSOIDE	WGS 84	
ZONA	21	
PUNTO	ESTE	NORTE
1	442992	7190924
2	443106	7190829

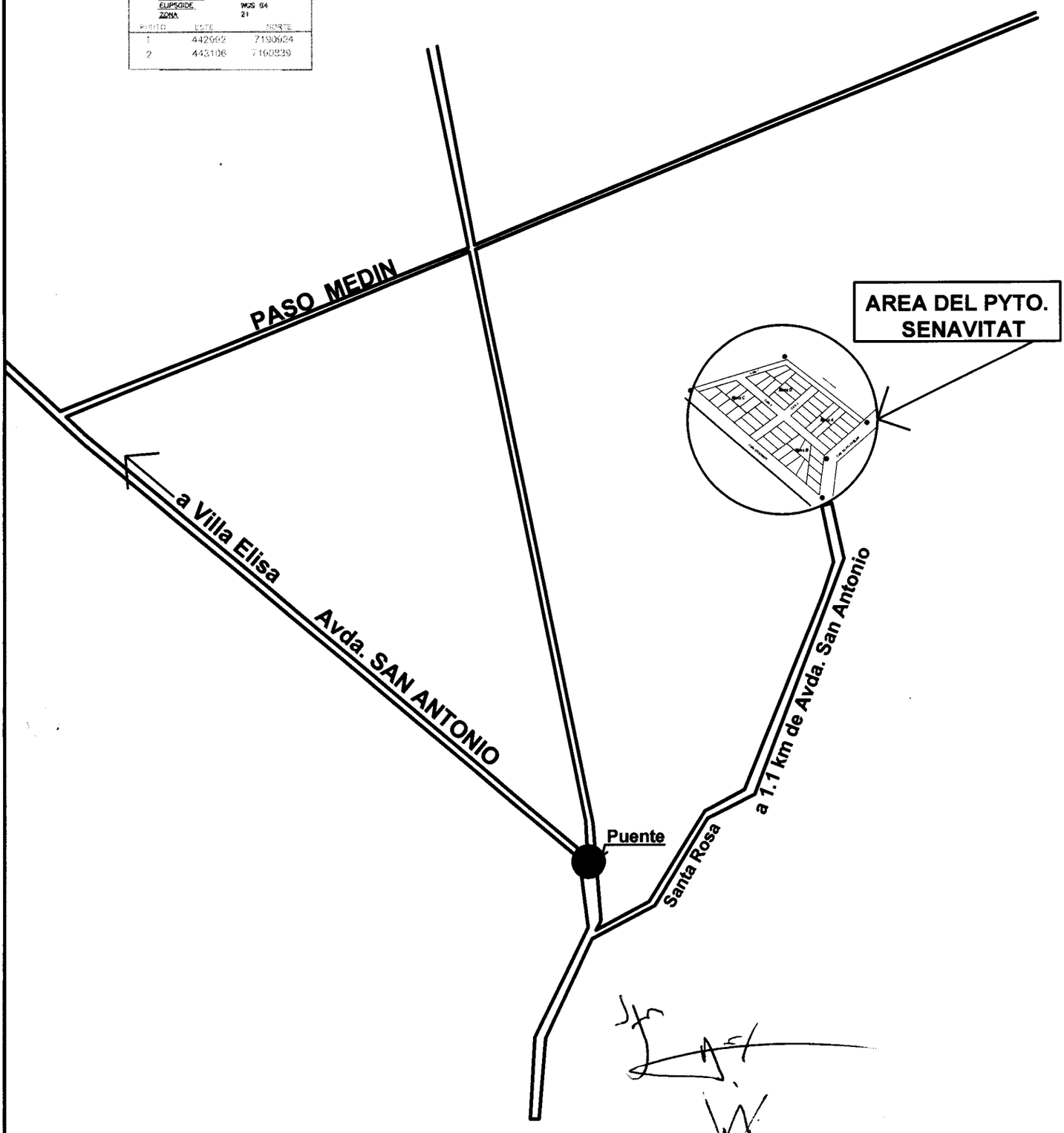

PLANO DE UBICACION

ESCALA: S/E

PROYECTO: ANDREA FLOR (SAN ANTONIO) - DPTO. CENTRAL

PROGRAMA MEJORAMIENTO DE LA COMUNIDAD VY'A RENDA 2012

01

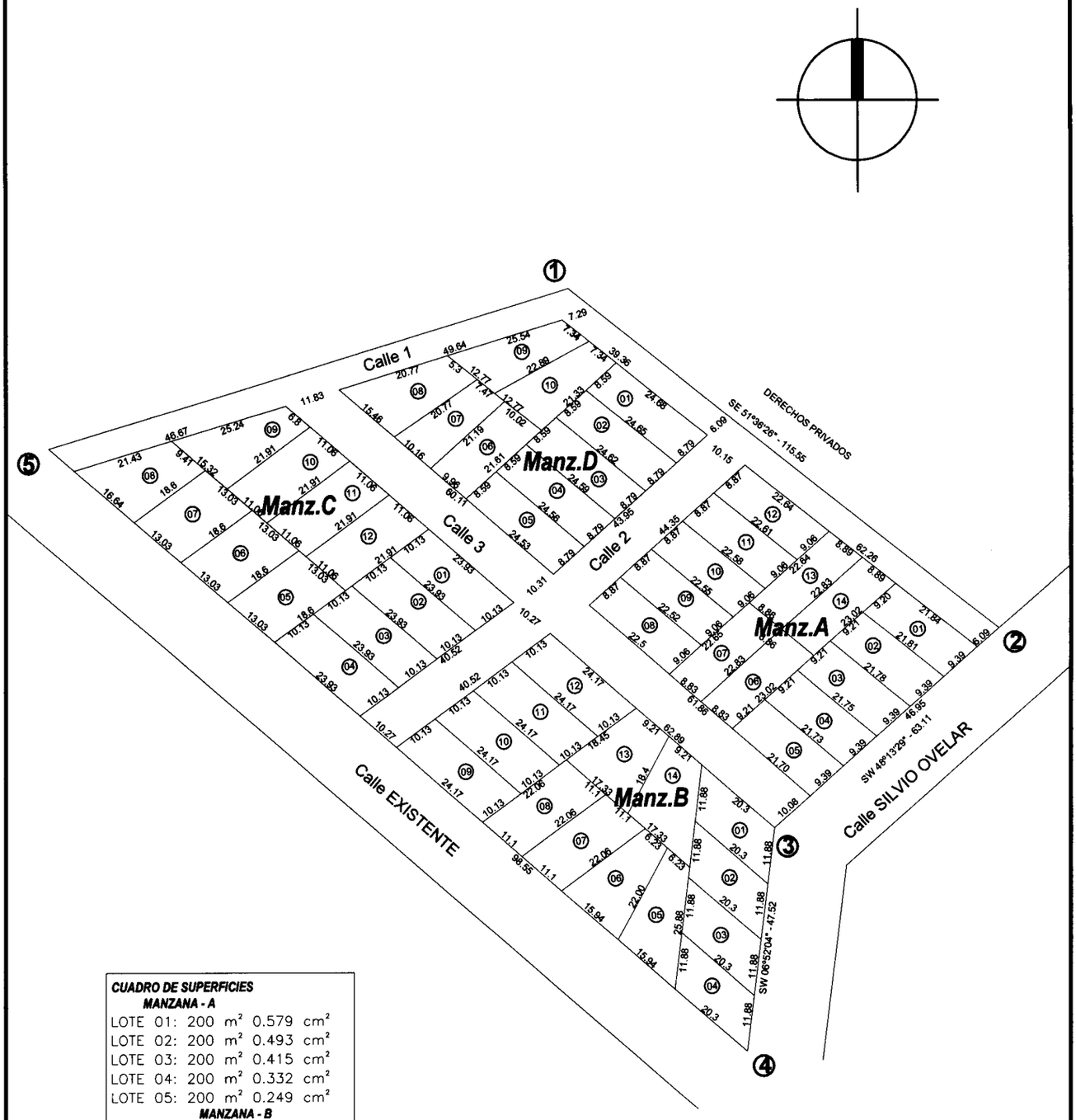

CUADRO DE SUPERFICIES

MANZANA - A

LOTE 01: 200 m² 0.579 cm²
LOTE 02: 200 m² 0.493 cm²
LOTE 03: 200 m² 0.415 cm²
LOTE 04: 200 m² 0.332 cm²
LOTE 05: 200 m² 0.249 cm²

MANZANA - B

LOTE 03: 200 m² 2.454 cm²
LOTE 04: 200 m² 2.451 cm²
LOTE 06: 238 m² 3.923 cm²
LOTE 07: 238 m² 3.037 cm²
LOTE 09: 238 m² 4.204 cm²
LOTE 07: 238 m² 4.199 cm²

MANZANA - C

LOTE 04: 236 m² 1.081cm²
LOTE 05: 236 m² 1.161 cm²
LOTE 07: **236** m² 0.810 cm²
LOTE 09: 235 m² 7.496 cm²
LOTE 11: 234 m² 5.349 cm²
LOTE 11: 237 m² 5.604 cm²

MANZANA - D

LOTE 03: 211 m² 2.160cm²
LOTE 05: 211 m² 2.254 cm²
LOTE 06: **211** m² 2.904 cm²

PLANO DE LOTEAMIENTO
ESCALA: 1/1250

SENAVITAT

PROYECTO: ANDREA FLOR(SAN ANTONIO)-DPTO. CENTRAL

PROGRAMA MEJORAMIENTO DE LA COMUNIDAD VY'A RENDA 2012

02

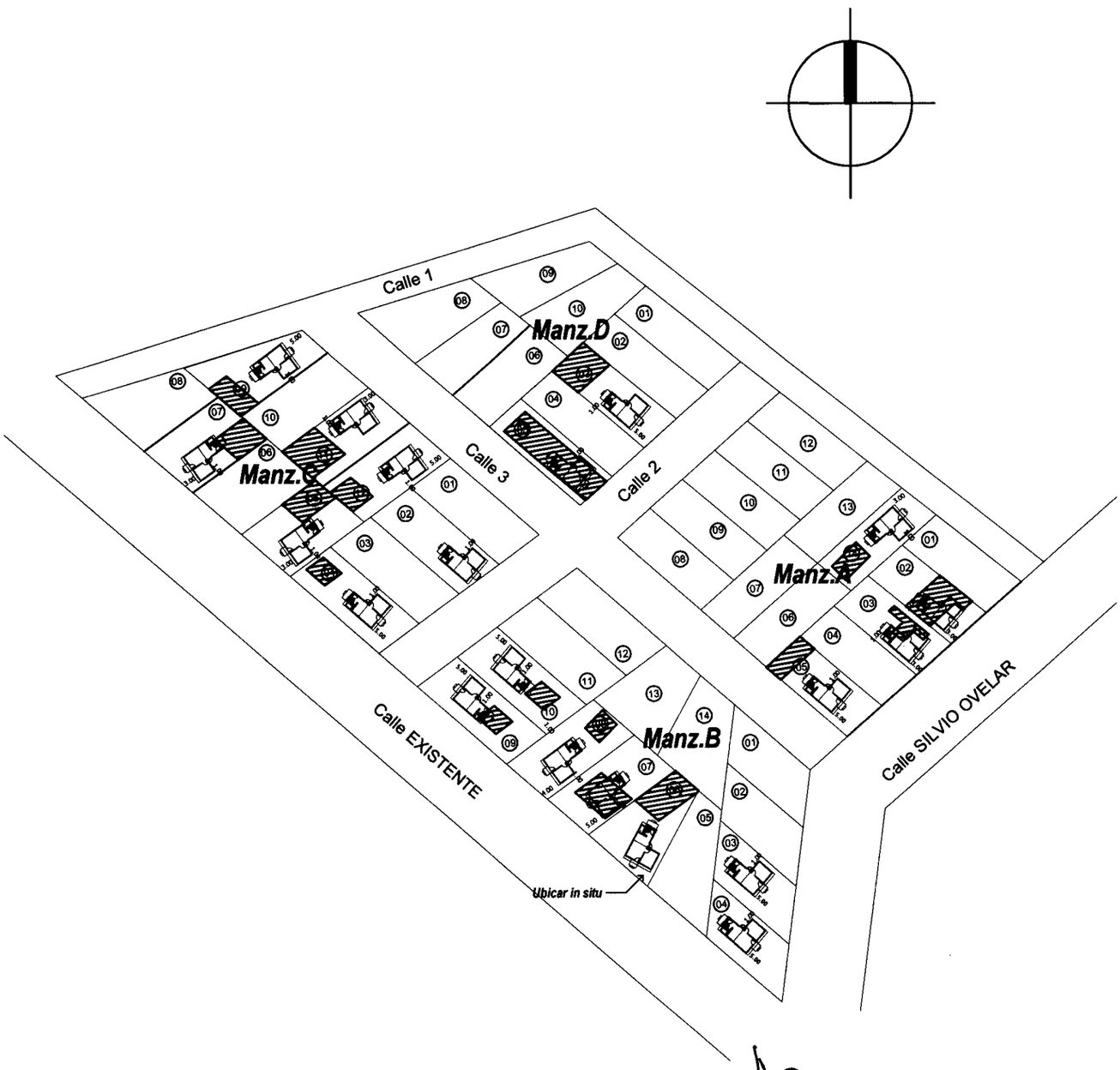

PLANO URBANISTICO
ESCALA: 1/1250

PROYECTO: ANDREA FLOR(SAN ANTONIO)-DPTO. CENTRAL

SENAVITAT

PROGRAMA MEJORAMIENTO DE LA COMUNIDAD VY'A RENDA 2012

03

OBS: 1. En caso de ubicar la futura construcción hacia el lindero, se hará hacia la pared lateral de los dormitorios.

2. El nivel de piso terminado de cada vivienda, deberá ser de 20 cm. sobre el nivel de terreno tomado desde el punto más elevado del mismo.

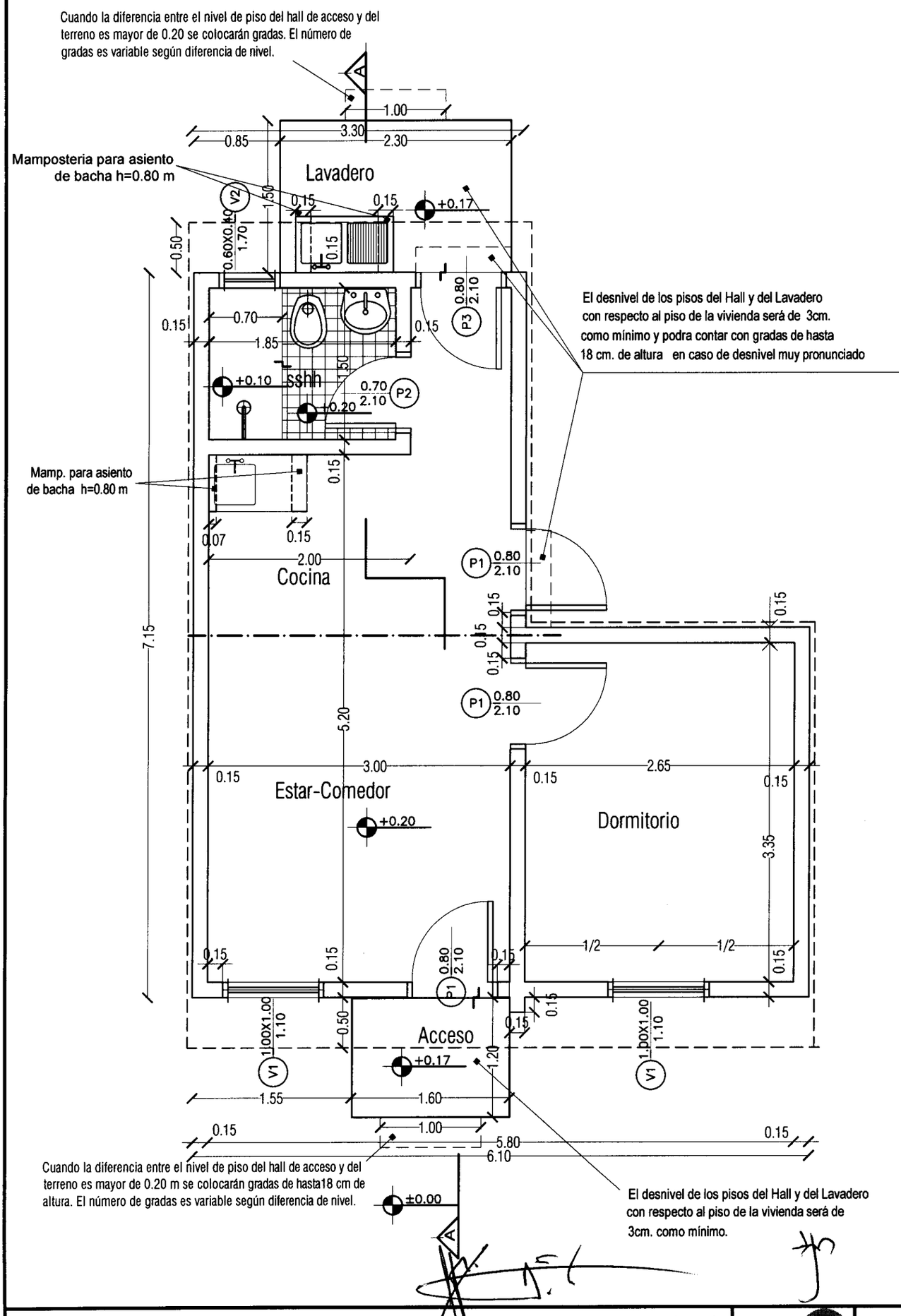

PROGRAMA MEJORAMIENTO DE LA COMUNIDAD VY'A RENDA 2012
PROYECTO : ANDREA FLOR

LAMINA: PLANTA ARQUITECTONICA-TIPO UBH + 1D ESC.1/50

SENAVITAT

L Nº 01a

OBS: 1. En caso de ubicar la futura construcción hacia el lindero, se hará hacia la pared lateral de los dormitorios.

2. El nivel de piso terminado de cada vivienda, deberá ser de 20 cm. sobre el nivel de terreno tomado desde el punto más elevado del mismo.

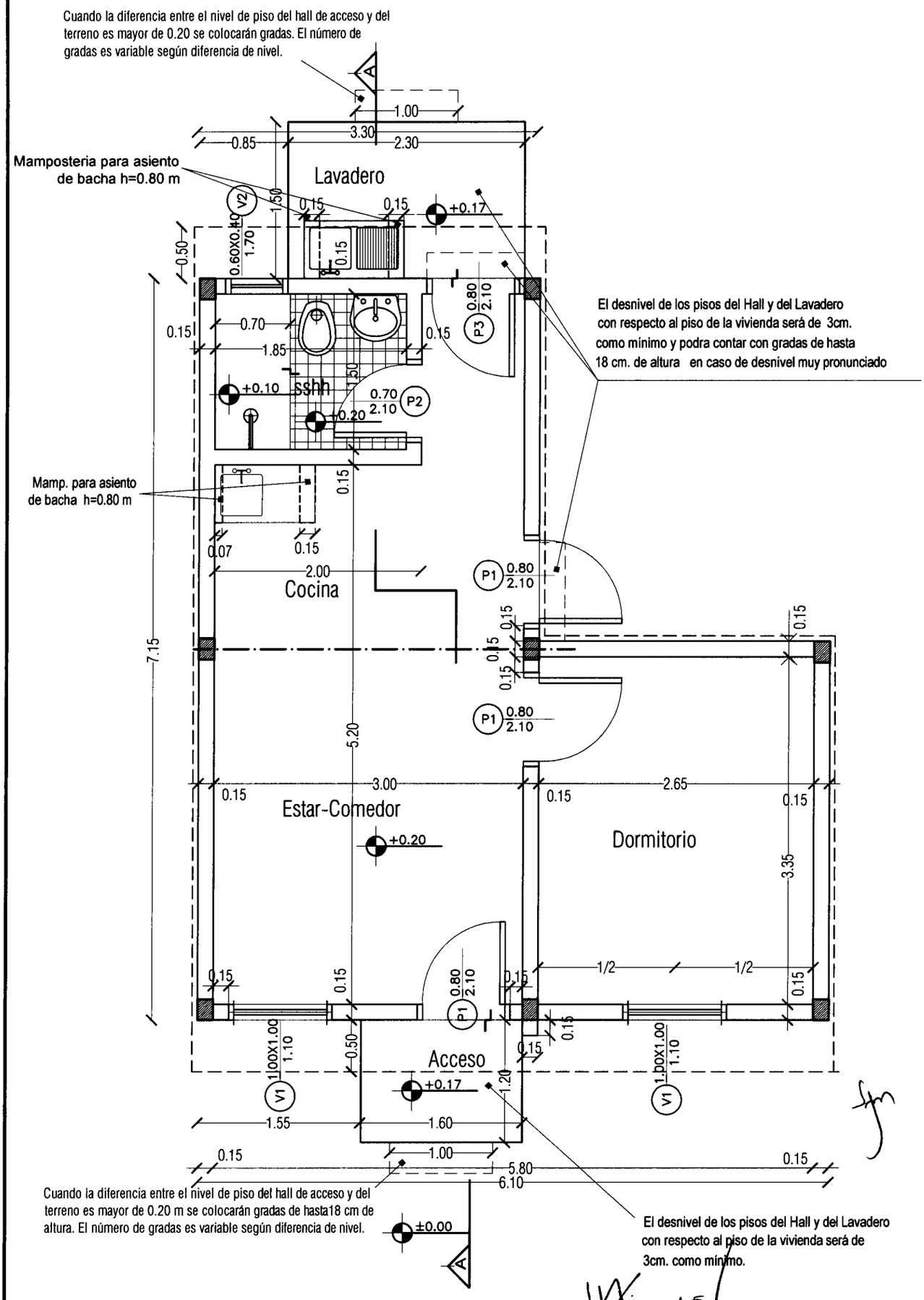

PROGRAMA MEJORAMIENTO DE LA COMUNIDAD VY'A RENDA 2012
PROYECTO : ANDREA FLOR

LAMINA: PLANTA ARQUITECTONICA-TIPO UBH + 1D ESC.1/50

SENAVITAT

L Nº 01a

OBS: 1. En caso de ubicar la futura construcción hacia el lindero, se hará hacia la pared lateral de los dormitorios.

2. El nivel de piso terminado de cada vivienda, deberá ser de 20 cm. sobre el nivel de terreno tomado desde el punto más elevado del mismo.

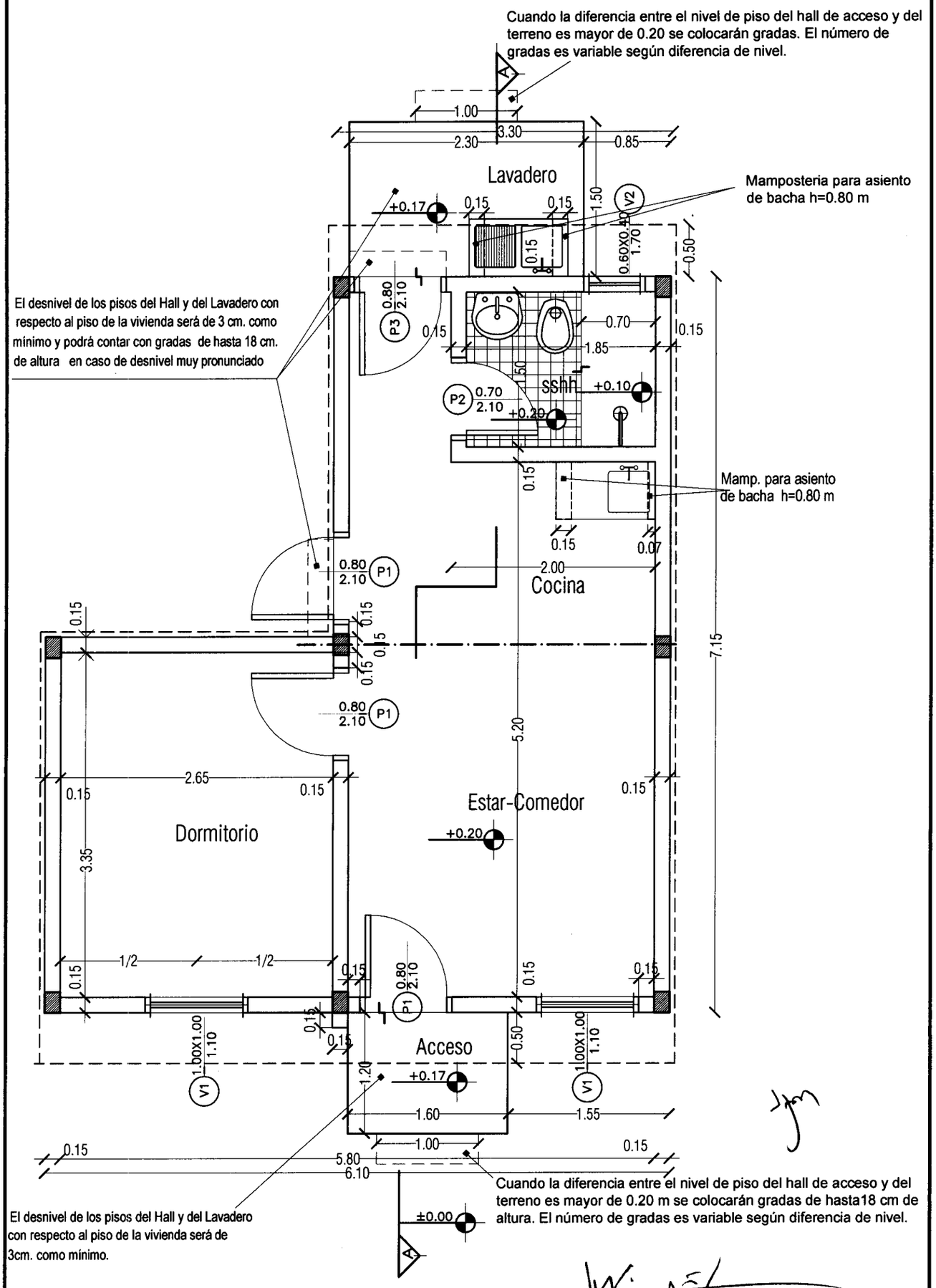

PROGRAMA MEJORAMIENTO DE LA COMUNIDAD VY'A RENDA 2012
PROYECTO : ANDREA FLOR

LAMINA: PLANTA ARQUITECTONICA-TIPO UBH + 1D ESC.1/50

SENAVITAT

L Nº 01b

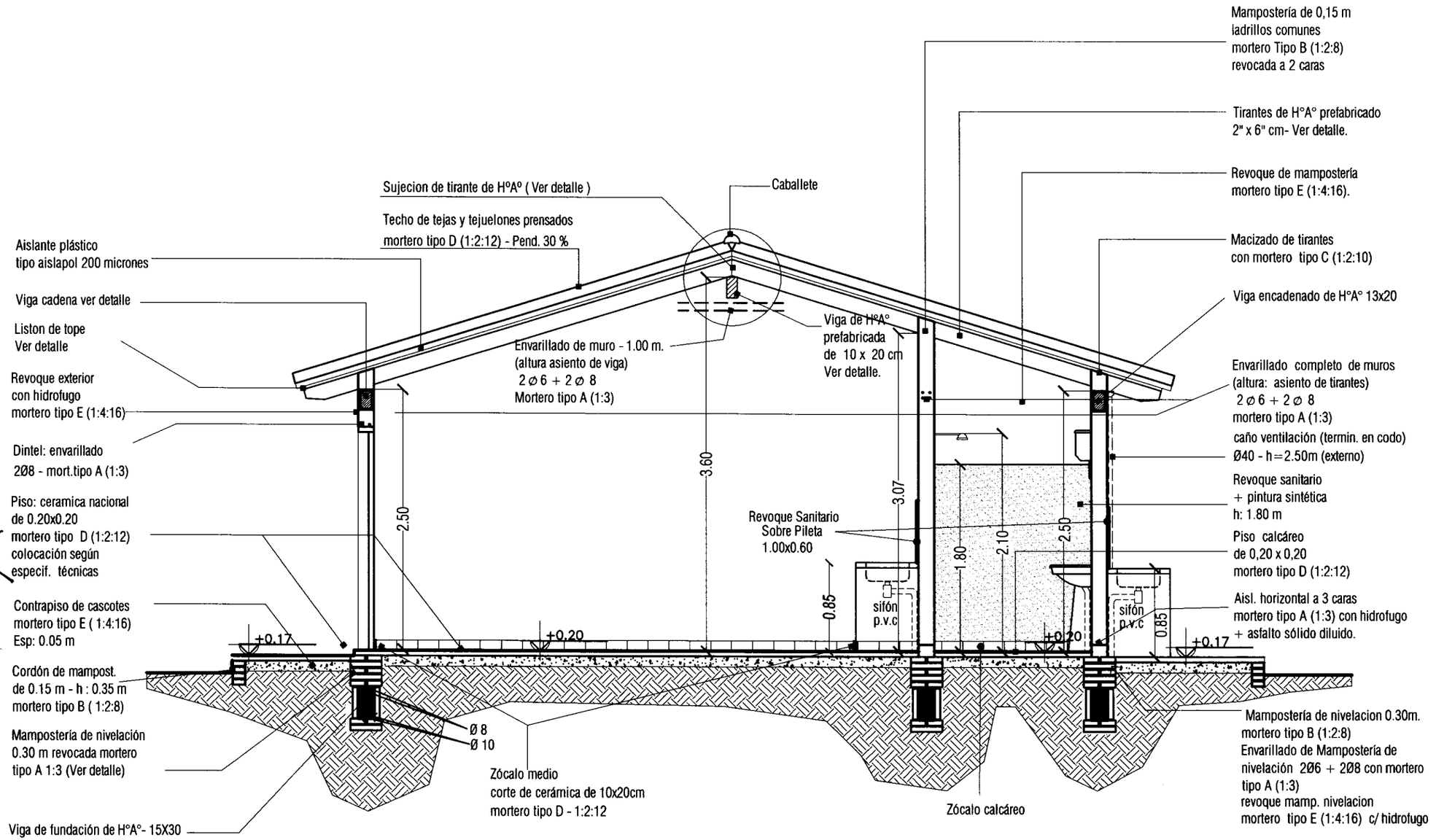

PROGRAMA MEJORAMIENTO DE LA COMUNIDAD VILLA RENDA 2012

PROYECTO : ANDREA FLOR

LAMINA: CORTE A-A ESC.1/50

SENAVITAT

L Nº 02

PROGRAMA MEJORAMIENTO DE LA COMUNIDAD VYA RENDA 2012

Techo de tejas y tejuelones prensados
mortero D(1:2:12) - Pend. 30 %

Aislante plástico
tipo aislapol 200 micrones

Revoque exterior
con hidrófugo
mortero tipo E (1:4:16)
pintura tipo latex

Abertura metálica tipo balancín
con acabado antióxido + pintura
sintética - (ver detalle)

Puerta metálica de chapa doblada
con acabado antióxido + pintura
sintética - (ver detalle)

Caballete

Terminación lateral
con doble tapa

Revoque bocateja

Mocheta 0.15x0.15

Revoque exterior
con hidrofugo mortero tipo E (1:4:16)
pintura a la cal con color

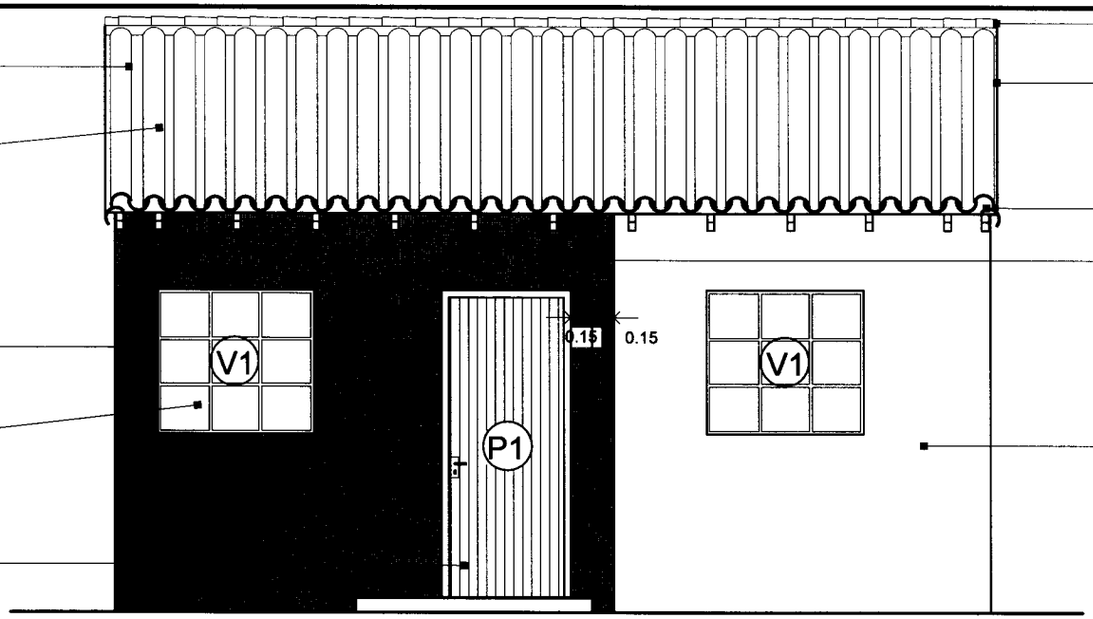

FACHADA PRINCIPAL

Caballete

Terminación lateral con
doble tapa

Revoque exterior
con hidrófugo
mortero tipo E (1:4:16)
pintura a la cal con color

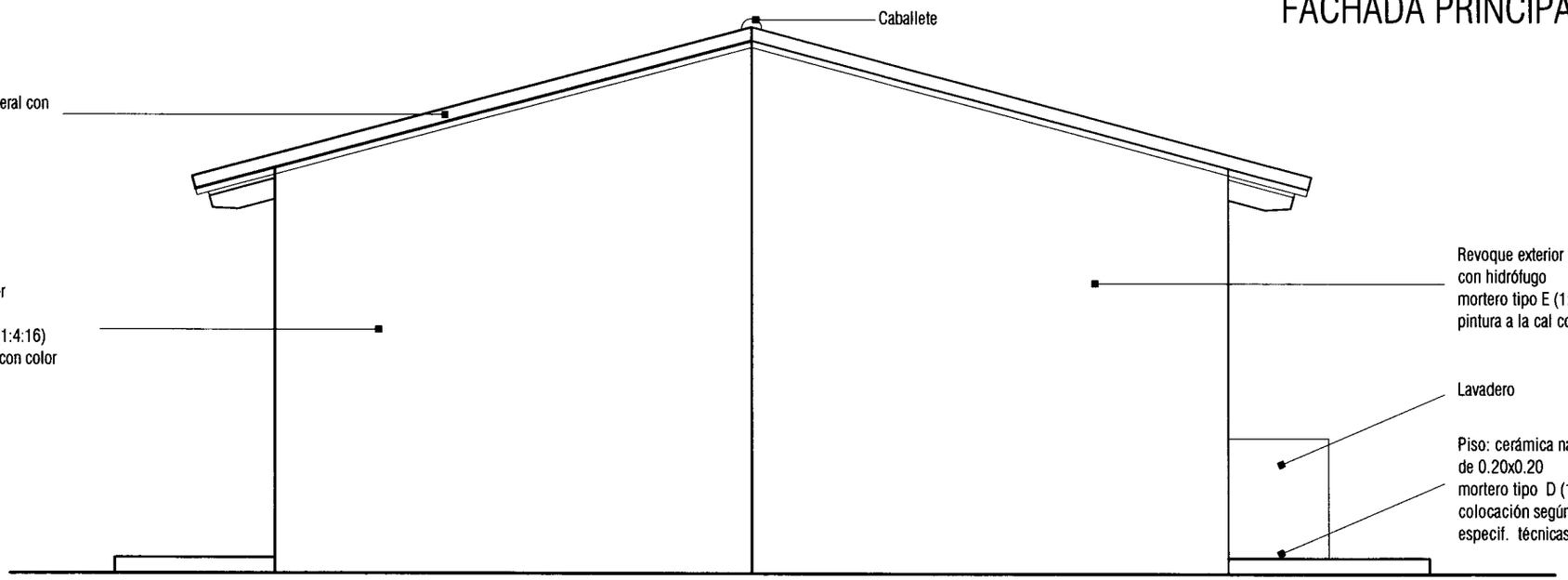

Revoque exterior
con hidrófugo
mortero tipo E (1:4:16)
pintura a la cal con color

Lavadero

Piso: cerámica nacional
de 0.20x0.20
mortero tipo D (1:2:12)
colocación según
especif. técnicas

FACHADA LATERAL A

PROYECTO : ANDREA FLOR

LAMINA: FACHADAS ESC.1/50

SENAVITAT

L Nº
03 a

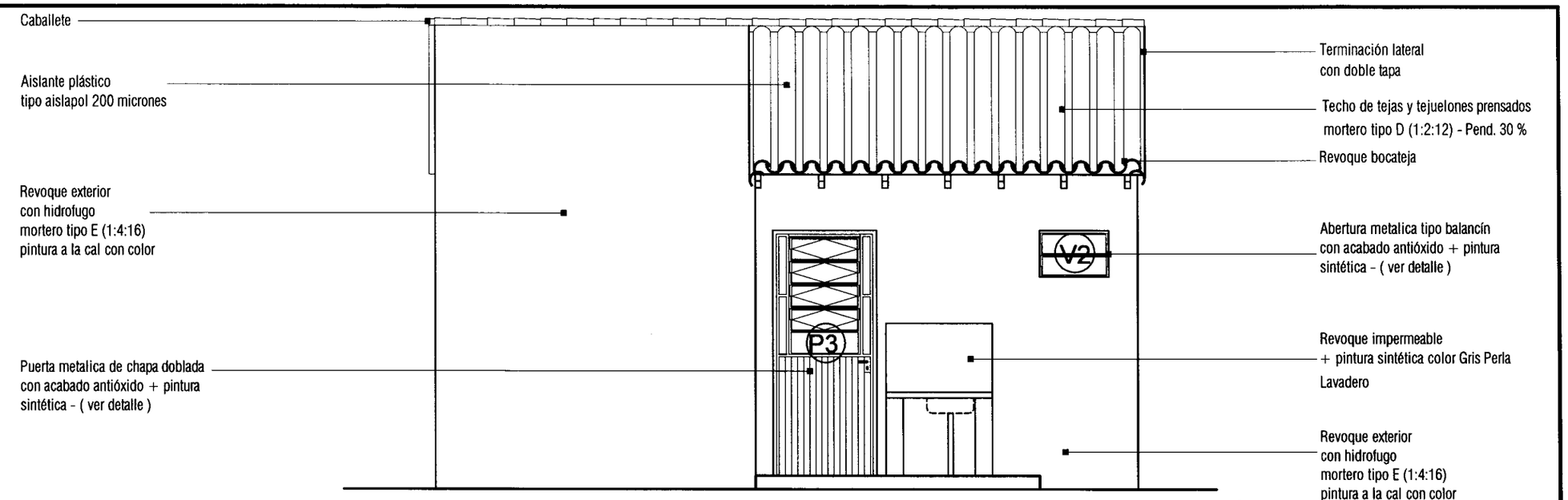

FACHADA POSTERIOR

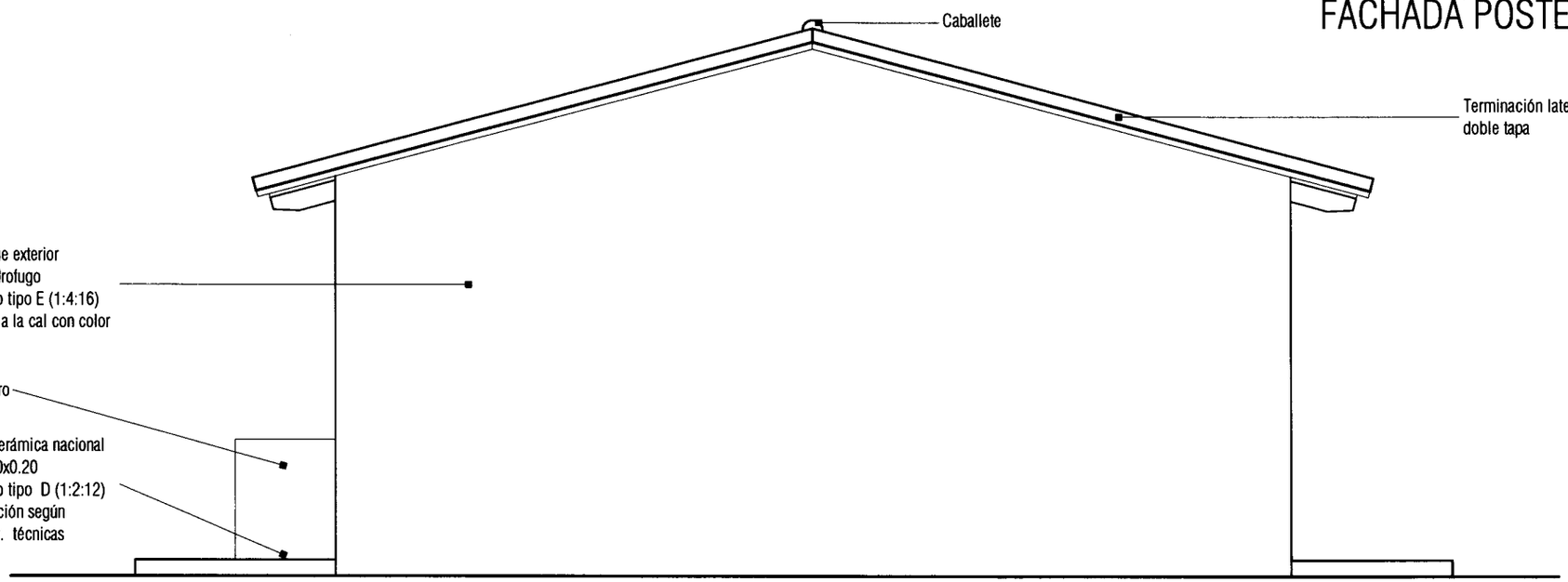

FACHADA LATERAL B

PROGRAMA MEJORAMIENTO DE LA COMUNIDAD VY'APENDA 2012

PROYECTO : ANDREA FLOR

LAMINA: FACHADAS ESC.1/50

SENAVITAT

L Nº 03 b

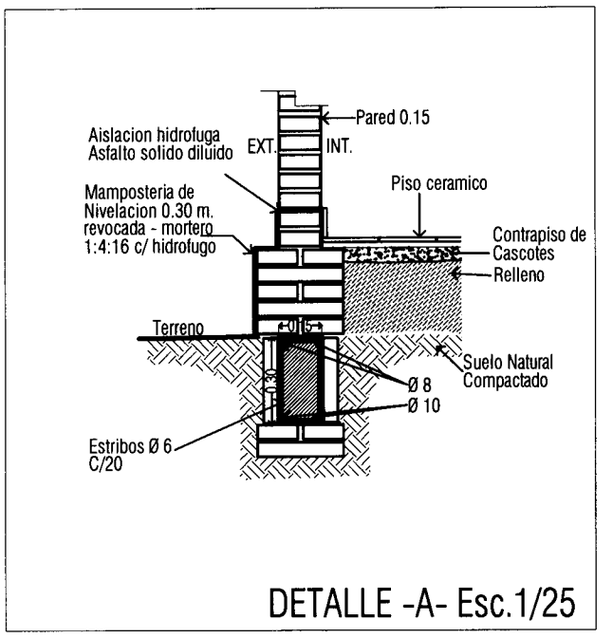

DETALLE -A- Esc.1/25

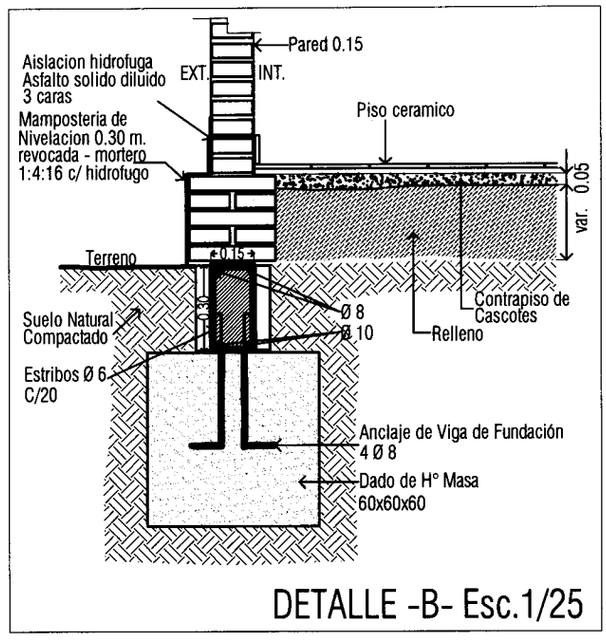

DETALLE -B- Esc.1/25

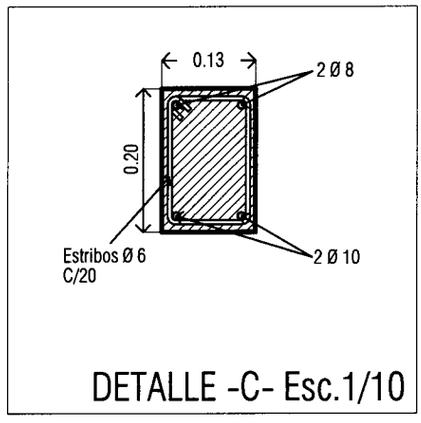

DETALLE -C- Esc.1/10

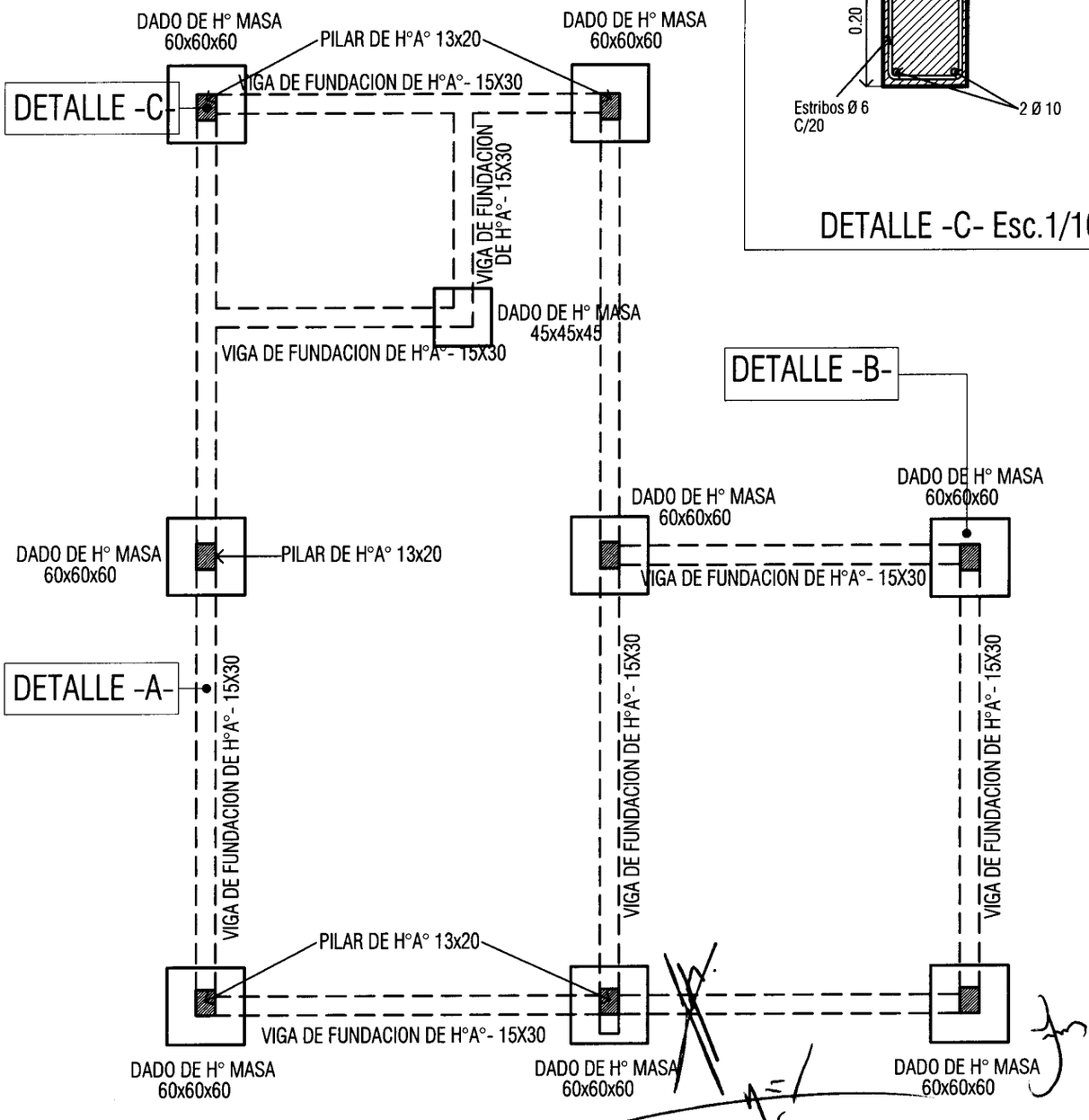

PROGRAMA MEJORAMIENTO DE LA COMUNIDAD VY'A RENDA 2012
PROYECTO : ANDREA FLOR

LAMINA: PLANTA DE CIMENTACION ESC.1/50

SENAVITAT
SECRETARIA NACIONAL DE OBRAS
VIVIENDA Y EL HABITAT

L Nº
04

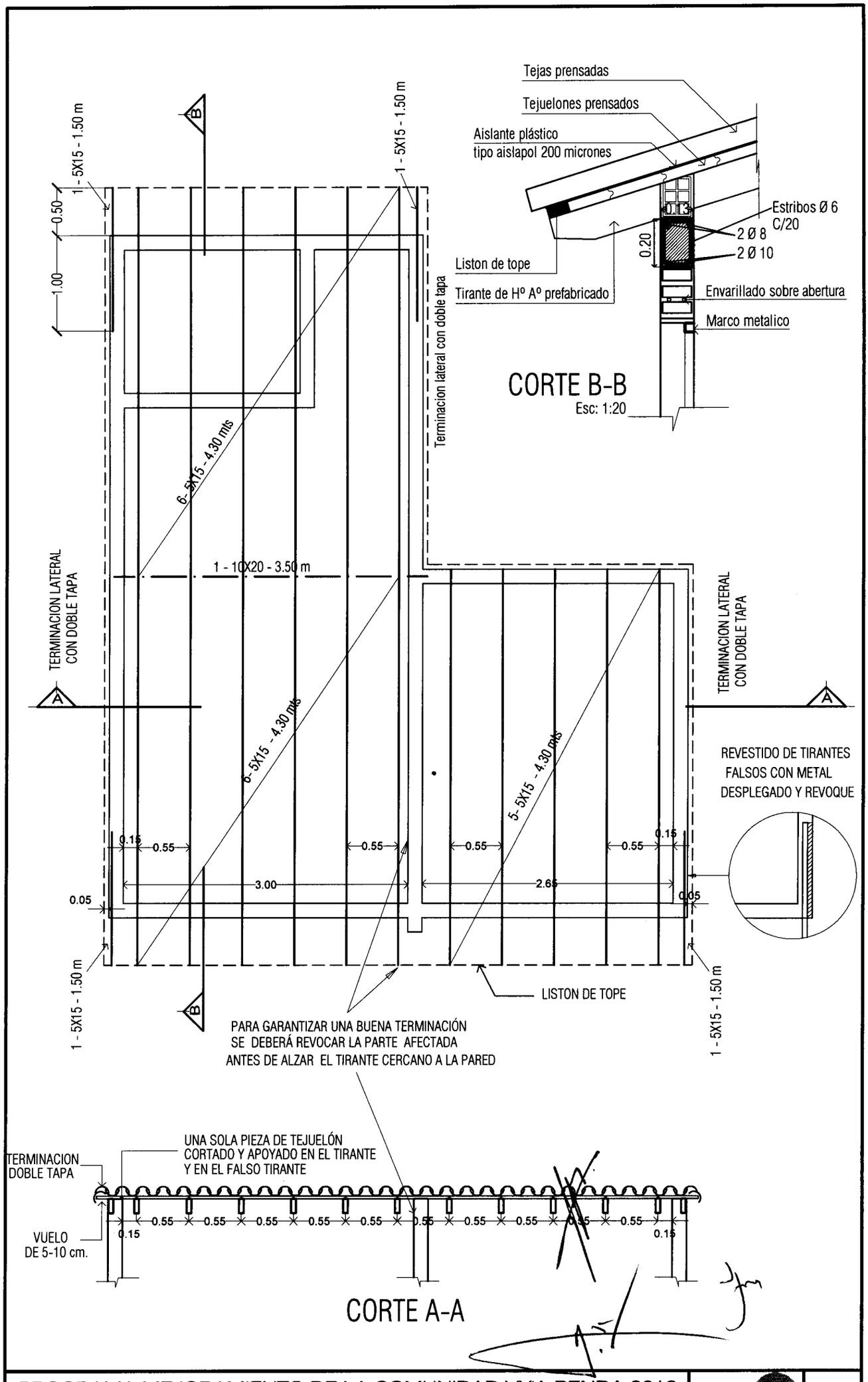

PROGRAMA MEJORAMIENTO DE LA COMUNIDAD VY'A RENDA 2012
PROYECTO : ANDREA FLOR

LAMINA: PLANTA DE ESTRUCTURA DE TECHO ESC.1/50

SENAVITAT

L Nº
05

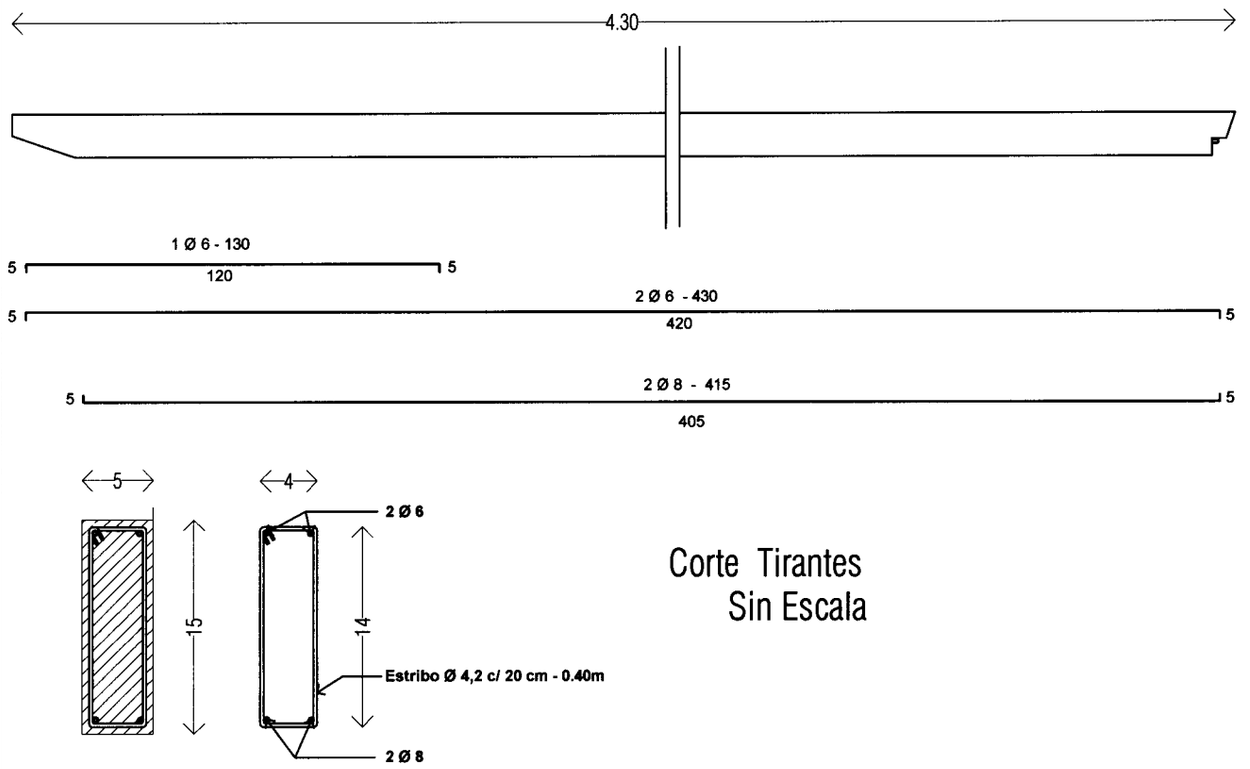

Corte Tirantes
Sin Escala

DETALLE ARMADURAS TIRANTES DE H°A° PREFABRICADO

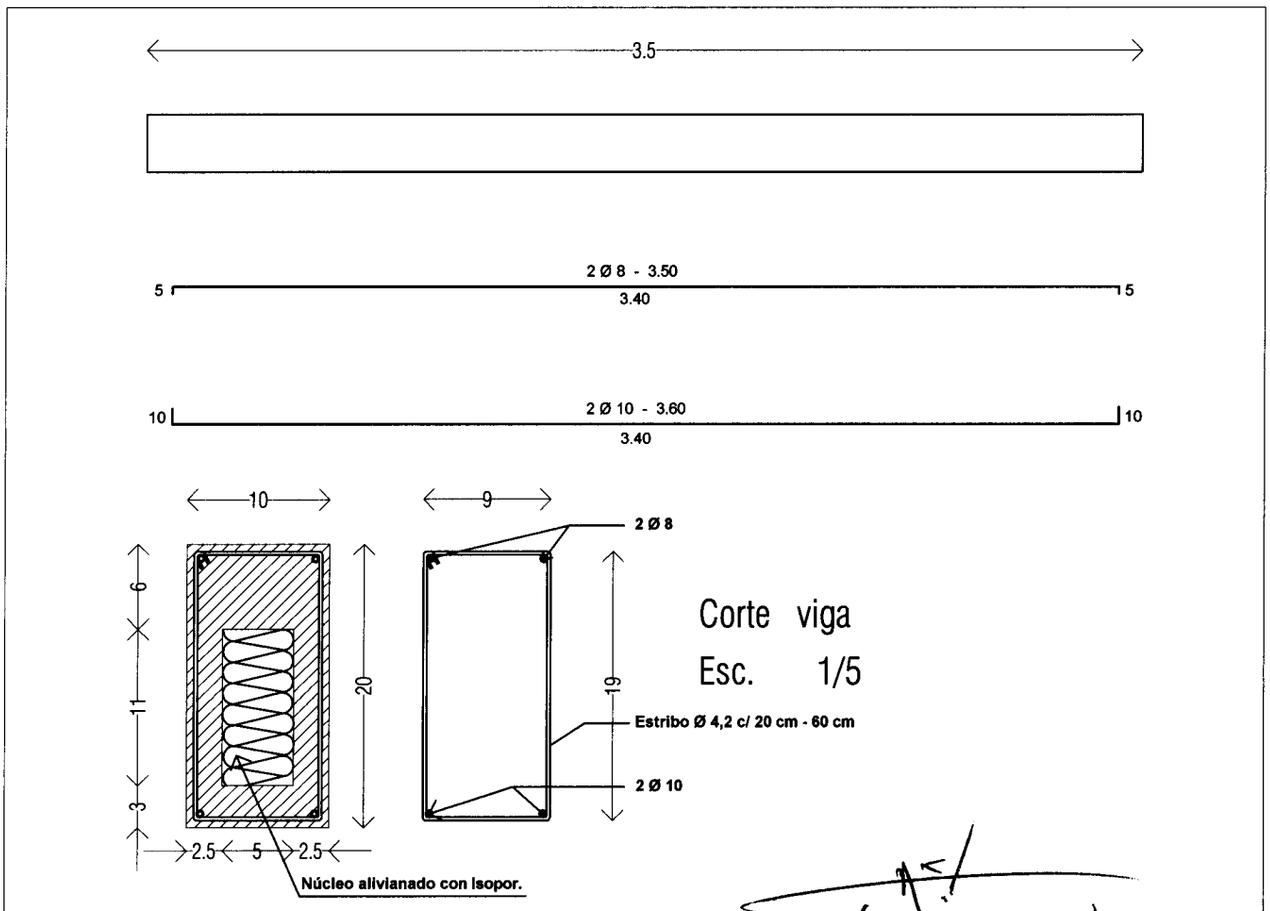

Corte viga
Esc. 1/5

DETALLE ARMADURAS VIGA DE H°A° PREFABRICADO

PROGRAMA MEJORAMIENTO DE LA COMUNIDAD VY'A RENDA 2012
PROYECTO : ANDREA FLOR

LAMINA: DETALLE DE ESTRUCTURA DE HºAº PREFABRICADO

SENAVITAT

L Nº
06 a

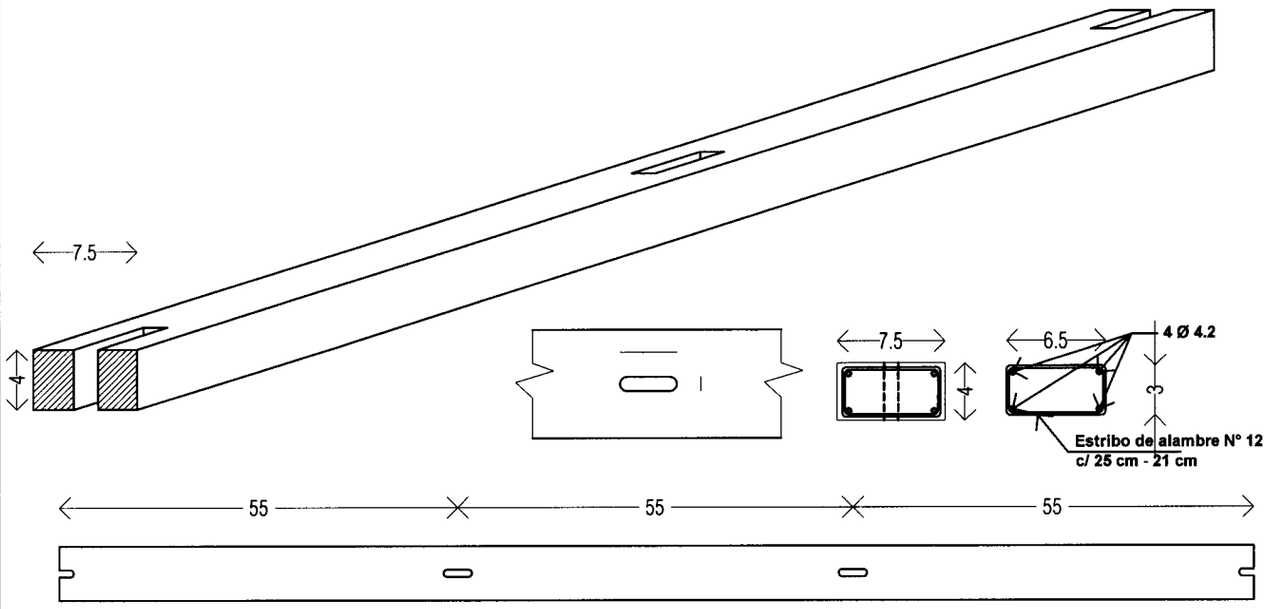

Detalle Liston de Tope

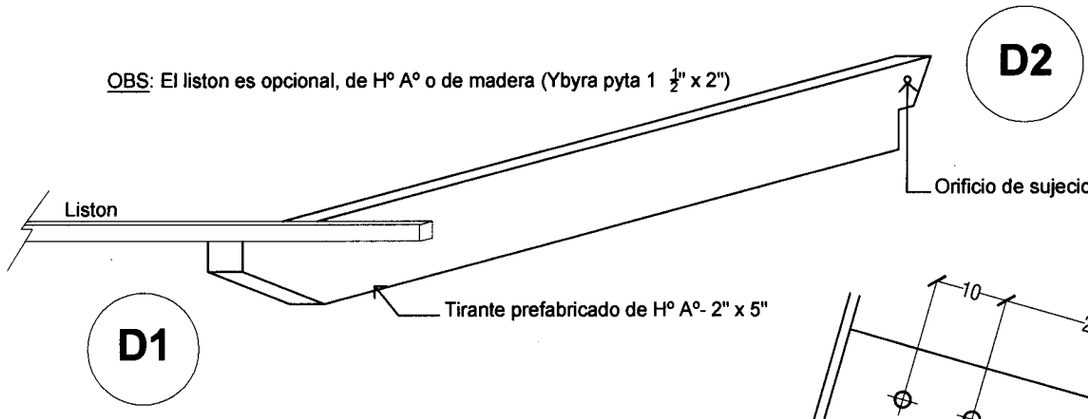

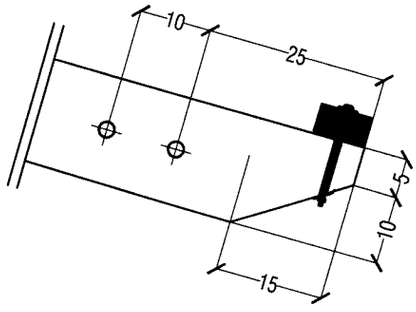

Perforaciones para
soporte de canaleta

Detalle 1 - Esc 1/20

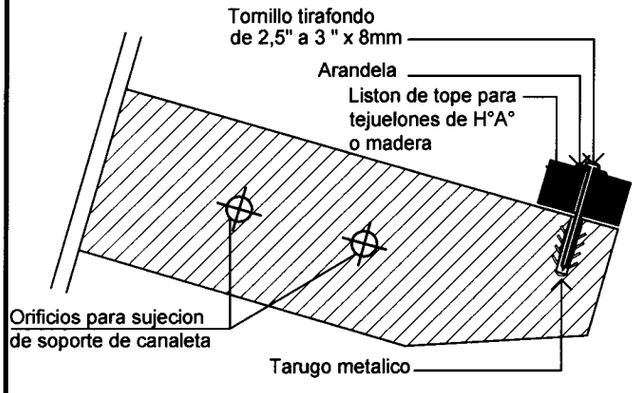

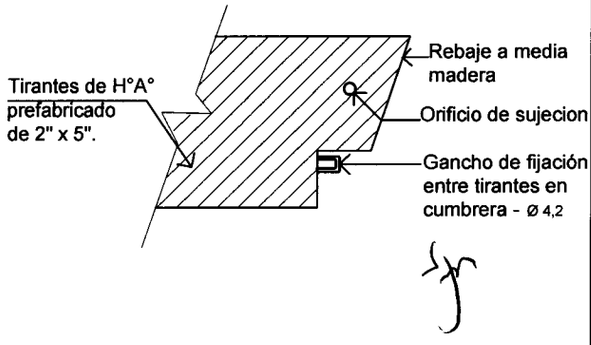

Detalle 2 - Esc 1/10

Detalle 1 - Esc 1/10

PROGRAMA MEJORAMIENTO DE LA COMUNIDAD VY'A RENDA 2012 PROYECTO : ANDREA FLOR	SENAVITAT L Nº
LAMINA: DETALLE DE ESTRUCTURA DE HºAº PREFABRICADO	06 b

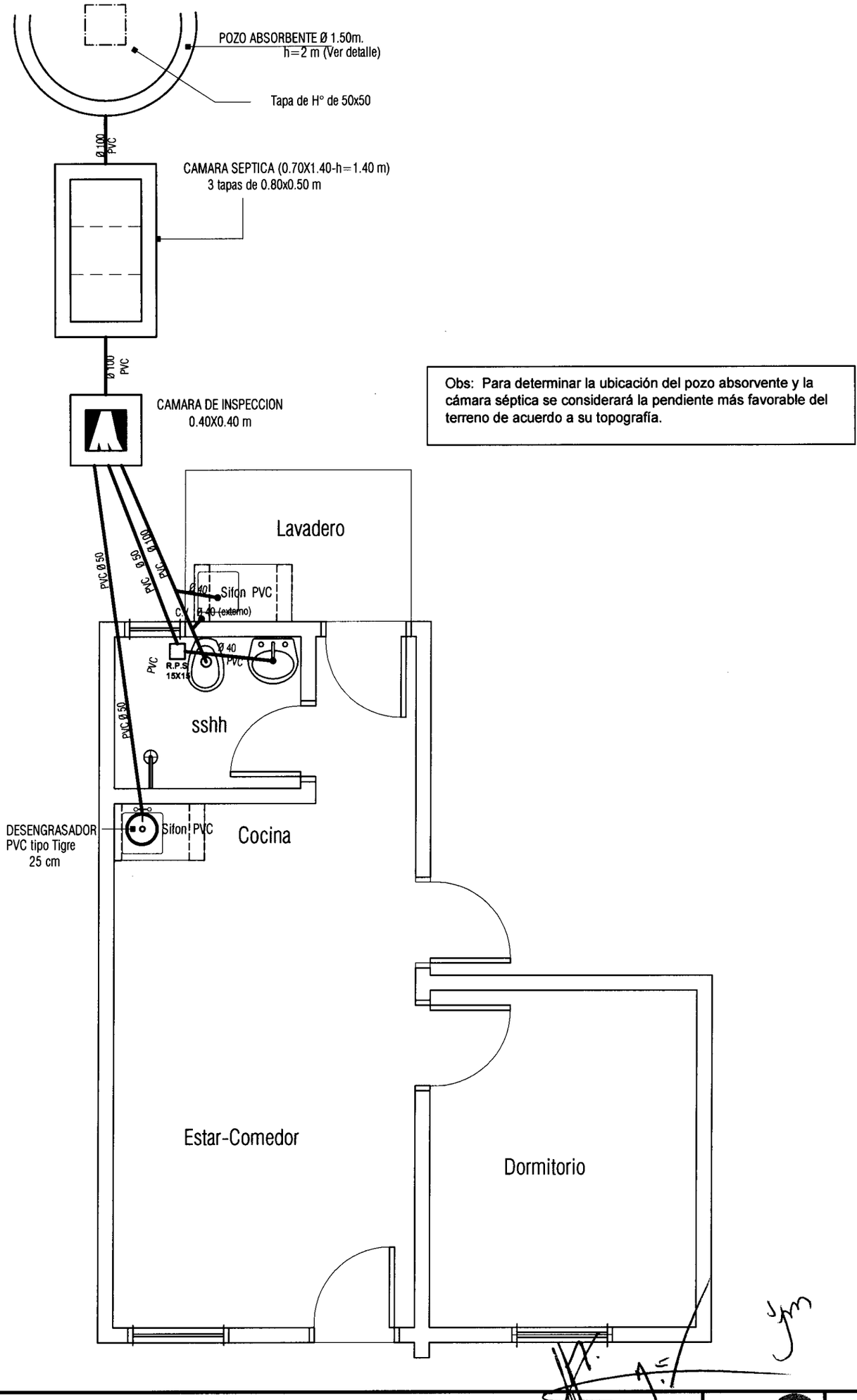

PROGRAMA MEJORAMIENTO DE LA COMUNIDAD VY'A RENDA 2012
PROYECTO : ANDREA FLOR

LAMINA: PLANTA INST. DESAGUE CLOACAL ESC.1/50

SENAVITAT

L Nº 07

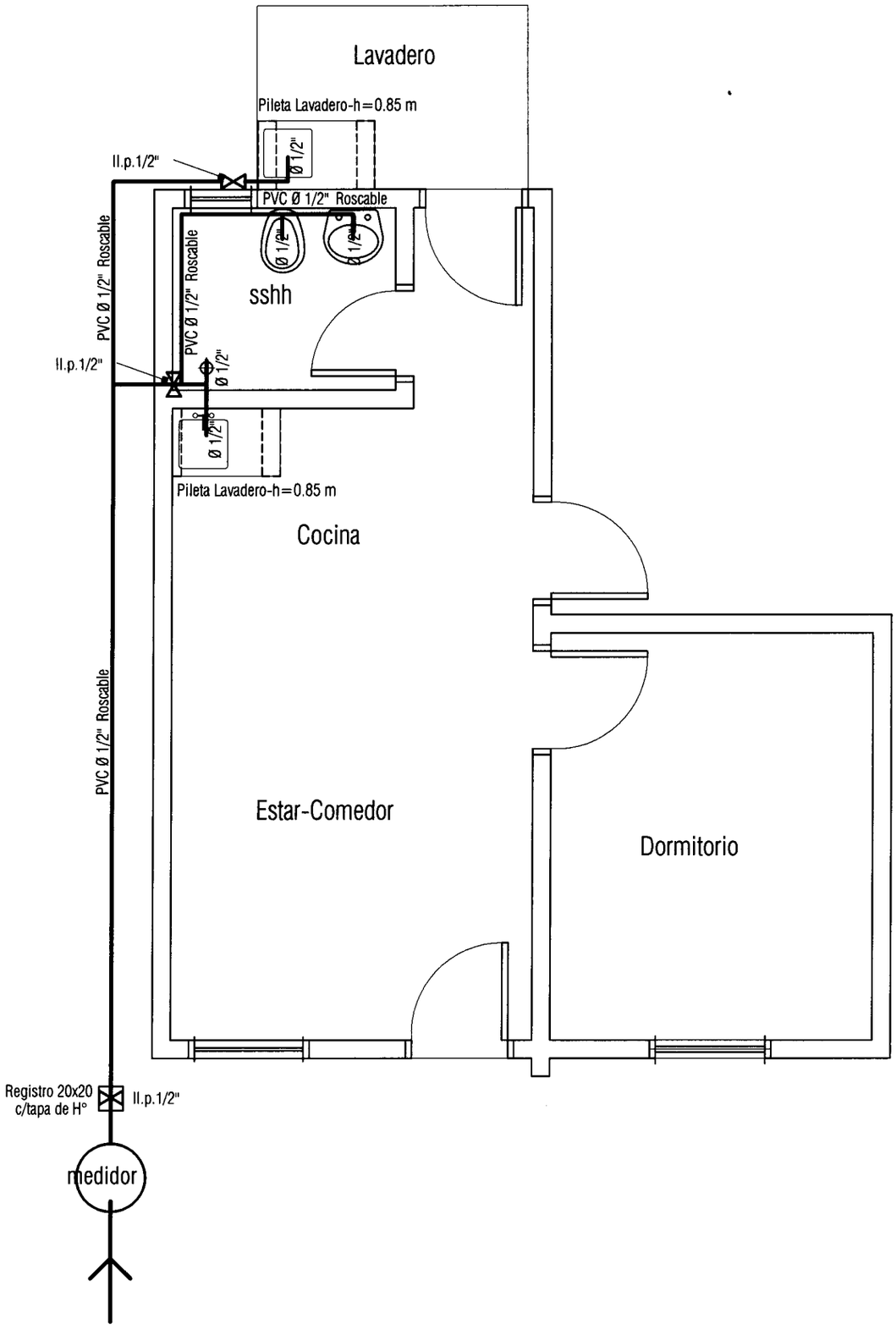

PROGRAMA MEJORAMIENTO DE LA COMUNIDAD VY'A RENDA 2012
PROYECTO : ANDREA FLOR

LAMINA: PLANTA INST. AGUA CORRIENTE ESC.1/50

SENAVITAT
SECRETARIA NACIONAL DE LA VIVIENDA Y EL HABITAT

L Nº
08

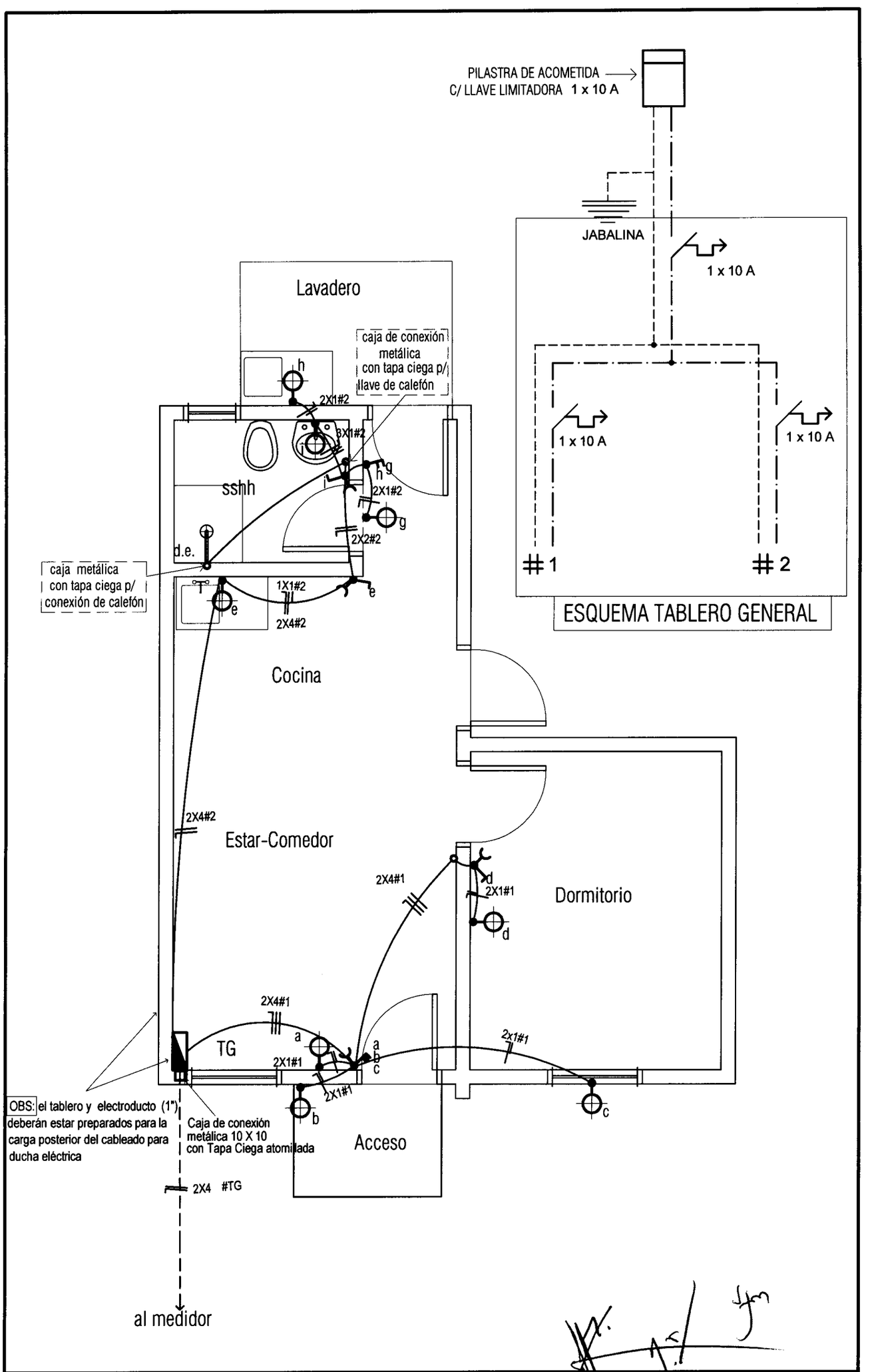

PROGRAMA MEJORAMIENTO DE LA COMUNIDAD VY'A RENDA 2012
PROYECTO : ANDREA FLOR

LAMINA: PLANTA INST. ELECTRICA ESC.1/50

SENAVITAT

L Nº 09

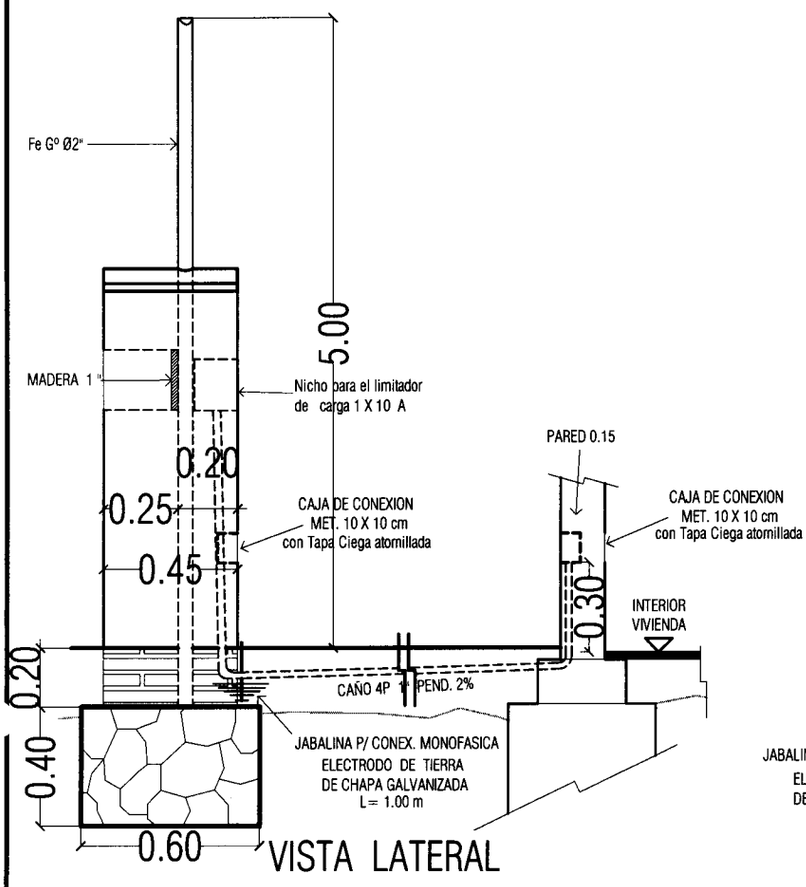

VISTA LATERAL

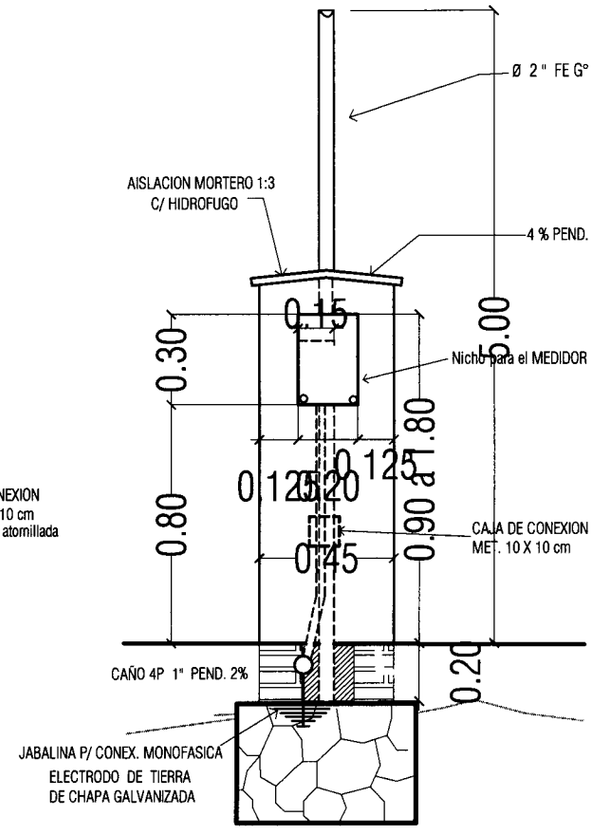

VISTA FRONTAL

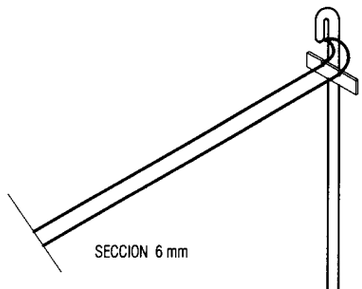

CRUCETA s / ANEXO 22 - ANDE

OBS: SE CONSTRUIRAN LOS TIPOS DE PILASTRAS CONFORME A LOS TIPOS DE VIVIENDAS Y CORRESPONDIENTE UBICACION O DISPOSICION DE LA RED DE B.T
AISLACION ASFALTICA S/ LA 2DA. HILADA DEL TERRENO NATURAL.

CADA VIVIENDA TENDRA UNA FASE INDEPENDIENTE Y UN NEUTRO

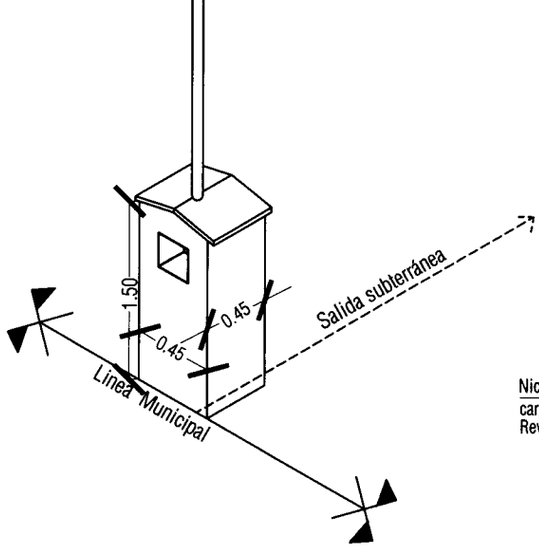

AXONOMETRICA

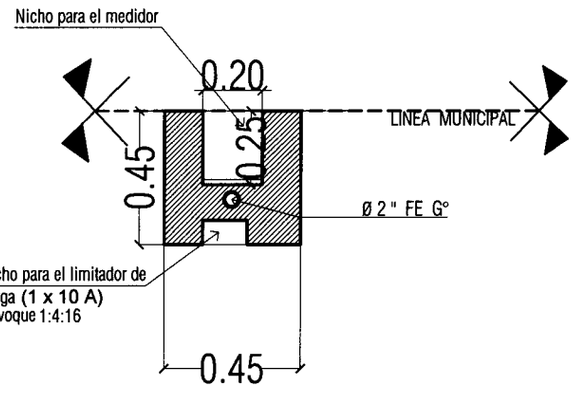

PLANTA

PROGRAMA MEJORAMIENTO DE LA COMUNIDAD VY'A RENDA 2012

PROYECTO : ANDREA FLOR

LAMINA: DETALLE DE PILASTRA

SENAVITAT

L Nº 10

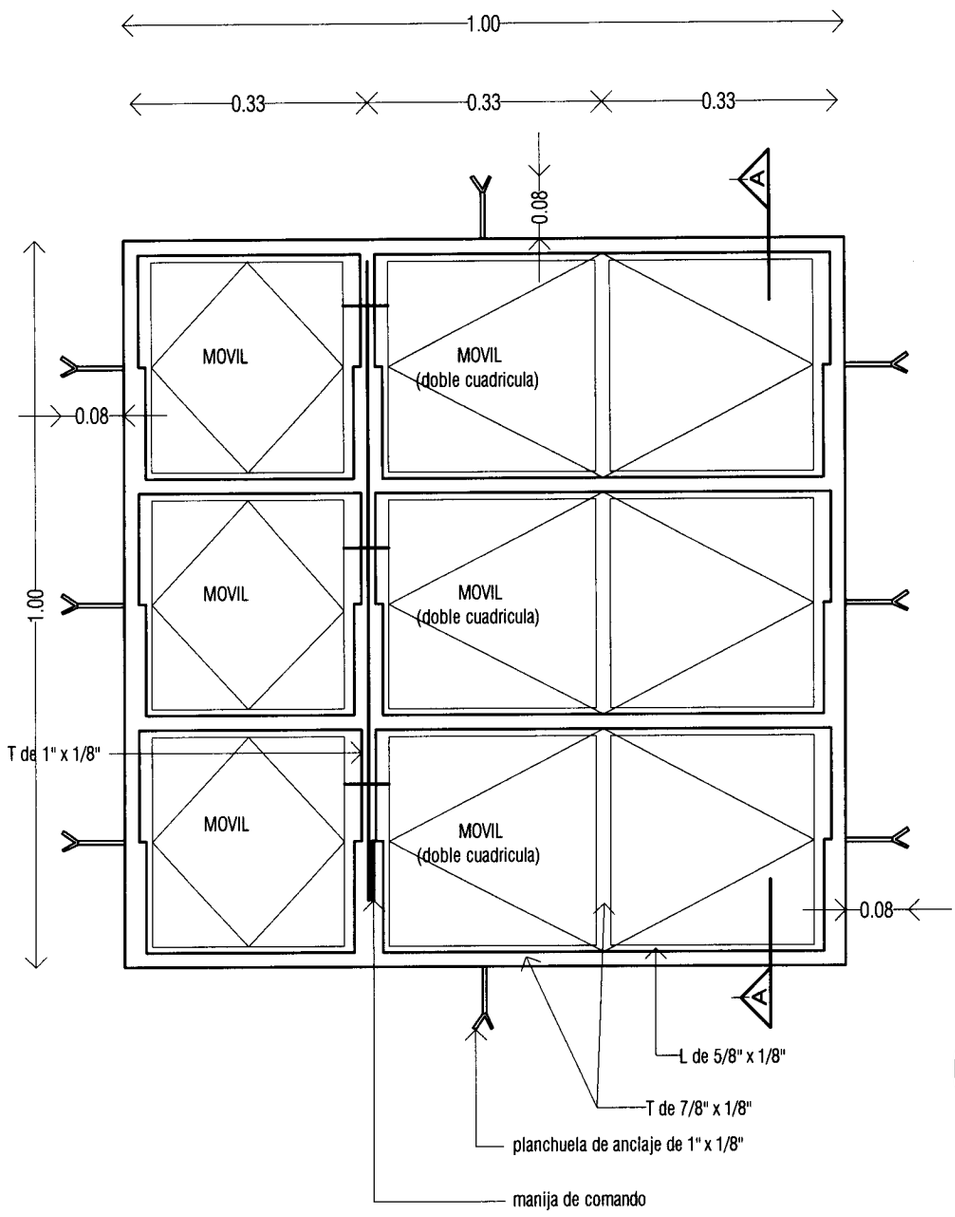

ALZADO

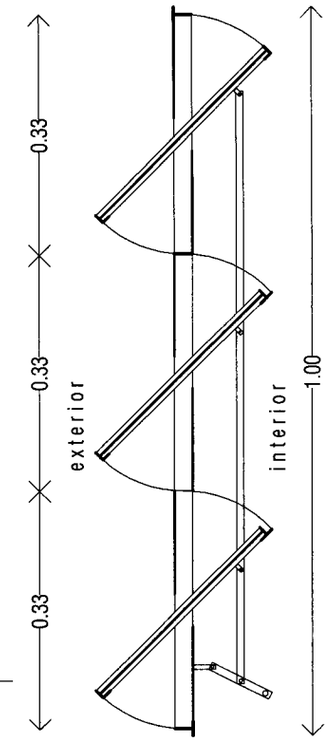

CORTE A-A

V1

VENTANA METALICA TIPO BALANCIN
1.00 X 1.00m

Ubicacion :	estar - comedor dormitorio
Cantidad :	2 unid.

PROGRAMA MEJORAMIENTO DE LA COMUNIDAD VY'A RENDA 2012
PROYECTO : ANDREA FLOR

LAMINA: DETALLE DE ABERTURA V1

SENAVITAT

L Nº 11

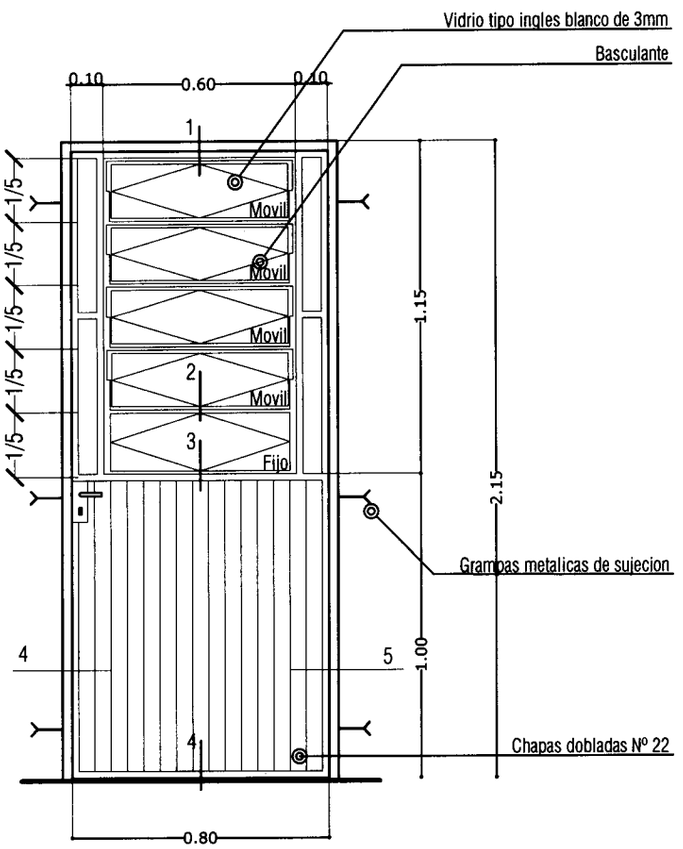

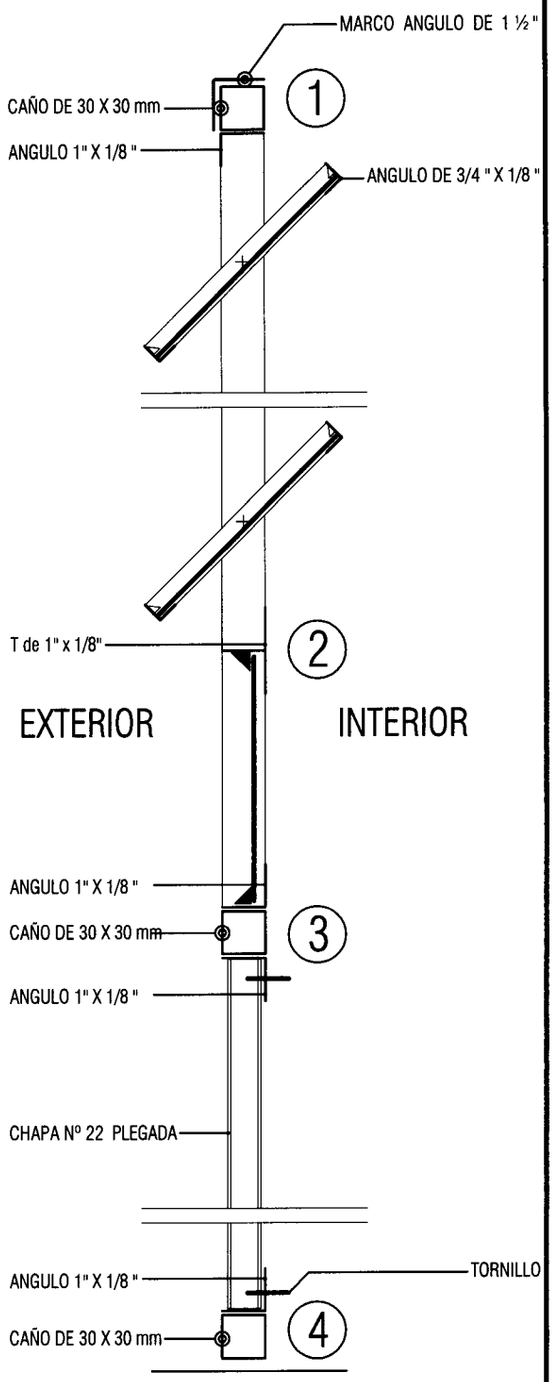

P3

PUERTA METALICA

0.80 x 2.10 m

Ubicacion :	acceso posterior
Cantidad :	1 unid.

DETALLE DE PUERTA METALICA

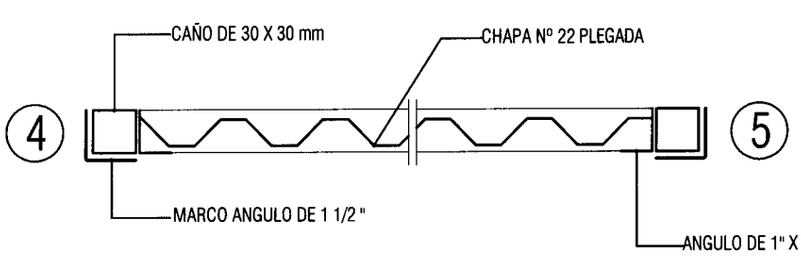

PROGRAMA MEJORAMIENTO DE LA COMUNIDAD VY'A RENDA 2012

PROYECTO : ANDREA FLOR

LAMINA: DETALLE DE ABERTURA METALICA

SENAVITAT

L Nº 12 a

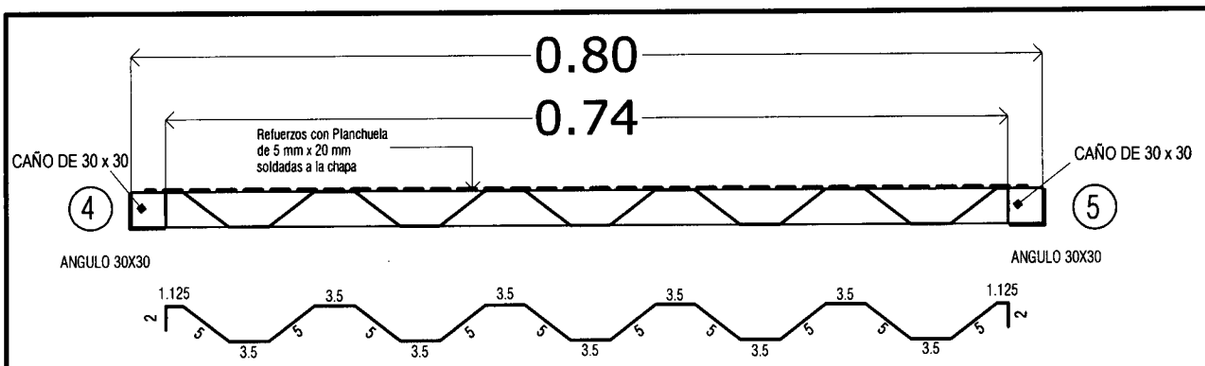

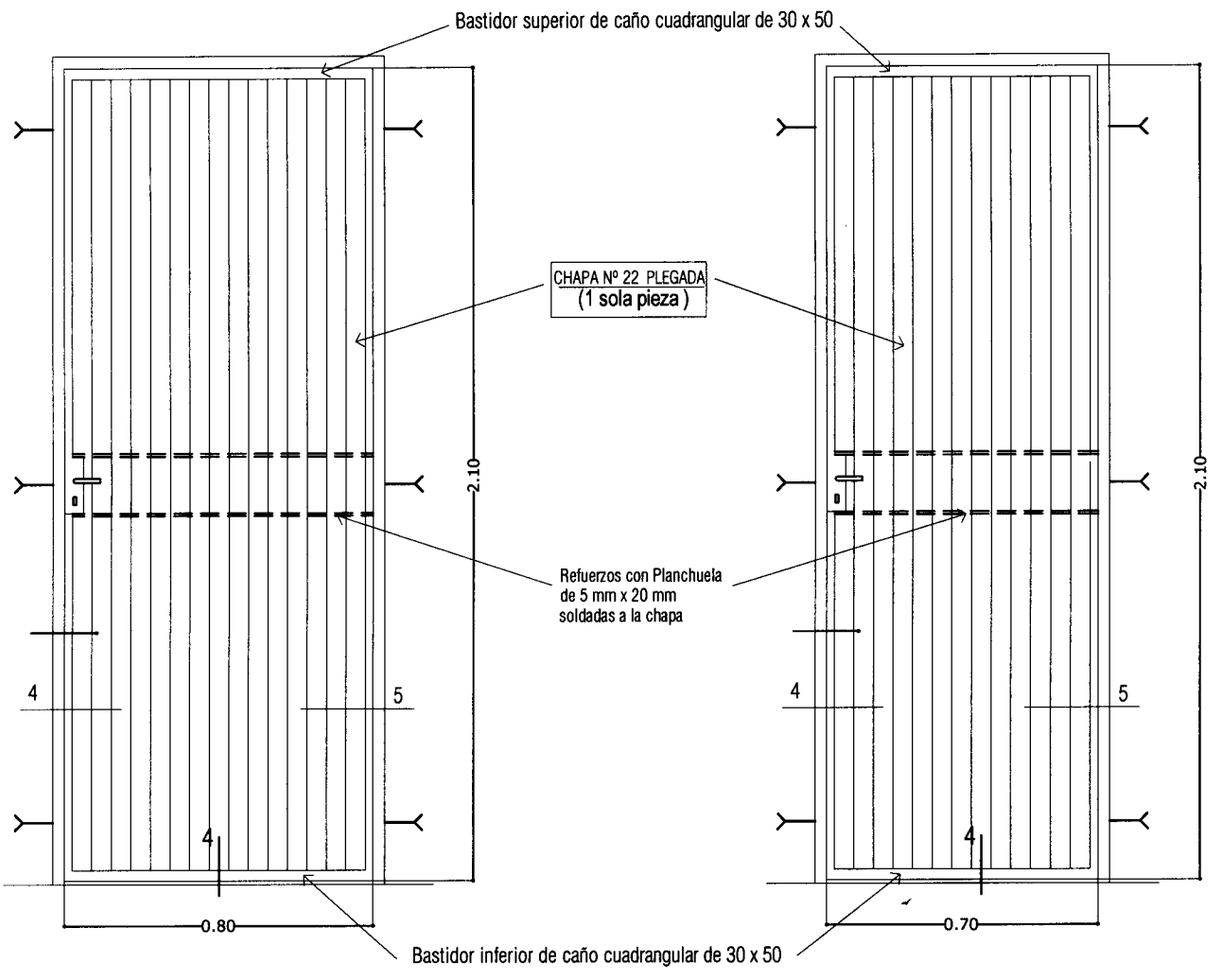

P1 PUERTA METALICA 0.80 x 2.10m

Ubicacion : acceso principal
dormitorio

Cantidad : 3 unid.

P2 PUERTA METALICA 0.70 x 2.10m

Ubicacion : Baño

Cantidad : 1 unid.

V2 VENTANA METALICA TIPO BALANCIN DE 0.40 X 0.60m

Ubicacion : Baño

Cantidad : 1 unid.

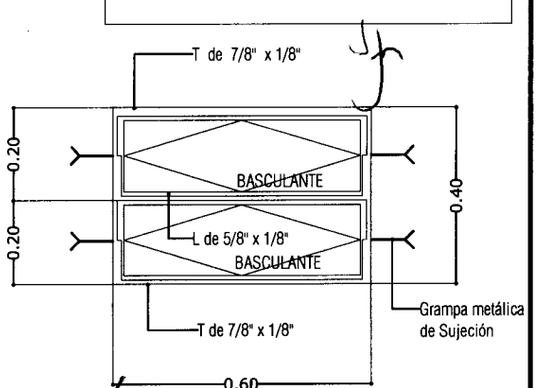

PROGRAMA MEJORAMIENTO DE LA COMUNIDAD VY'A RENDA 2012
PROYECTO : ANDREA FLOR

LAMINA: DETALLE DE ABERTURA METALICA

SENAVITAT
SECRETARIA NACIONAL DE LA VIVIENDA Y EL HABITAT

L Nº 12 b

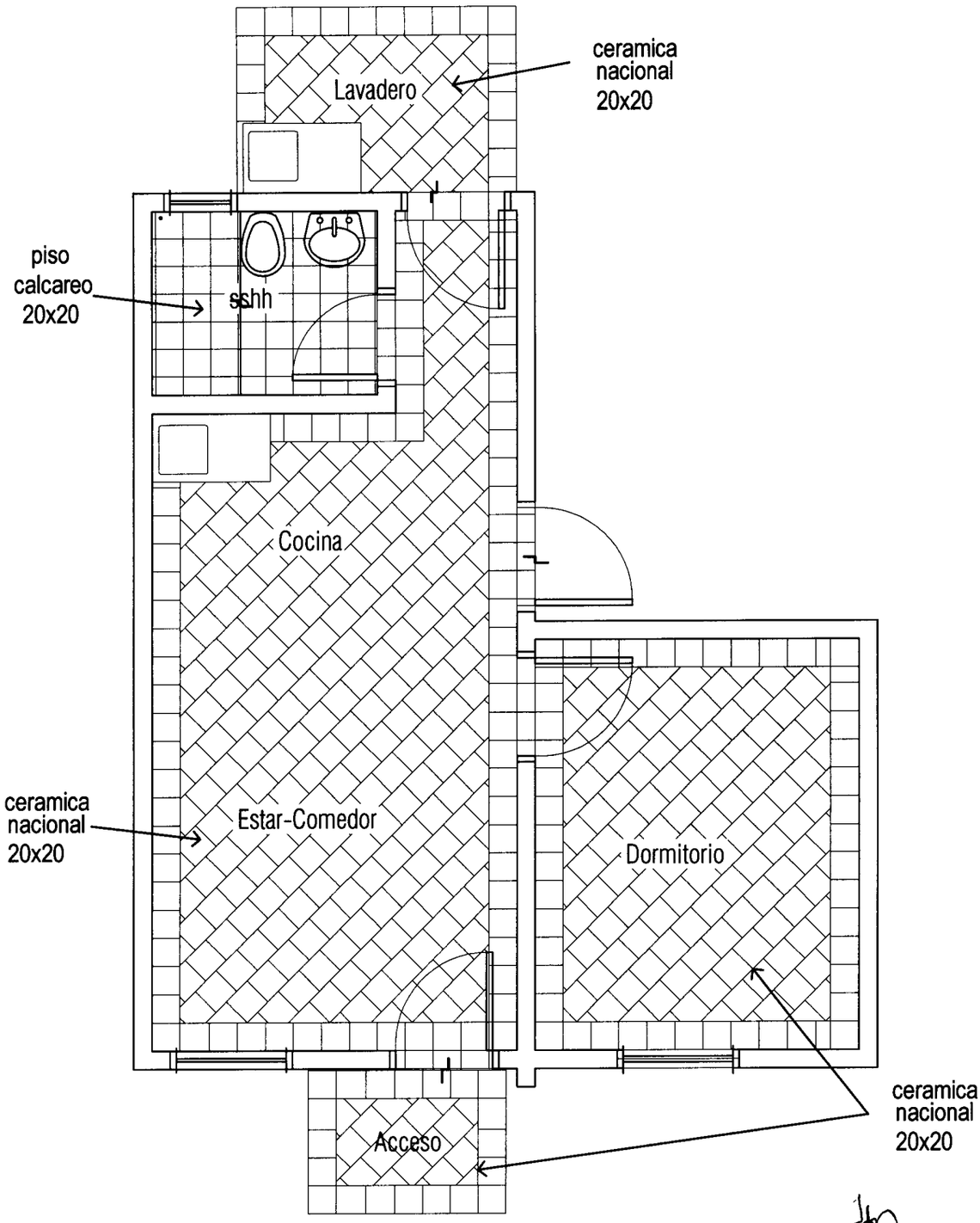

PROGRAMA MEJORAMIENTO DE LA COMUNIDAD VY'A RENDA 2012
PROYECTO : ANDREA FLOR

LAMINA: DETALLE DE DISPOSICION DE PISO ESC.1/50

SENAVITAT

L Nº
13

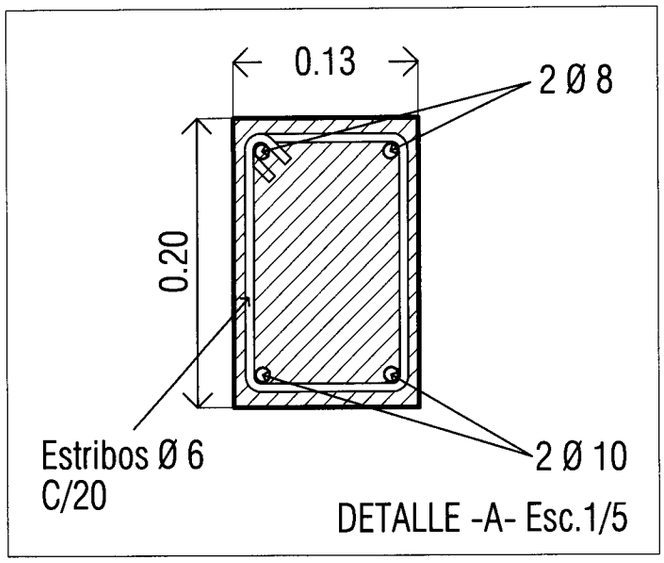

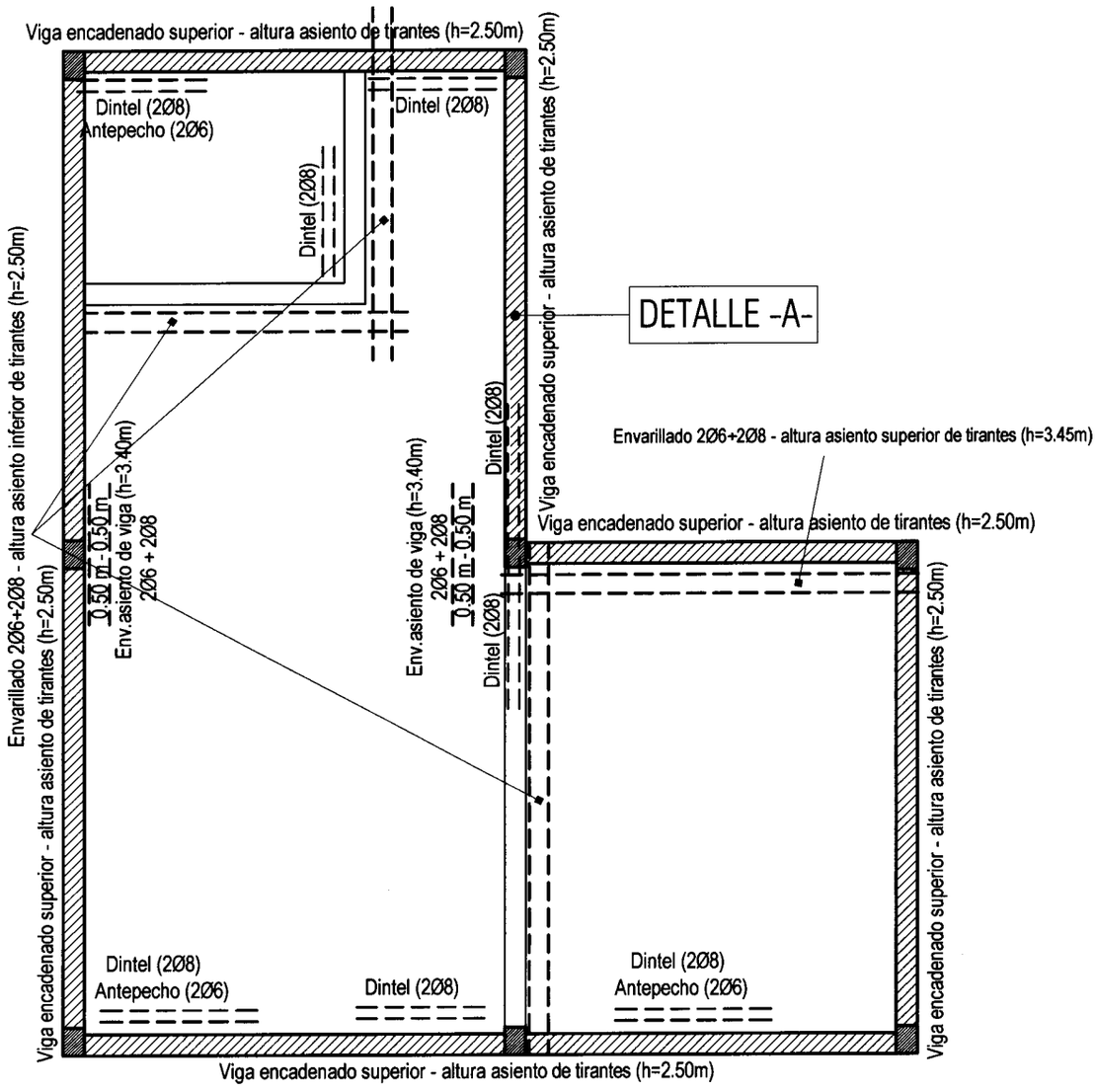

PROGRAMA MEJORAMIENTO DE LA COMUNIDAD VY'A RENDA 2012
PROYECTO : ANDREA FLOR

LAMINA: ESQUEMA VIGA ENCADENADO Y ENVARILLADO DE MUROS ESC.1/50

SENAVITAT

L Nº
14

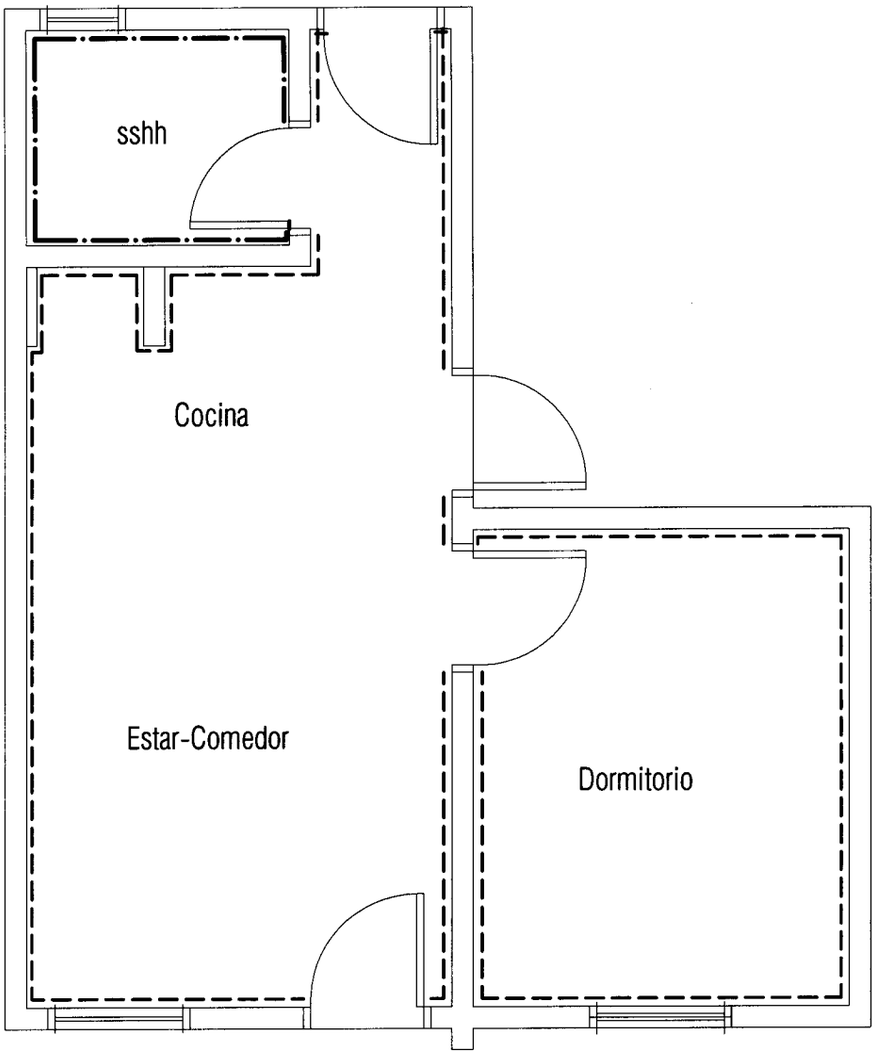

REFERENCIAS

ZOCALO CERAMICO	- - - - - - - - - - - - - - - -
ZOCALO CALCAREO	—·—·—·—·—·—·—

PROGRAMA MEJORAMIENTO DE LA COMUNIDAD VY'A RENDA 2012
PROYECTO : ANDREA FLOR

LAMINA: ESQUEMA UBICACION DE ZOCALOS ESC.1/50

SENAVITAT
SECRETARIA NACIONAL DE LA VIVIENDA Y EL HABITAT

L Nº
15

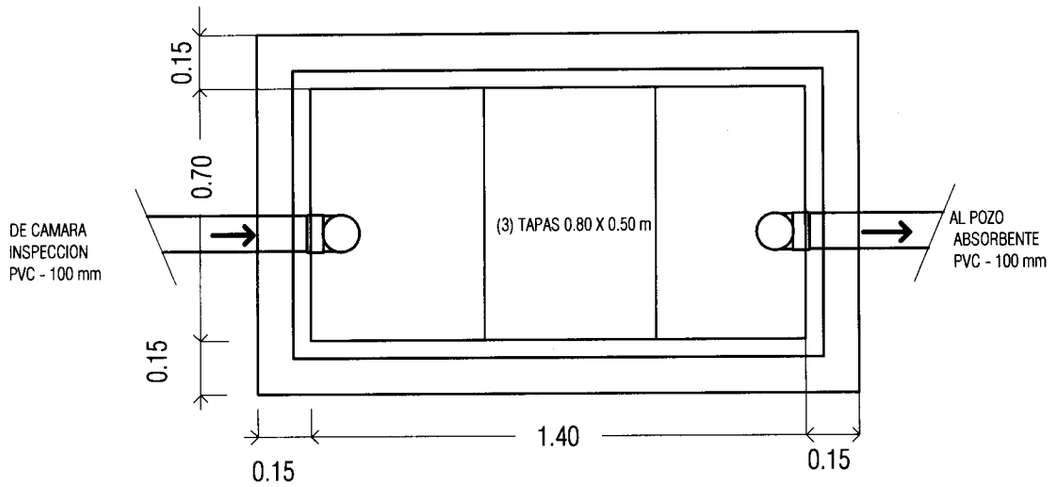

Camara Septica

Planta - ESC: 1/20

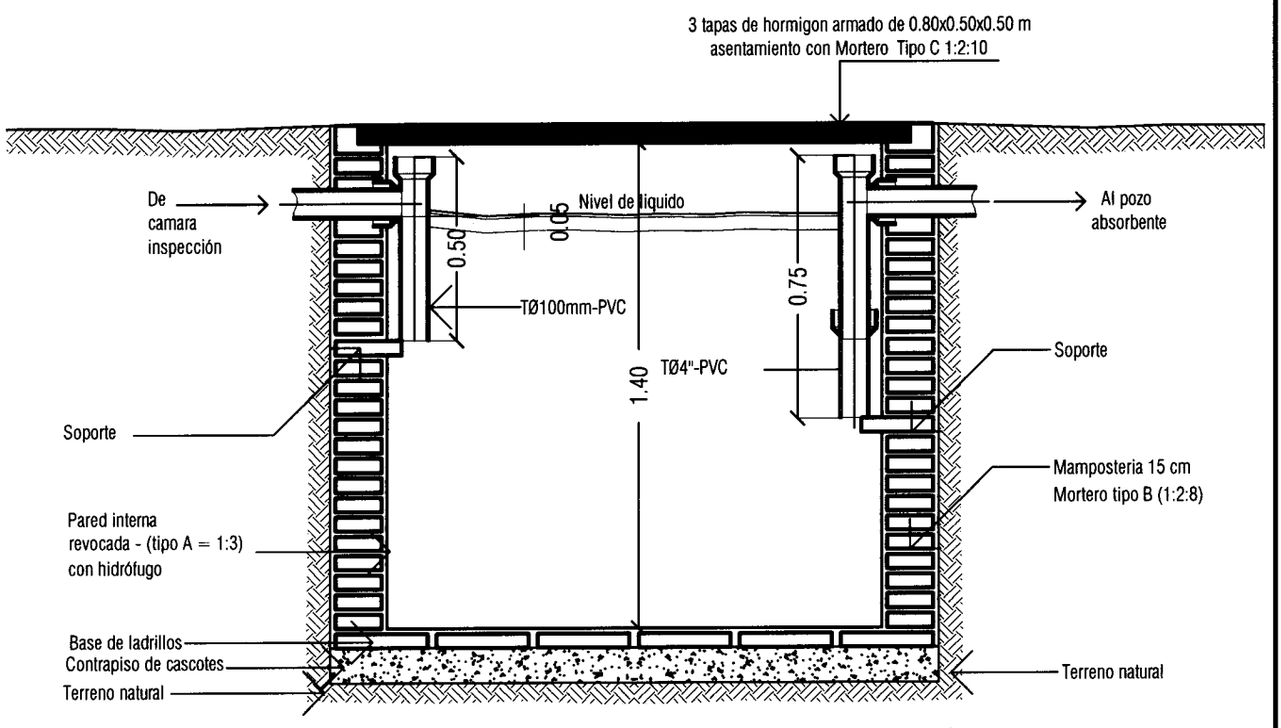

Camara Septica

Corte - Esc: 1/20

PROGRAMA MEJORAMIENTO DE LA COMUNIDAD VYA RENDA 2012

PROYECTO : ANDREA FLOR

LAMINA: DETALLE DE CAMARA SEPTICA

SENAVITAT

L Nº

16

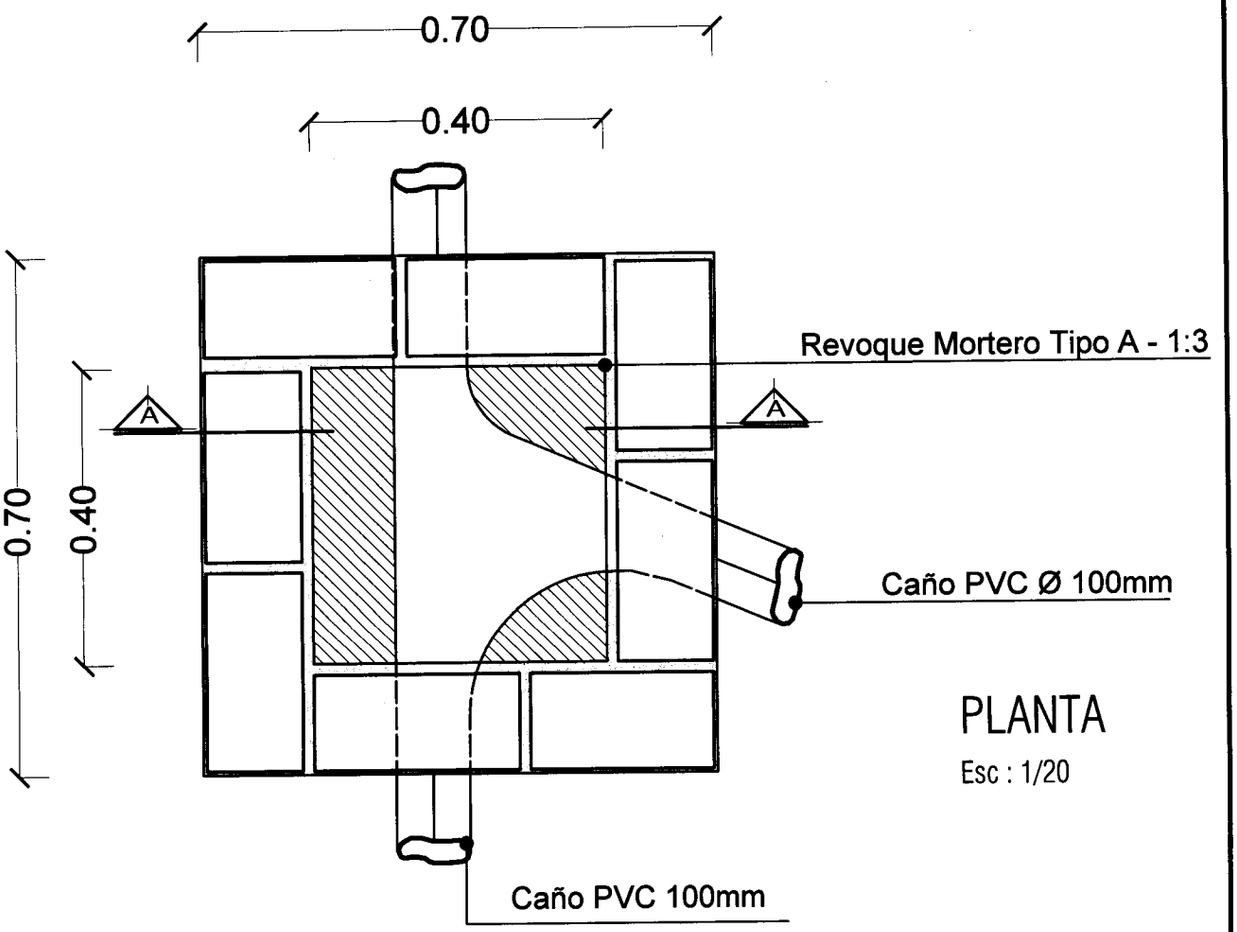

PLANTA

Esc : 1/20

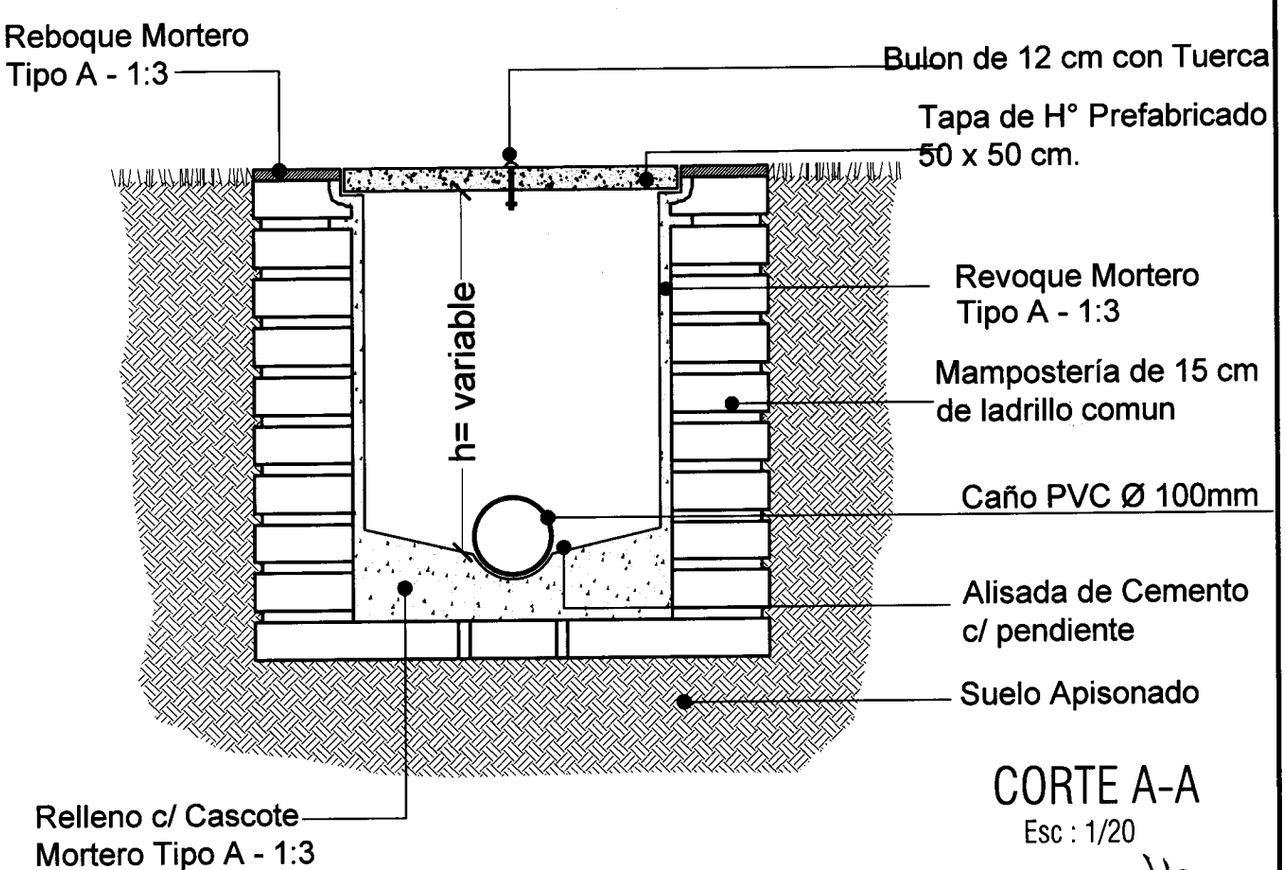

CORTE A-A

Esc : 1/20

CAMARA DE INSPECCION

PROGRAMA MEJORAMIENTO DE LA COMUNIDAD VY'A RENDA 2012

PROYECTO : ANDREA FLOR

LAMINA: DETALLES CONSTRUCCTIVOS DE CAMARA DE INSPECCION

SENAVITAT

L Nº

18

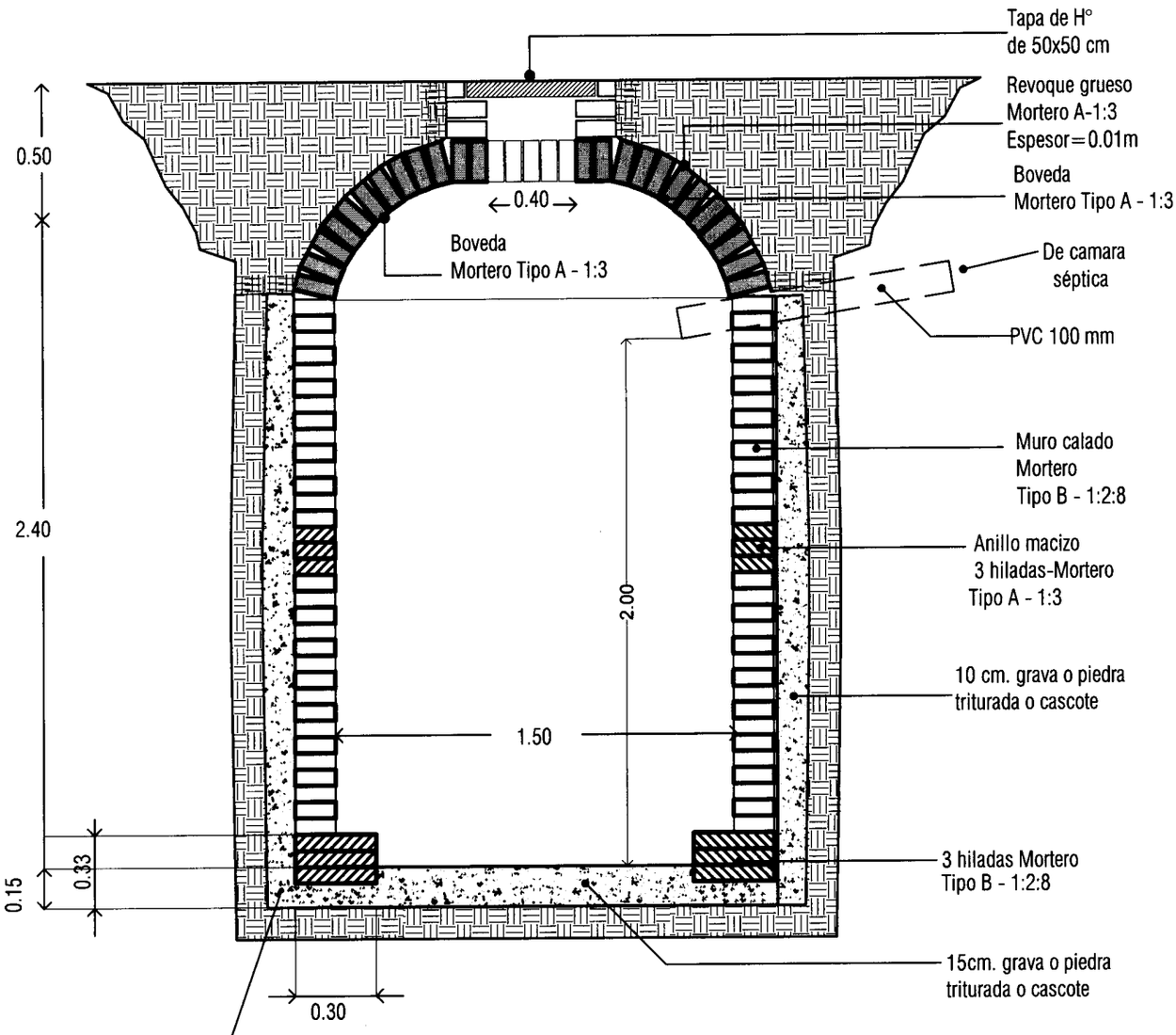

Pozo Absorvente

Corte - Esc: 1/25

SE DEBERA CARGAR EL PIEDREGULLO O LA GRAVA A MEDIDA QUE SE VA LEVANTANDO EL MURO DEL POZO.

PROGRAMA MEJORAMIENTO DE LA COMUNIDAD VY'A RENDA 2012

PROYECTO : ANDREA FLOR

LAMINA: DETALLE CONSTRUCCTIVOS DE POZO ABSORVENTE

SENAVITAT

L Nº 17

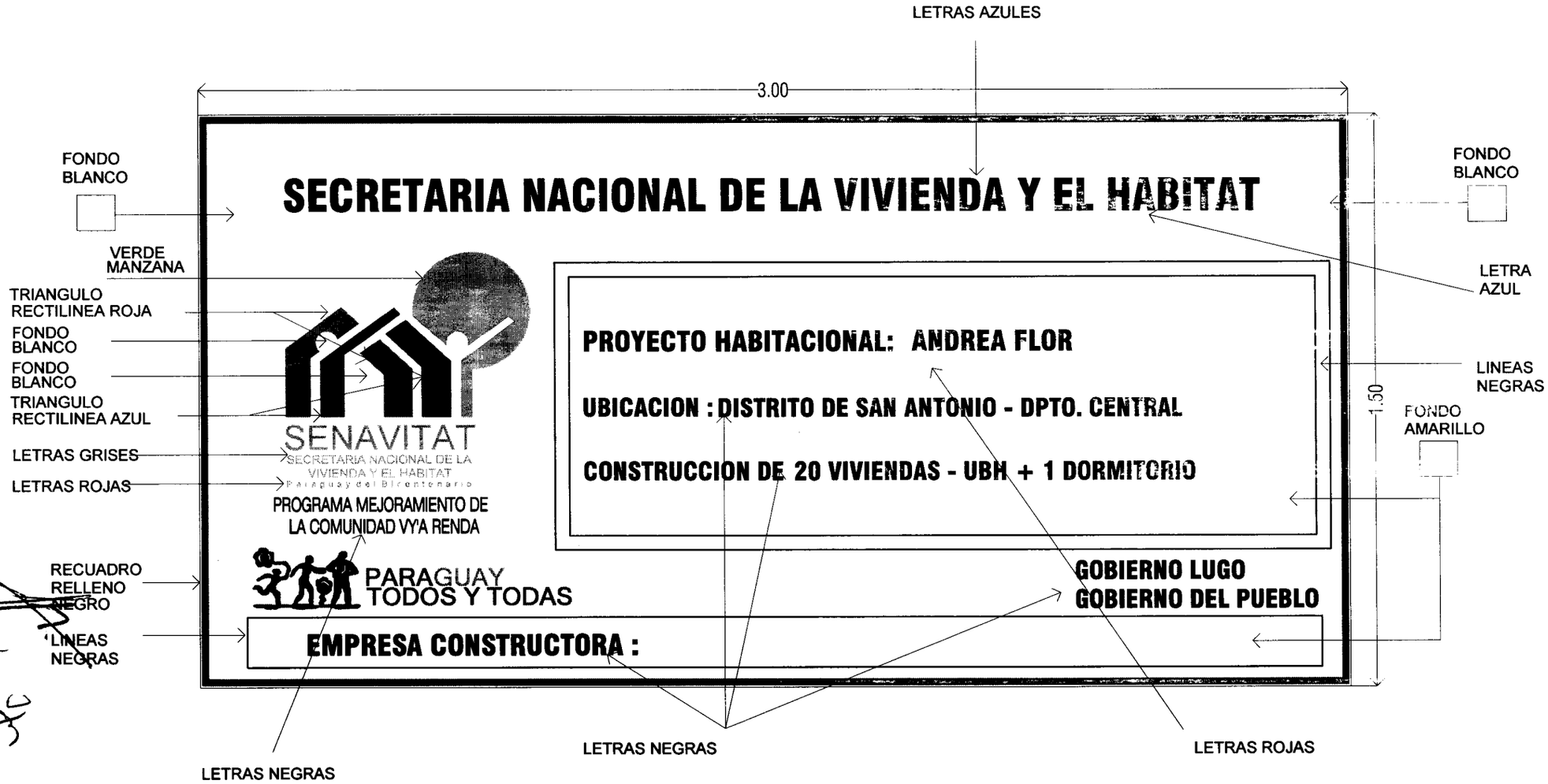

PROGRAMA DE MEJORAMIENTO DE LA COMUNIDAD DE VY'A RENDA 2011
PROYECTO ANDREA FLOR-SAN ANTONIO

LAMINA: DETALLE DE CARTEL DE OBRA

SENAVITAT

L Nº 19 a

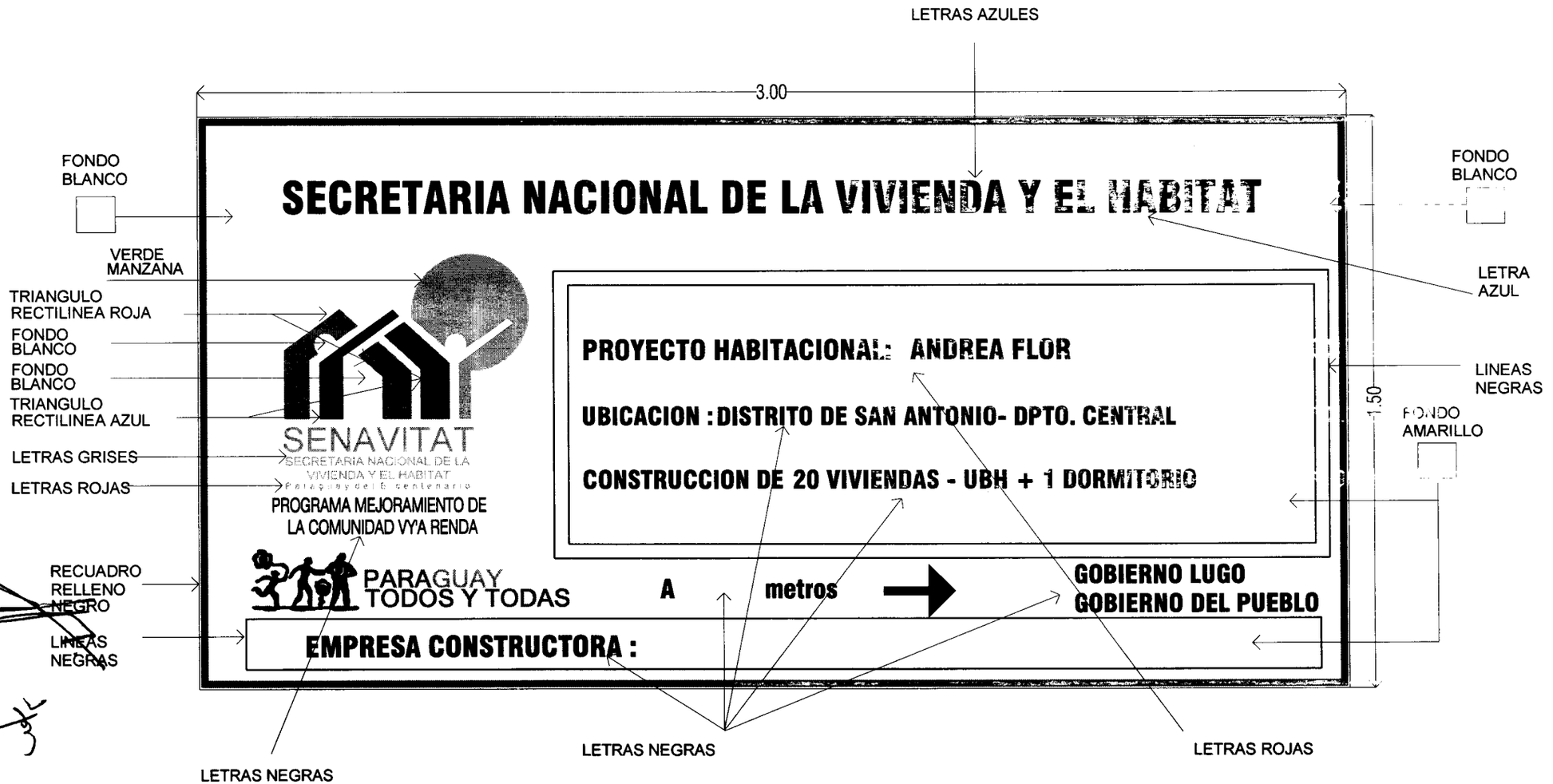

PROGRAMA DE MEJORAMIENTO DE LA COMUNIDAD DE VY'A RENDA 2011
PROYECTO ANDREA FLOR-SAN ANTONIO

LAMINA: DETALLE DE CARTEL DE OBRA

SENAVITAT

L Nº 19 b

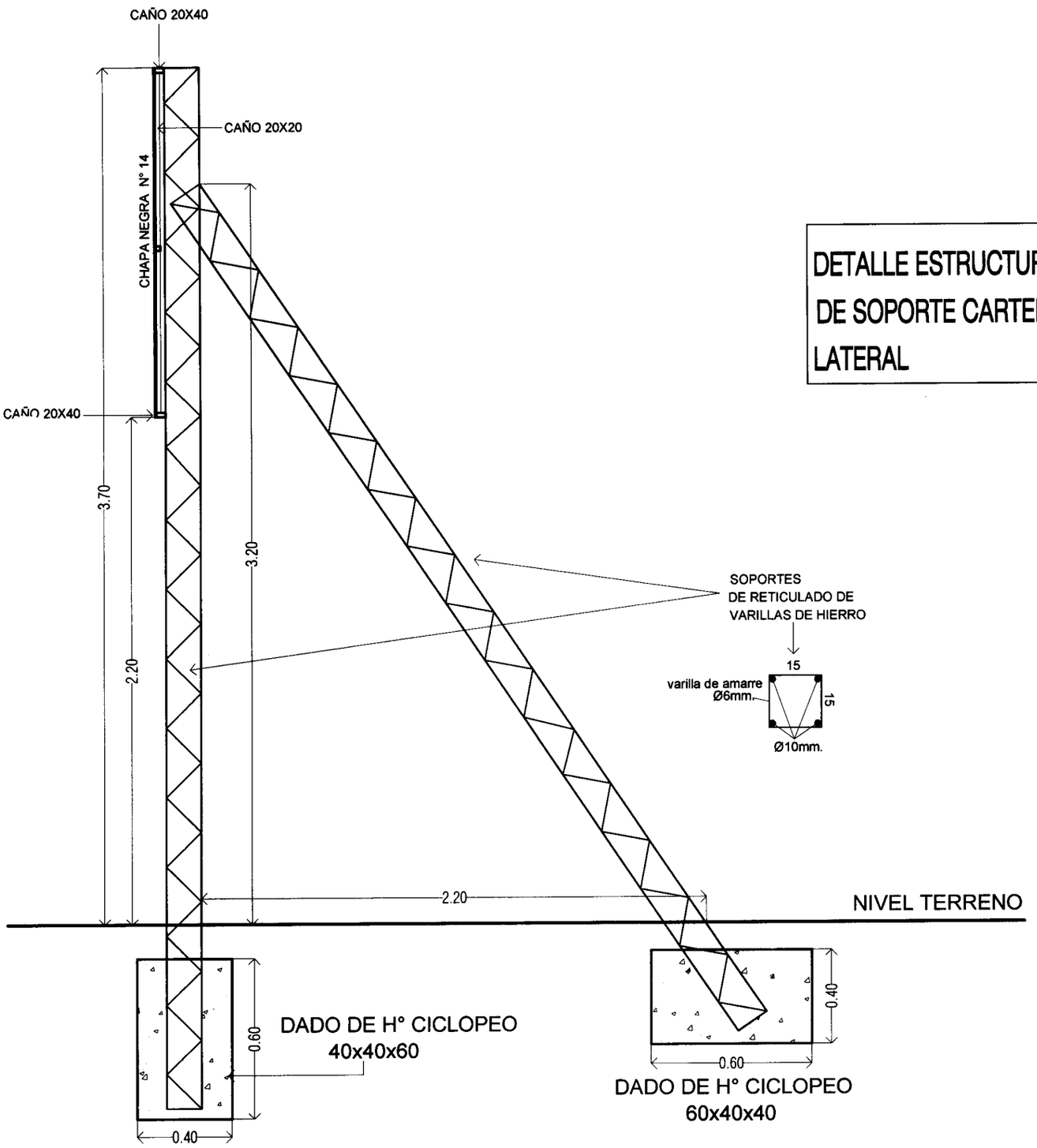

DETALLE ESTRUCTURA DE SOPORTE CARTEL LATERAL

PROGRAMA DE MEJORAMIENTO DE LA COMUNIDAD DE VY'A RENDA 2011
PROYECTO ANDREA FLOR-SAN ANTONIO

LAMINA: DETALLE DE CARTEL DE OBRA

SENAVITAT

L Nº 19 c

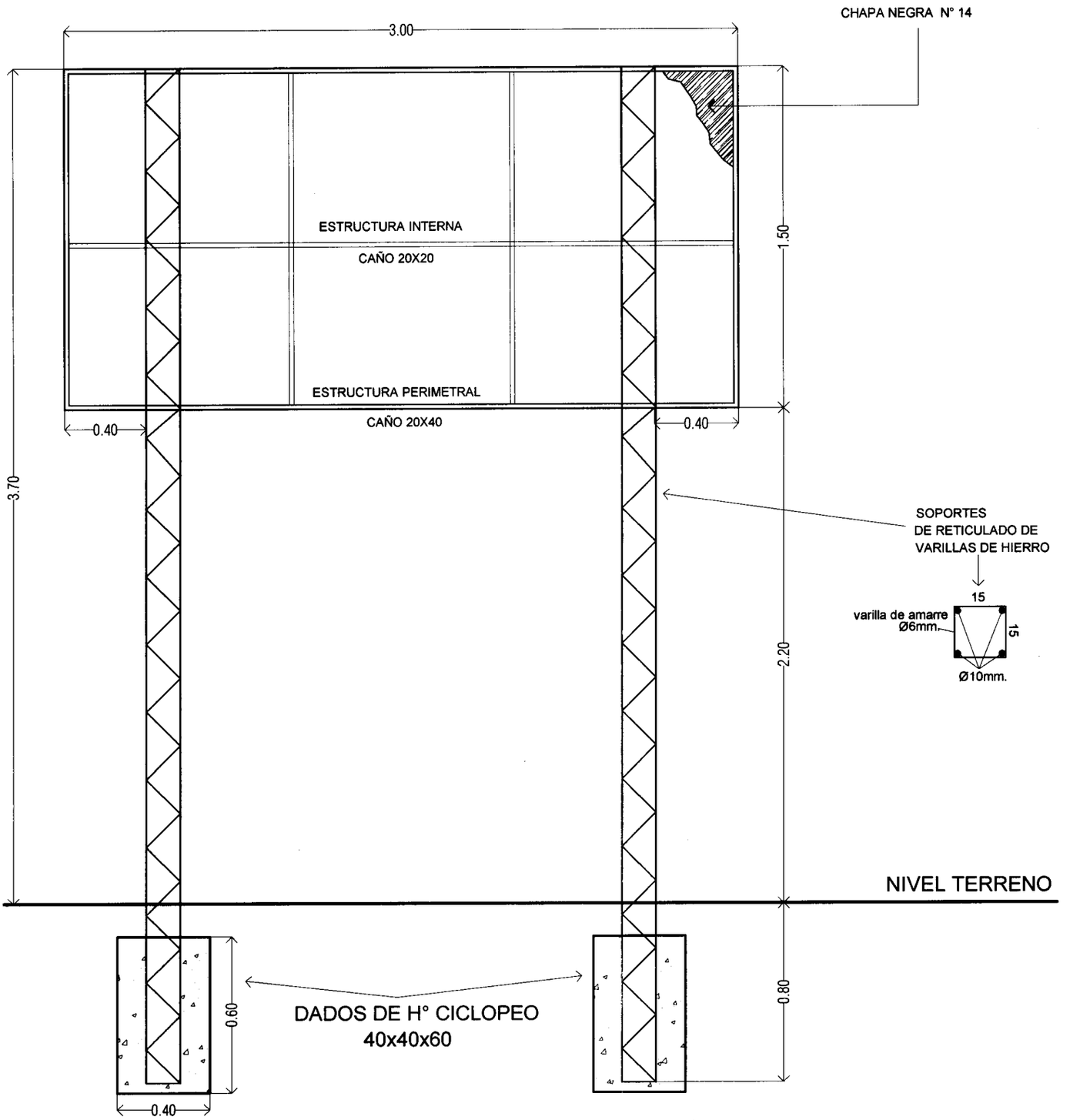

DETALLE ESTRUCTURA DE SOPORTE CARTEL FRONTAL

PROGRAMA DE MEJORAMIENTO DE LA COMUNIDAD DE VY'A RENDA 2011
PROYECTO ANDREA FLOR-SAN ANTONIO

LAMINA: DETALLE DE CARTEL DE OBRA

SENAVITAT

L Nº 19 d

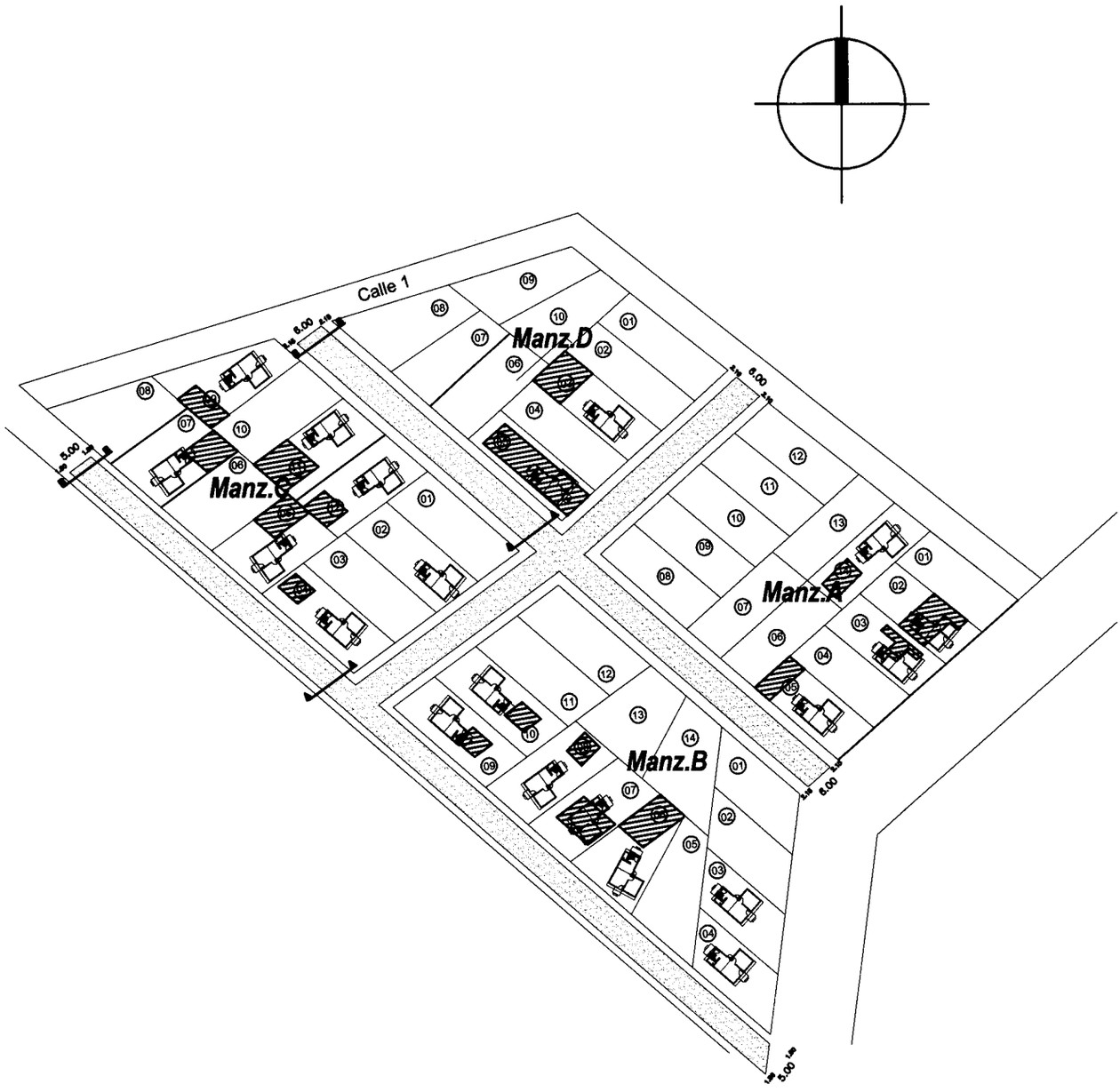

PLANO DE RED VIAL
ESCALA: 1/1250

PROYECTO: ANDREA FLOR(SAN ANTONIO)-DPTO. CENTRAL

PROGRAMA MEJORAMIENTO DE LA COMUNIDAD VY'A RENDA 2012

01 a

SENAVITAT

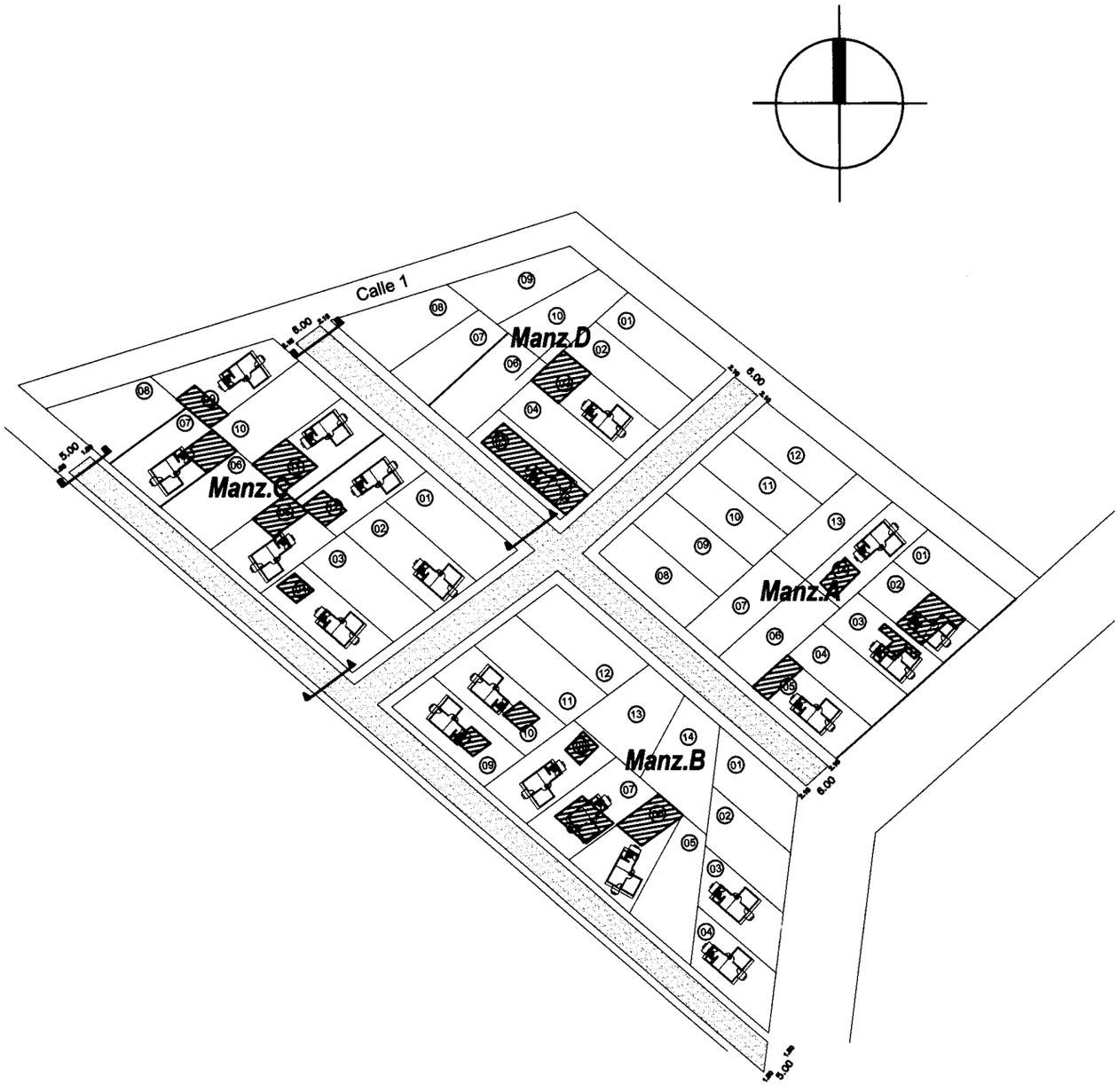

PLANO DE RED VIAL
ESCALA: 1/1250

PROYECTO: ANDREA FLOR(SAN ANTONIO)-DPTO. CENTRAL

PROGRAMA MEJORAMIENTO DE LA COMUNIDAD VY'A RENDA 2012

01 a

SENAVITAT

DETALLES DE MUROS DE PIEDRA BRUTA

DETALLE DE MURO P.B EN SECCION A-A

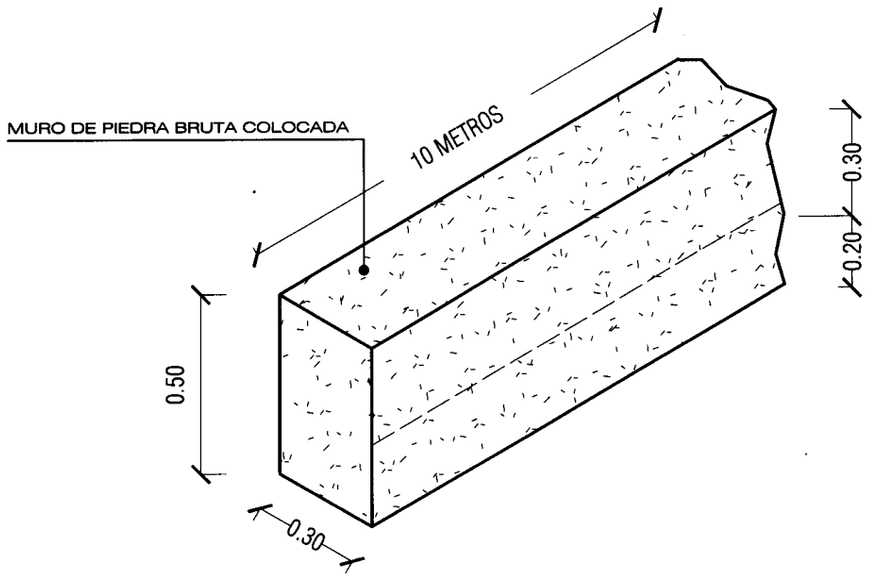

DETALLE DE MURO EN SECCION B-B

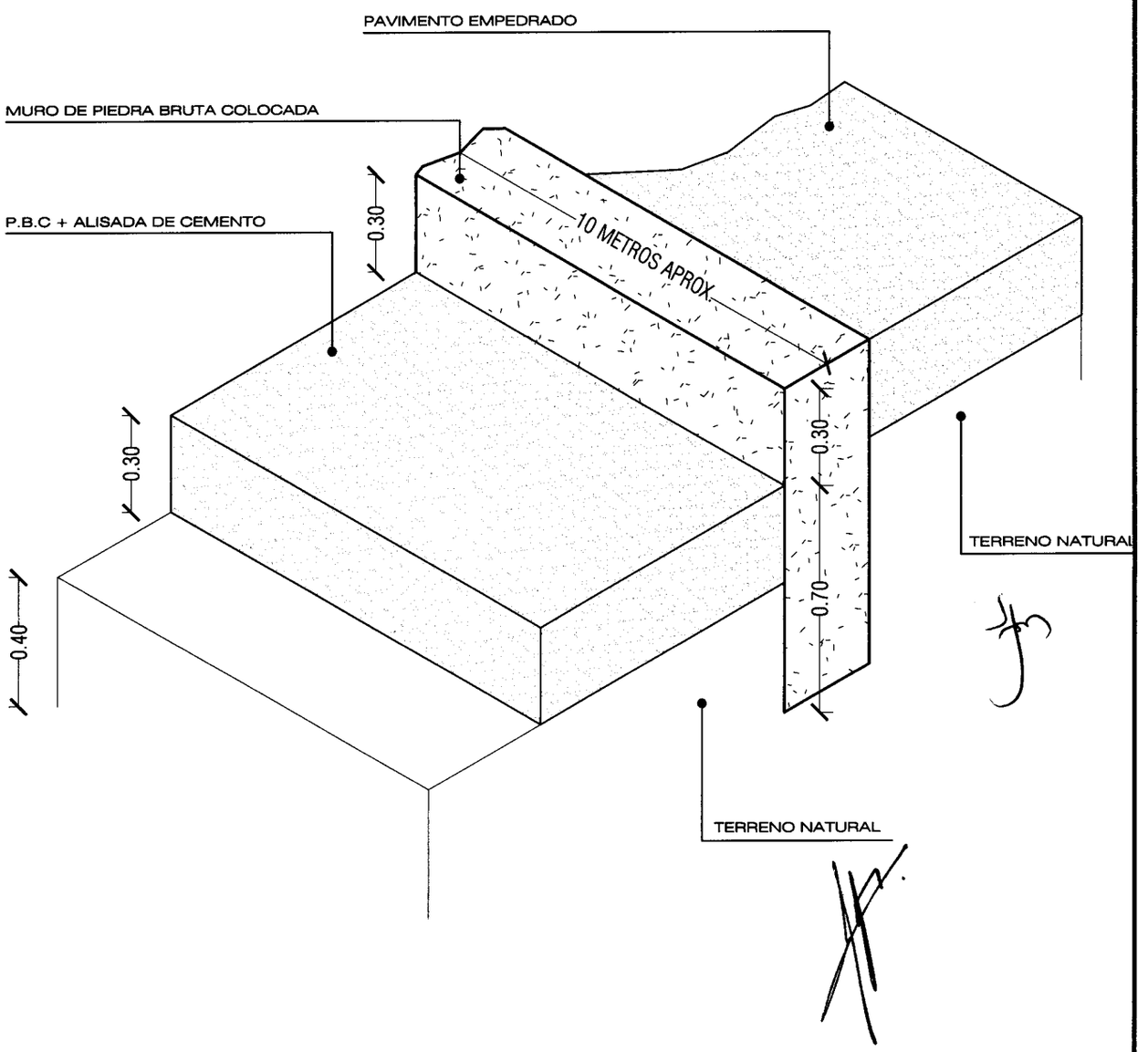

PROGRAMA MEJORAMIENTO DE LA COMUNIDAD VY'A RENDA 2012 PROYECTO : ANDREA FLOR	SENAVITAT	L Nº
LAMINA: DETALLES CONSTRUCCTIVOS DE CAMARA DE INSPECCION		01 b