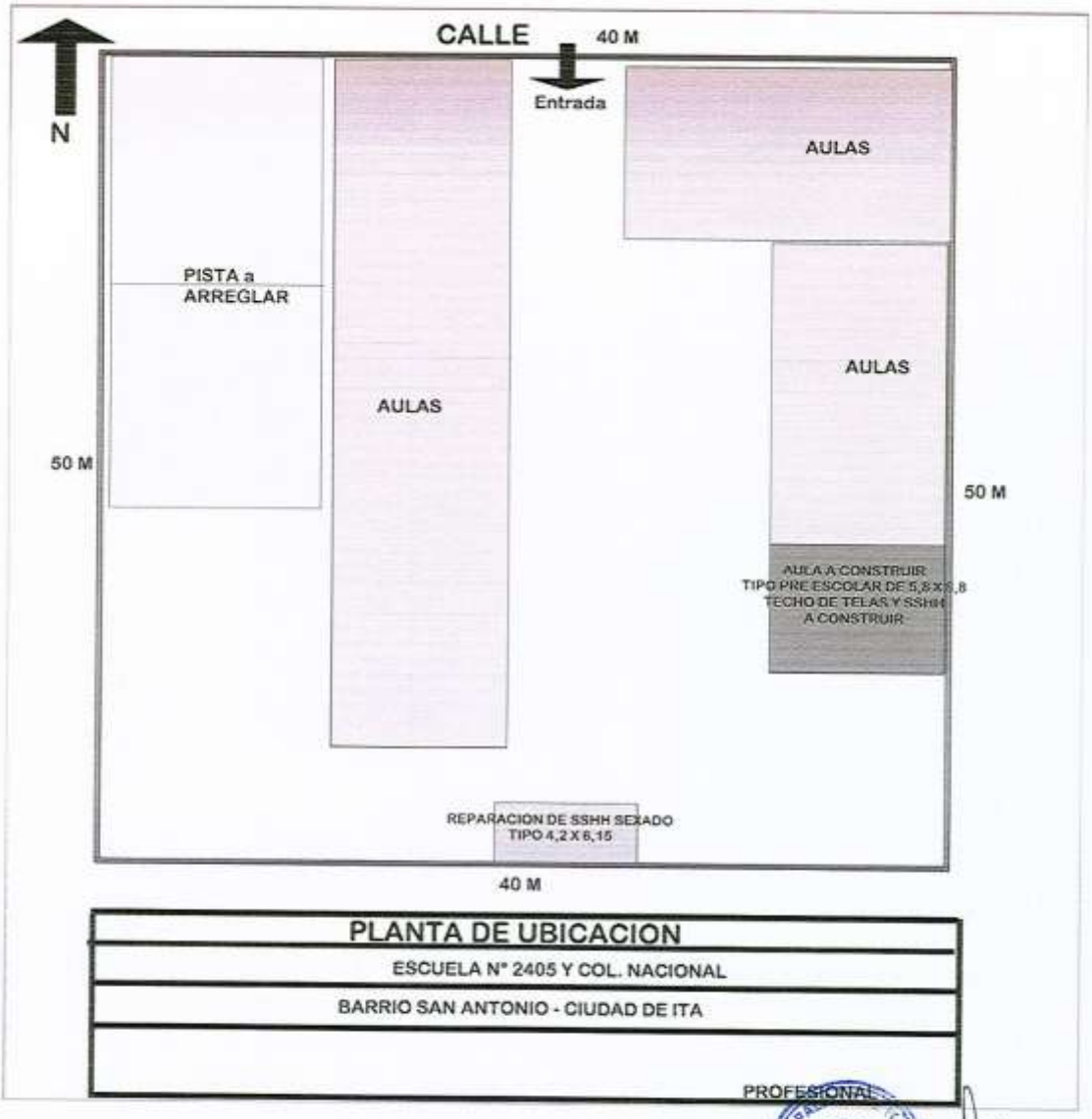

PLANTA DE UBICACION

ESCUELA N° 2405 Y COL. NACIONAL

BARRIO SAN ANTONIO - CIUDAD DE ITA

PROFESIONAL

MUNICIPALIDAD ITÁ INTENDENCIA MUNICIPAL

TEKOMBO'E HA ARANDU'PY
MINISTERIO DE EDUCACIÓN Y CULTURA

TETÃ REKUÁI GOBIERNO NACIONAL

5/10

Infraestructura Edilicia: Ver Planta del Conjunto-Relevamiento:

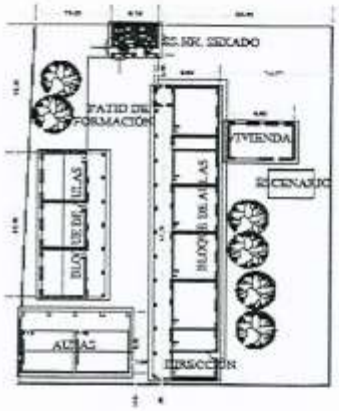

MINISTERIO DE EDUCACION Y CULTURA
DIRECCION DE INFRAESTRUCTURA
EQUIPO TÉCNICO DE INFRAESTRUCTURA

Esc. Básic. No.2405 y Col Nac. D. Estanislao Gaona de Doldán-Ita

PLANTA DE RELEVAMIENTO-COTAS DE AMARRE ESCALA 1:500 — 01

AGOSTO 2014.-

MUNICIPALIDAD DE ITÁ — INTENDENCIA MUNICIPAL

ARQ. OSCAR
Reg. MOPC N° 1 516

TEKOMBO'E HA ARANDUPY
MINISTERIO DE EDUCACIÓN Y CULTURA

TETÃ REKUÁI GOBIERNO NACIONAL

8/10

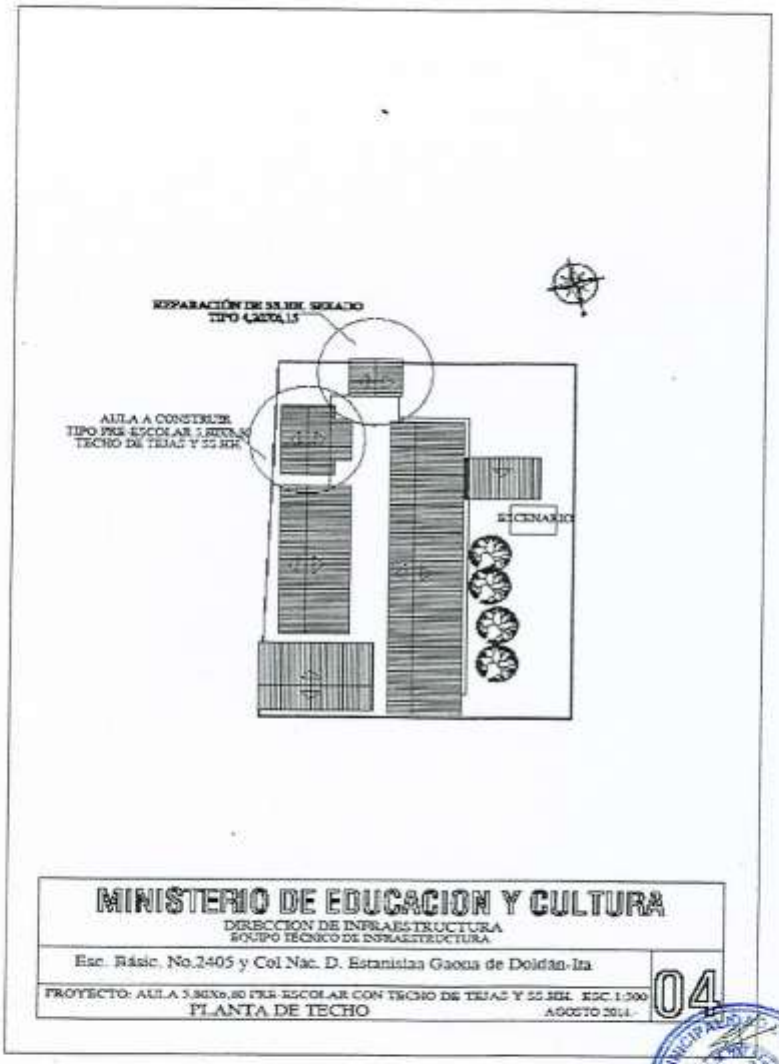

MINISTERIO DE EDUCACION Y CULTURA

DIRECCION DE INFRAESTRUCTURA
EQUIPO TECNICO DE INFRAESTRUCTURA

Esc. Básic. No.2405 y Col Nac. D. Estanislao Gaona de Doldán-Ita

PROYECTO: AULA 5,80X6,80 PRE ESCOLAR CON TECHO DE TEJAS Y 55.00M. ESC.1:500

PLANTA DE TECHO — AGOSTO 2014.- — 04

MUNICIPALIDAD DE ITÁ · INTENDENCIA MUNICIPAL

ARQ. OSCAR M. ORUÉ
Reg. MOPC N° 1 516

AULA PREESCOLAR DE 5.80x6.80 CON BAÑO Y GALERÍA

ARQ. OSCAR M. ORUE
MOPC N° 1.516

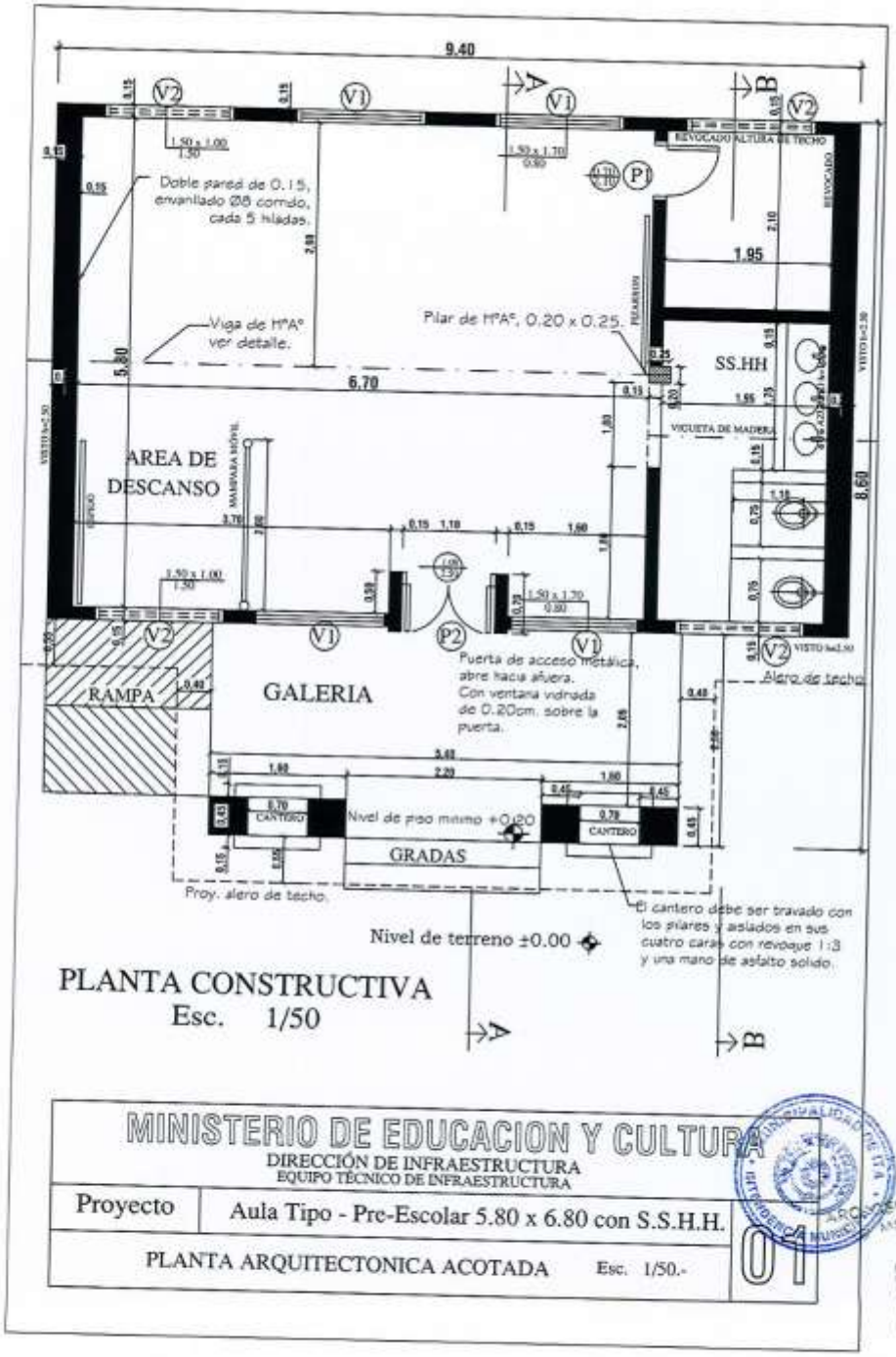

MINISTERIO DE EDUCACION Y CULTURA
DIRECCIÓN DE INFRAESTRUCTURA
EQUIPO TÉCNICO DE INFRAESTRUCTURA

Proyecto	Aula Tipo - Pre-Escolar 5.80 x 6.80 con S.S.H.H.
PLANTA ARQUITECTONICA ACOTADA Esc. 1/50.-	01

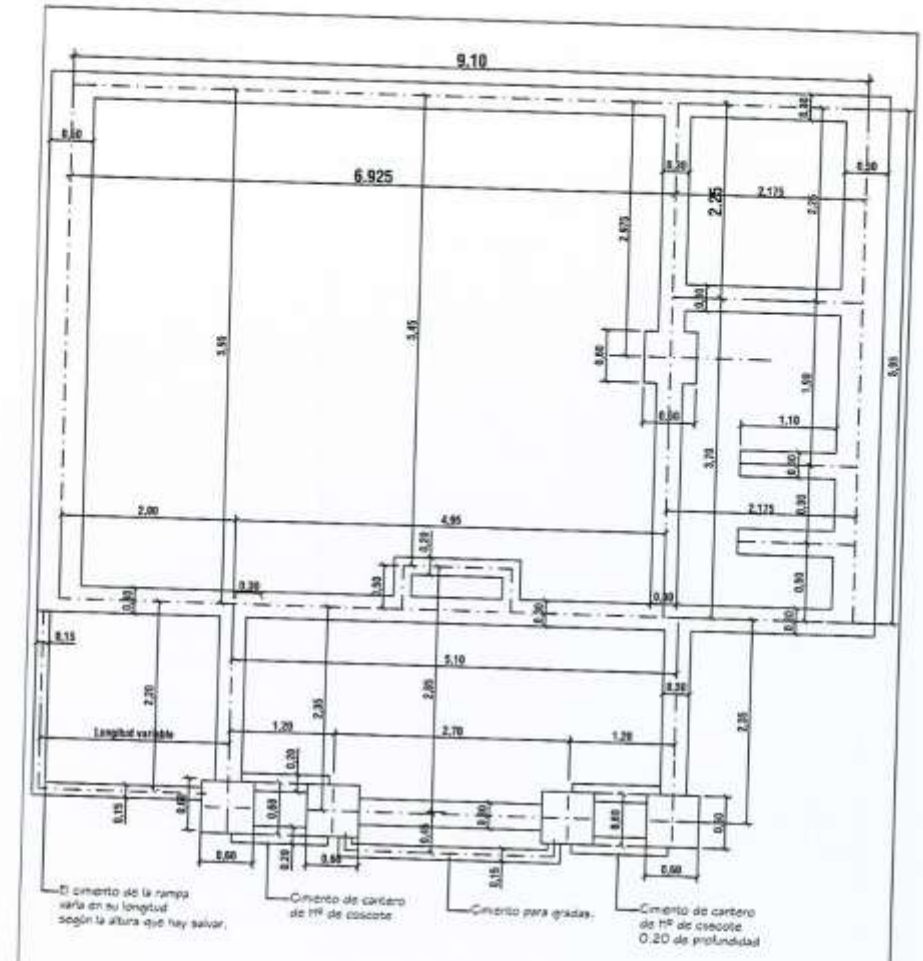

PLANTA DE FUNDACION

esc. 1/50

MINISTERIO DE EDUCACION Y CULTURA

DIRECCIÓN DE INFRAESTRUCTURA

EQUIPO TÉCNICO DE INFRAESTRUCTURA

Proyecto	Aula Tipo - Pre-Escolar 5.80 x 6.80 con S.S.H.H.
PLANTA DE FUNDACIÓN Esc. 1/50.-	02

ARQ. OSCAR M. ORUÉ

Reg. MOPC N° 1 516

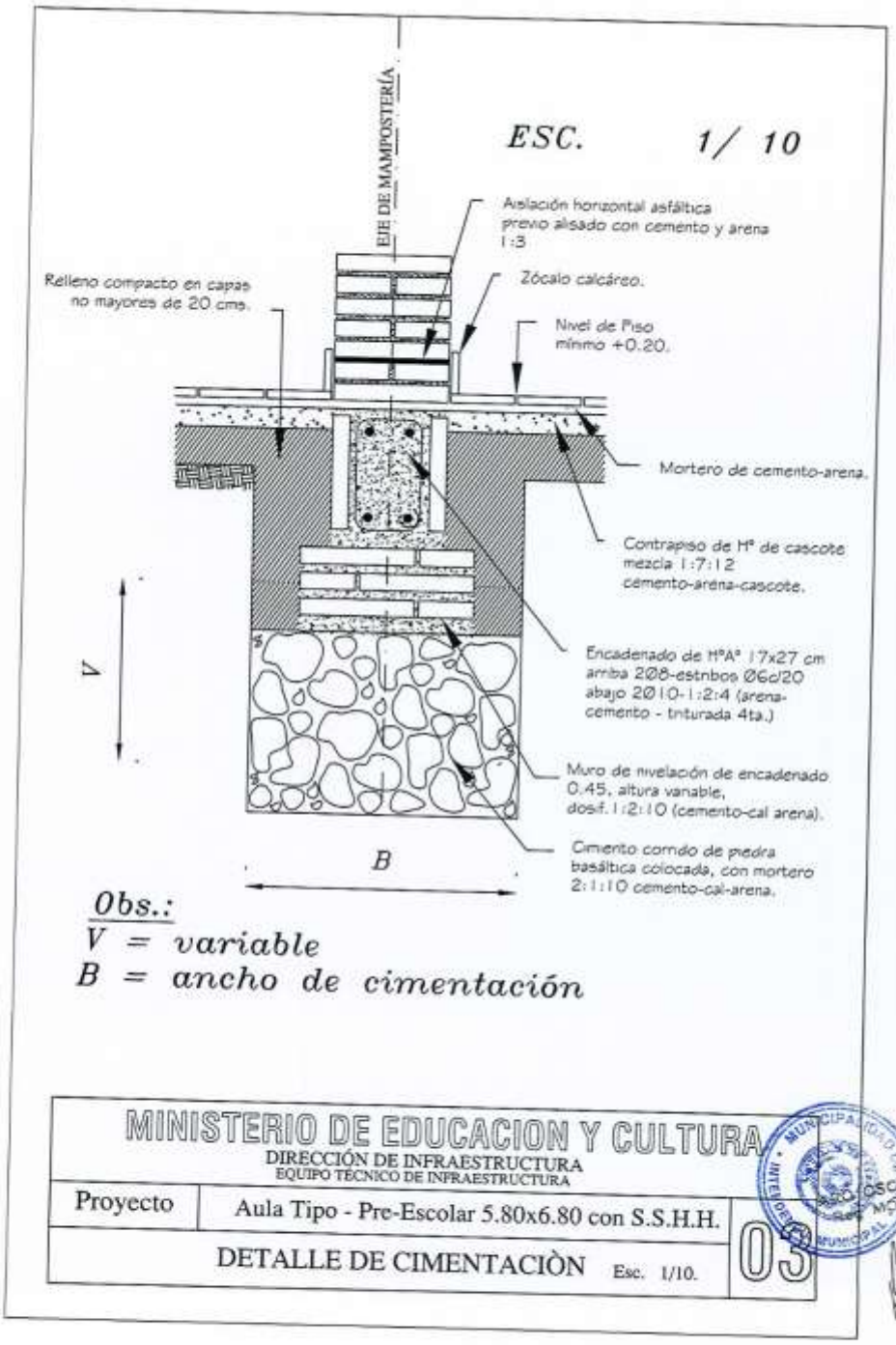

MINISTERIO DE EDUCACION Y CULTURA
DIRECCIÓN DE INFRAESTRUCTURA
EQUIPO TÉCNICO DE INFRAESTRUCTURA

Proyecto	Aula Tipo - Pre-Escolar 5.80x6.80 con S.S.H.H.	03
DETALLE DE CIMENTACIÒN Esc. 1/10.		

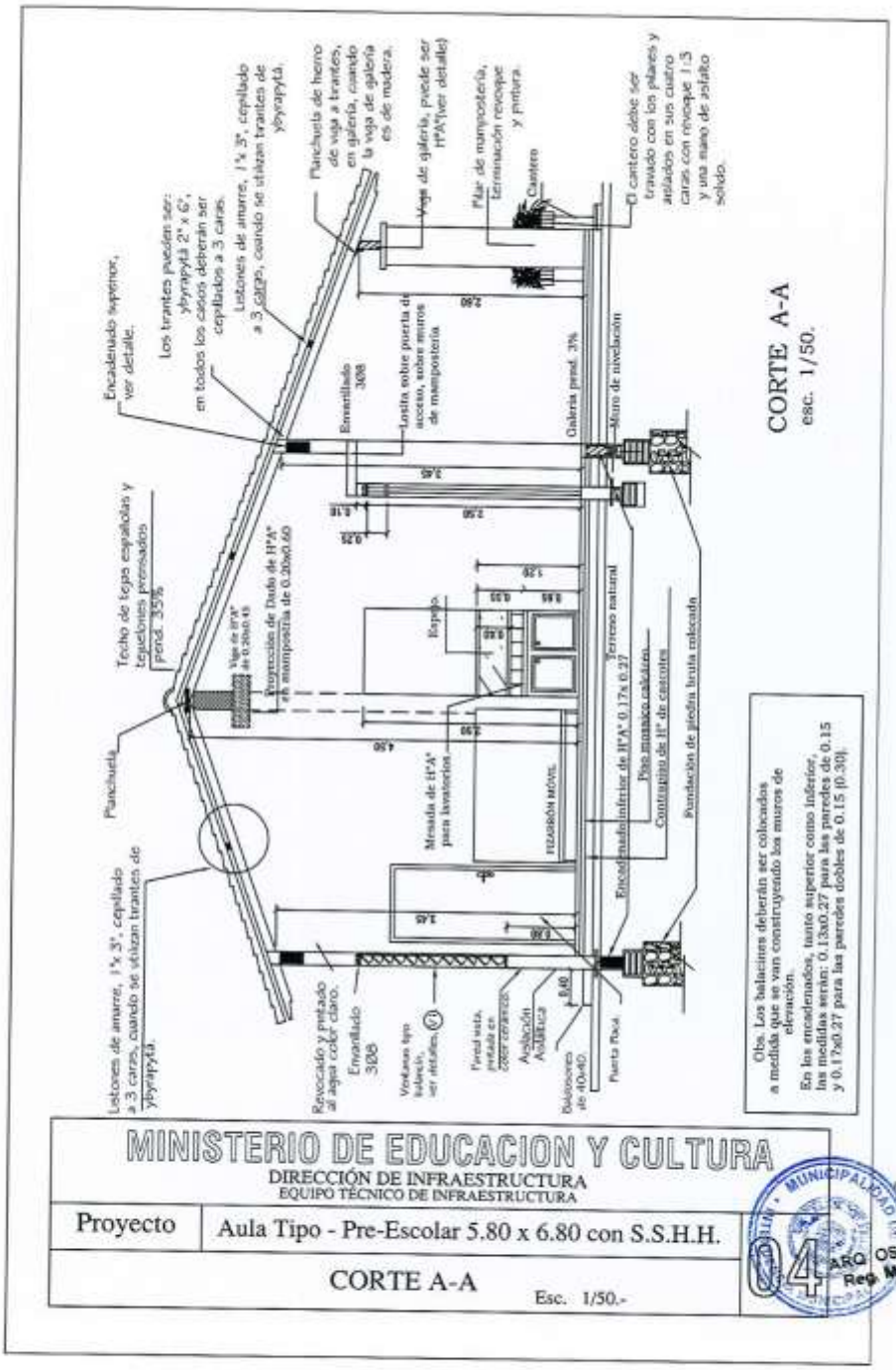
CORTE A-A
esc. 1/50.
Encadenado superior, ver detalle.
Los trantes pueden ser: yberapytá 2" x 6", en todos los casos deberán ser cepillados a 3 caras.
Listones de amarre, 1"x 3", cepillado a 3 caras, cuando se utilizan trantes de yberapytá.
Planchuela de hierro de viga a trantes, en galería, cuando la viga de galería es de madera.
Viga de galería, puede ser H°A°(ver detalle)
Pilar de mampostería, Terminación revoque y pintura.
Cantero
El cantero debe ser travado con los pilares y aislados en sus cuatro caras con revoque 1:3 y una mano de asfalto solido.
Encofrado 308
Losita sobre puerta de acceso, sobre muros de mampostería
Galería pend. 3%
Muro de nivelación
Techo de tejas españolas y tejelones pensados pend. 35%
Viga de H°A° de 0.20x0.40
Proyección de Dado de H°A° en mampostería de 0.20x0.60
Espejo
Terreno natural
Planchuela
Mesada de H°A° para lavatorios
FIZOSÓN MÓVIL
Encofrado inferior de H°A° 0.17x 0.27
Piso mosaico calcáreo
Contrapiso de H° de cascotes
Fundación de piedra bruta colocada
Listones de amarre, 1"x 3", cepillado a 3 caras, cuando se utilizan trantes de yberapytá.
Revocado y pintado al agua color claro.
Encofrado 308
Ventanas tipo balancín, ver detalles.
Pared vista, pintada en color cerámico.
Ambulatorio de 40x40.
Puerta Roja
Obs. Los balaustres deberán ser colocados a medida que se van construyendo los muros de elevación.
En los encadenados, tanto superior como inferior, las medidas serán: 0.13x0.27 para las paredes de 0.15 y 0.17x0.27 para las paredes dobles de 0.15 (0.30).
MINISTERIO DE EDUCACION Y CULTURA
DIRECCIÓN DE INFRAESTRUCTURA
EQUIPO TÉCNICO DE INFRAESTRUCTURA
Proyecto
Aula Tipo - Pre-Escolar 5.80 x 6.80 con S.S.H.H.
CORTE A-A
Esc. 1/50.-
04
ARQ. OSCAR M. ORU
Reg. MOPC N° 1 516

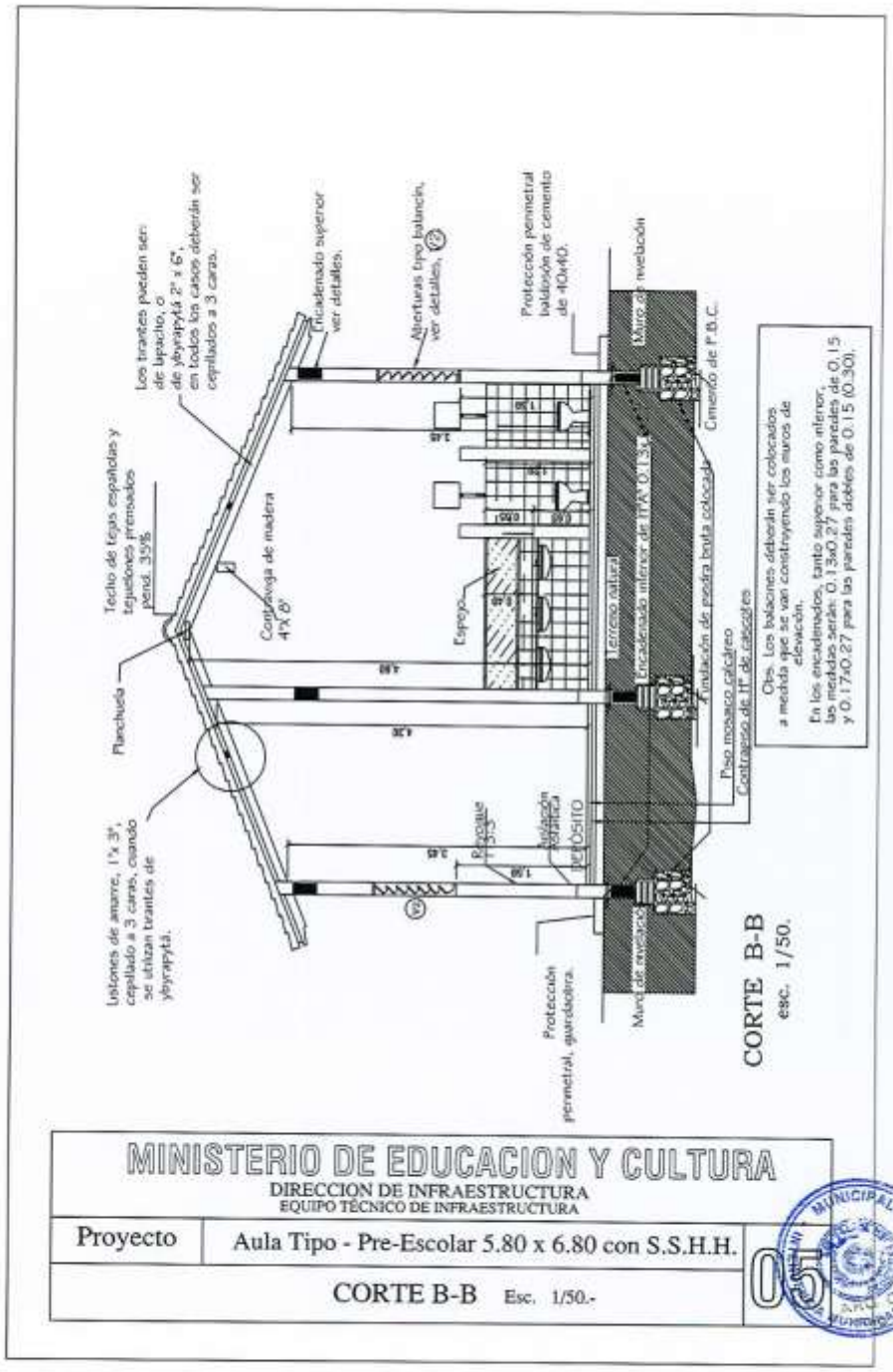

MINISTERIO DE EDUCACION Y CULTURA

DIRECCION DE INFRAESTRUCTURA

EQUIPO TÉCNICO DE INFRAESTRUCTURA

Proyecto	Aula Tipo - Pre-Escolar 5.80 x 6.80 con S.S.H.H.	05
CORTE B-B Esc. 1/50.-		

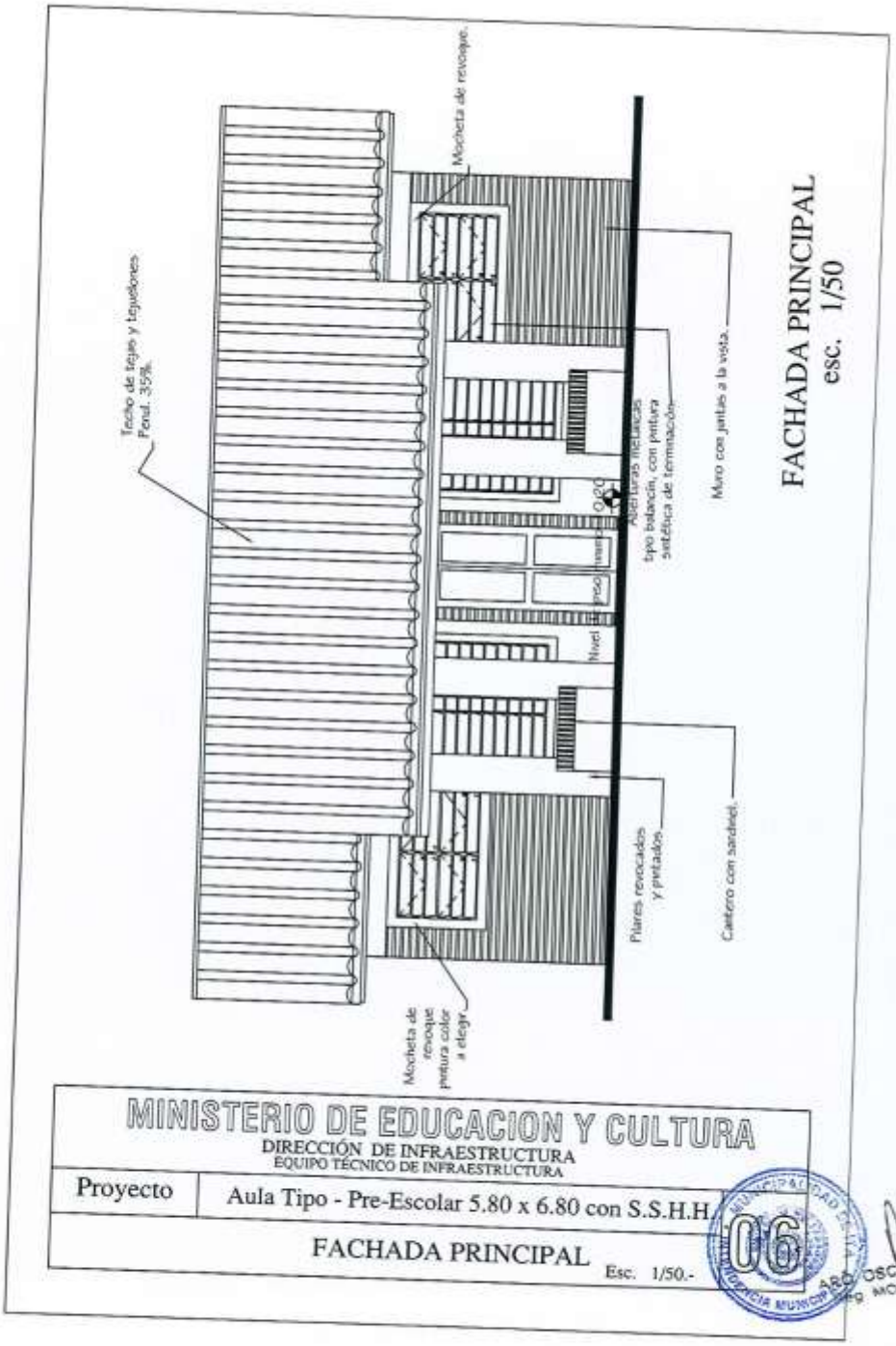
Techo de tejas y tejuelones
Peral. 35%.
Mocheta de revoque.
Aberturas metálicas
tipo balancín, con pintura
sintética de terminación.
Muro con juntas a la vista.
Nivel
Piares revocados
y pintados.
Cantero con sardinel.
Mocheta de
revoque
pintura color
a elegir.
FACHADA PRINCIPAL
esc. 1/50
MINISTERIO DE EDUCACION Y CULTURA
DIRECCIÓN DE INFRAESTRUCTURA
EQUIPO TÉCNICO DE INFRAESTRUCTURA
Proyecto
Aula Tipo - Pre-Escolar 5.80 x 6.80 con S.S.H.H.
FACHADA PRINCIPAL
Esc. 1/50.-
06

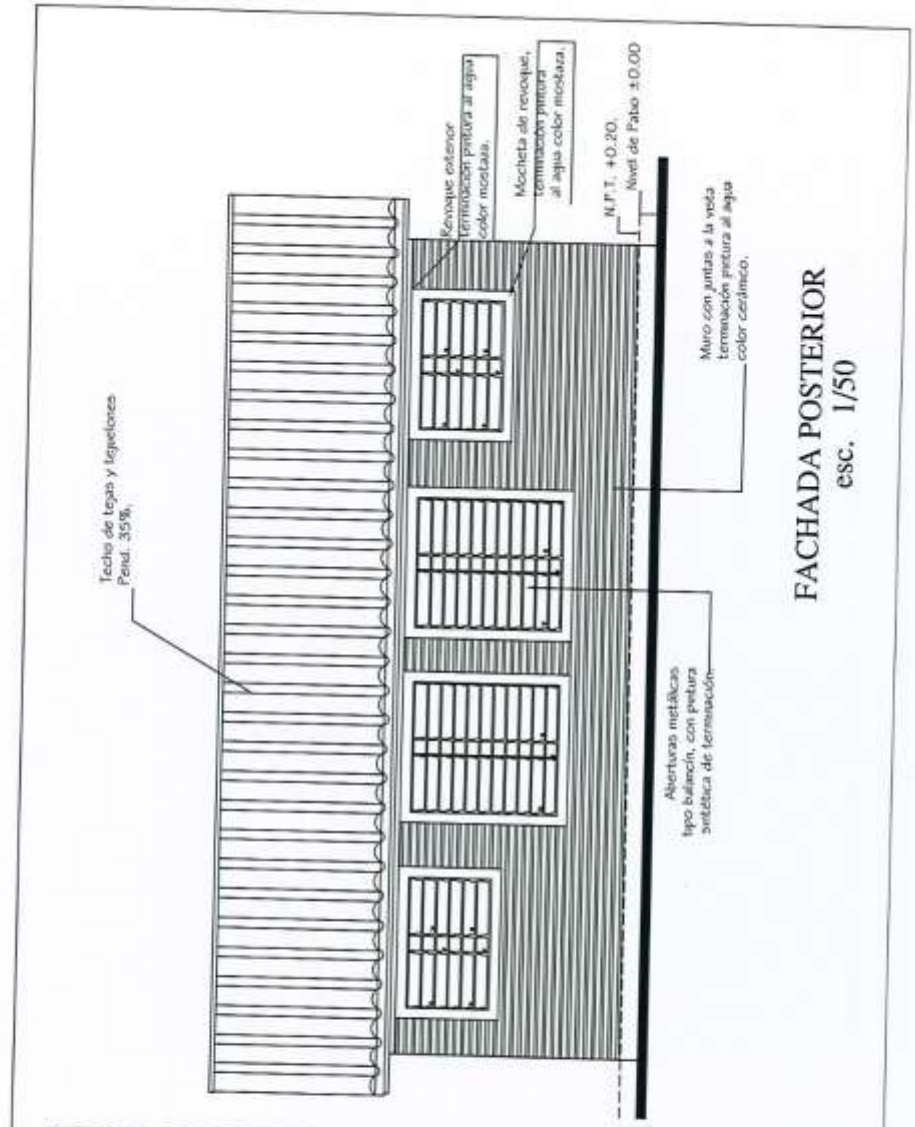

FACHADA POSTERIOR
esc. 1/50

MINISTERIO DE EDUCACION Y CULTURA
DIRECCIÓN DE INFRAESTRUCTURA
EQUIPO TÉCNICO DE INFRAESTRUCTURA

Proyecto	Aula Tipo - Pre-Escolar 5.80 x 6.80 con S.S.H.H.
FACHADA POSTERIOR	Esc. 1/50.-

07

ARQ. OSCAR M. ORU
Reg MOPC N° 1 51

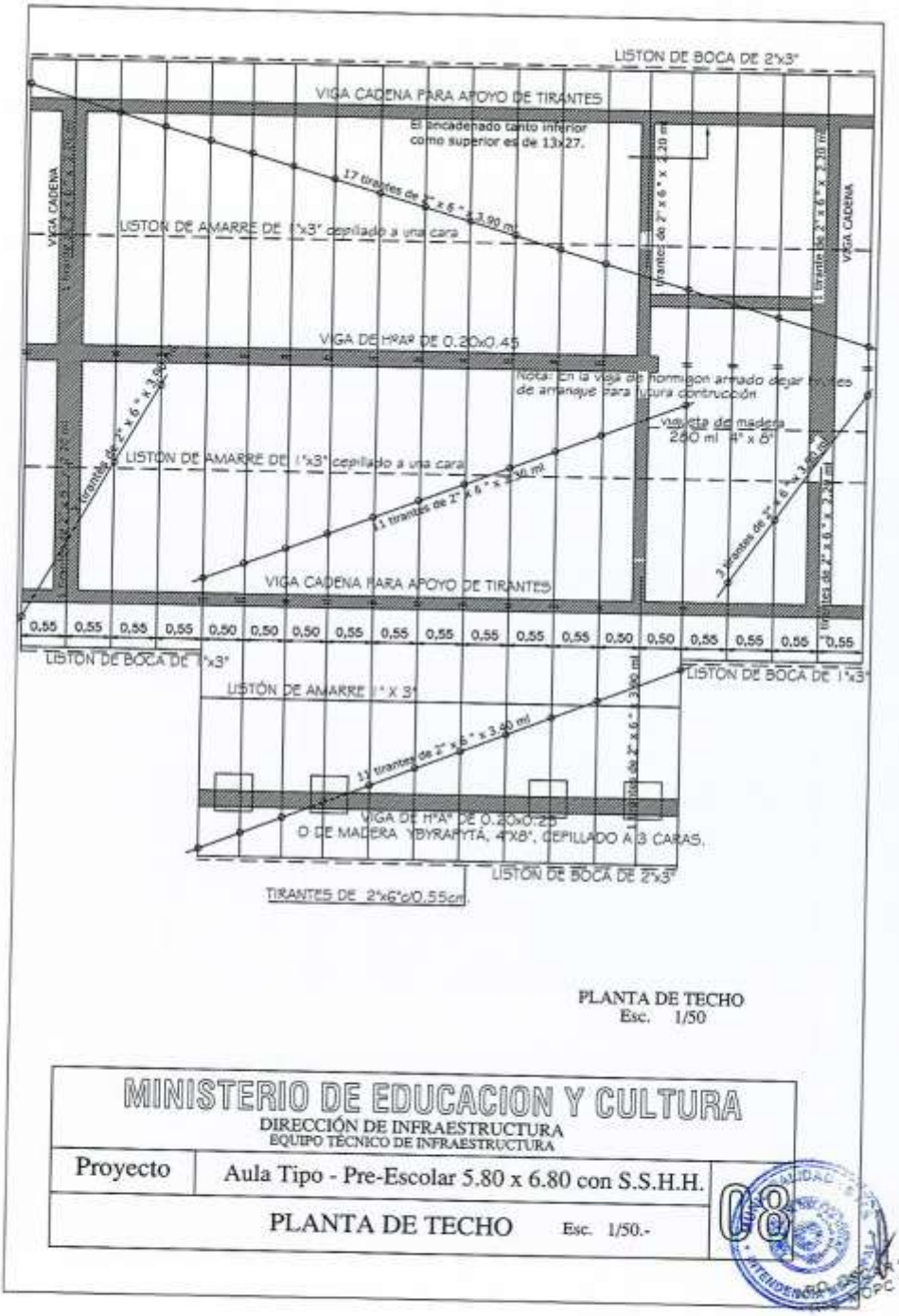
LISTON DE BOCA DE 2"x3"
VIGA CADENA PARA APOYO DE TIRANTES
El encadenado canto inferior como superior es de 13x27.
17 tirantes de 2" x 6" x 3.90 ml
LISTON DE AMARRE DE 1"x3" cepillado a una cara
VIGA CADENA
VIGA DE H°A° DE 0.20x0.45
Nota: En la viga de hormigon armado dejar hierros de arranque para futura contrucción
viguetas de madera 2.80 ml 4" x 8"
11 tirantes de 2" x 6" x 2.90 ml
VIGA CADENA PARA APOYO DE TIRANTES
0,55 0,55 0,55 0,55 0,50 0,50 0,50 0,55 0,55 0,55 0,55 0,55 0,55 0,50 0,50 0,55 0,55 0,55 0,55
LISTON DE BOCA DE 1"x3"
LISTON DE AMARRE 1" X 3"
13 tirantes de 2" x 6" x 3.90 ml
VIGA DE H°A° DE 0.20x0.25
O DE MADERA YBYRAPYTÁ, 4"X8", CEPILLADO A 3 CARAS.
LISTON DE BOCA DE 2"x3"
TIRANTES DE 2"x6"c/0.55cm.
PLANTA DE TECHO
Esc. 1/50
MINISTERIO DE EDUCACION Y CULTURA
DIRECCIÓN DE INFRAESTRUCTURA
EQUIPO TÉCNICO DE INFRAESTRUCTURA
Proyecto
Aula Tipo - Pre-Escolar 5.80 x 6.80 con S.S.H.H.
PLANTA DE TECHO
Esc. 1/50.-
08

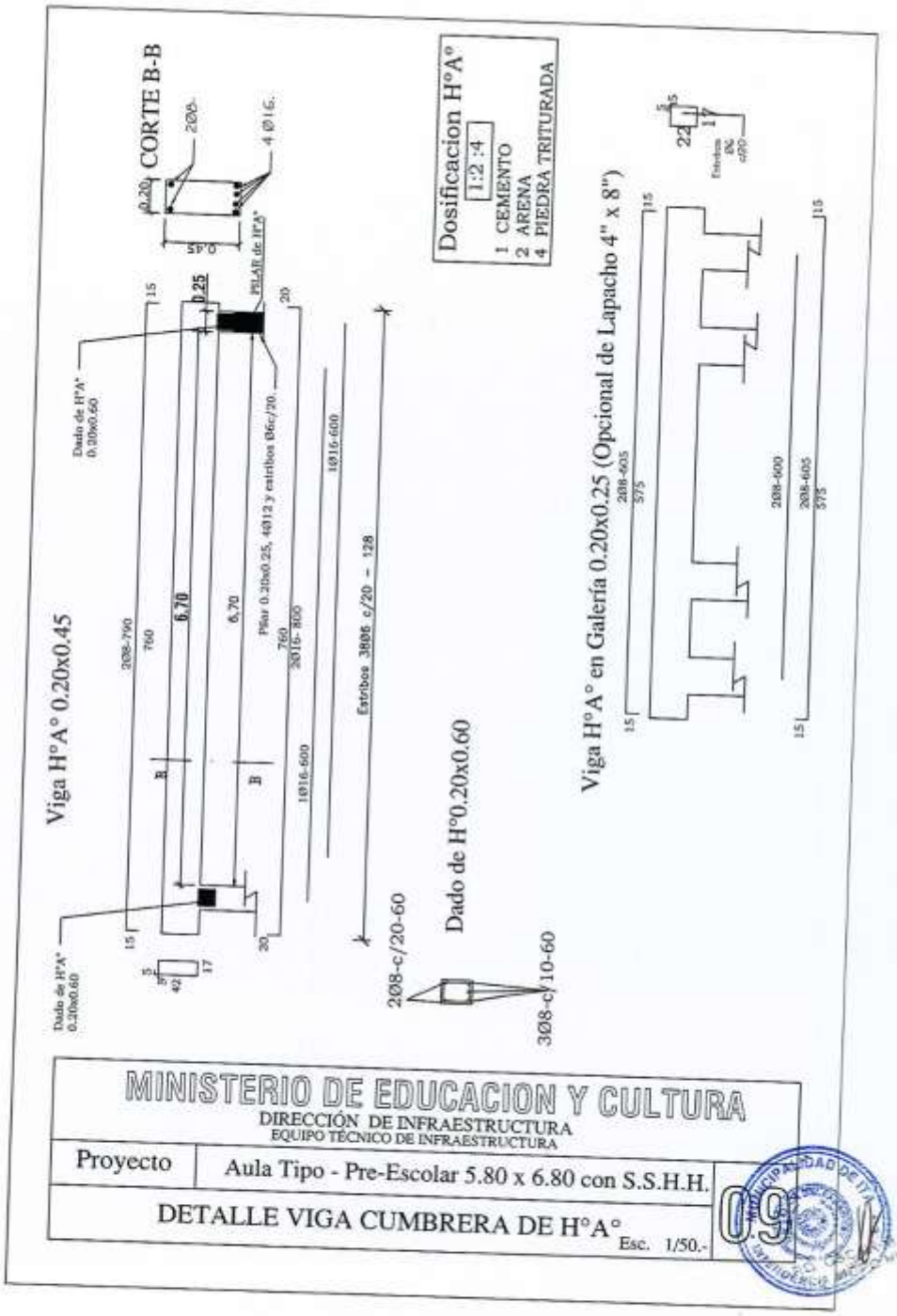
Viga H°A° 0.20x0.45
CORTE B-B
Dado de H°A° 0.20x0.60
PILAR de H°A°
Pilar 0.20x0.25, 4Ø12 y estribos Ø6c/20.
Estribos 3Ø6 c/20 - 12Ø
Dado de H°0.20x0.60
2Ø8-c/20-60
3Ø8-c/10-60
Dosificacion H°A°
1:2:4
1 CEMENTO
2 ARENA
4 PIEDRA TRITURADA
Viga H°A° en Galería 0.20x0.25 (Opcional de Lapacho 4" x 8")
MINISTERIO DE EDUCACION Y CULTURA
DIRECCIÓN DE INFRAESTRUCTURA
EQUIPO TÉCNICO DE INFRAESTRUCTURA
Proyecto
Aula Tipo - Pre-Escolar 5.80 x 6.80 con S.S.H.H.
DETALLE VIGA CUMBRERA DE H°A°
Esc. 1/50.-

DADO DE Hº Aº DE 0.20 X 0.20 X 0.60

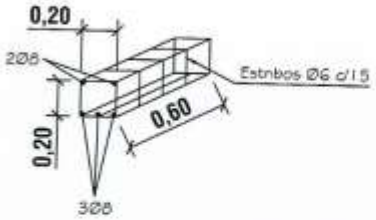

PILAR DE Hº Aº
DE 0.20 X 0.25

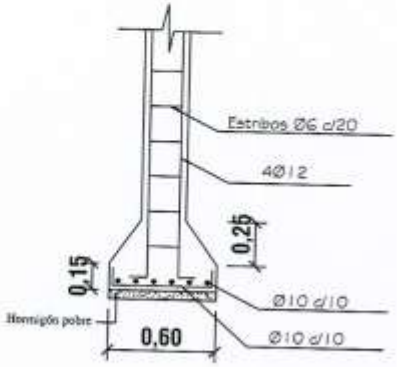

ZAPATA

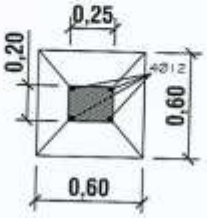

DETALLE DE ZAPATA CON
ENCADENADO INFERIOR

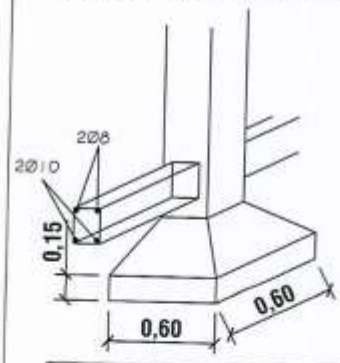

ARMADURA DE ZAPATA

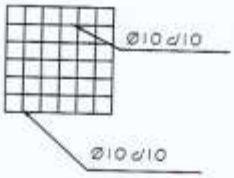

MINISTERIO DE EDUCACION Y CULTURA
DIRECCIÓN DE INFRAESTRUCTURA
EQUIPO TÉCNICO DE INFRAESTRUCTURA

Proyecto	Aula Tipo - Pre-Escolar 5.80 x 6.80 con S.S.H.H.
DETALLE DE PILAR DE H°A° Y DADO DE HºAº	Esc. 1/25

ARQ. OSCAR M ORUÉ
MOPC Nº 1 516

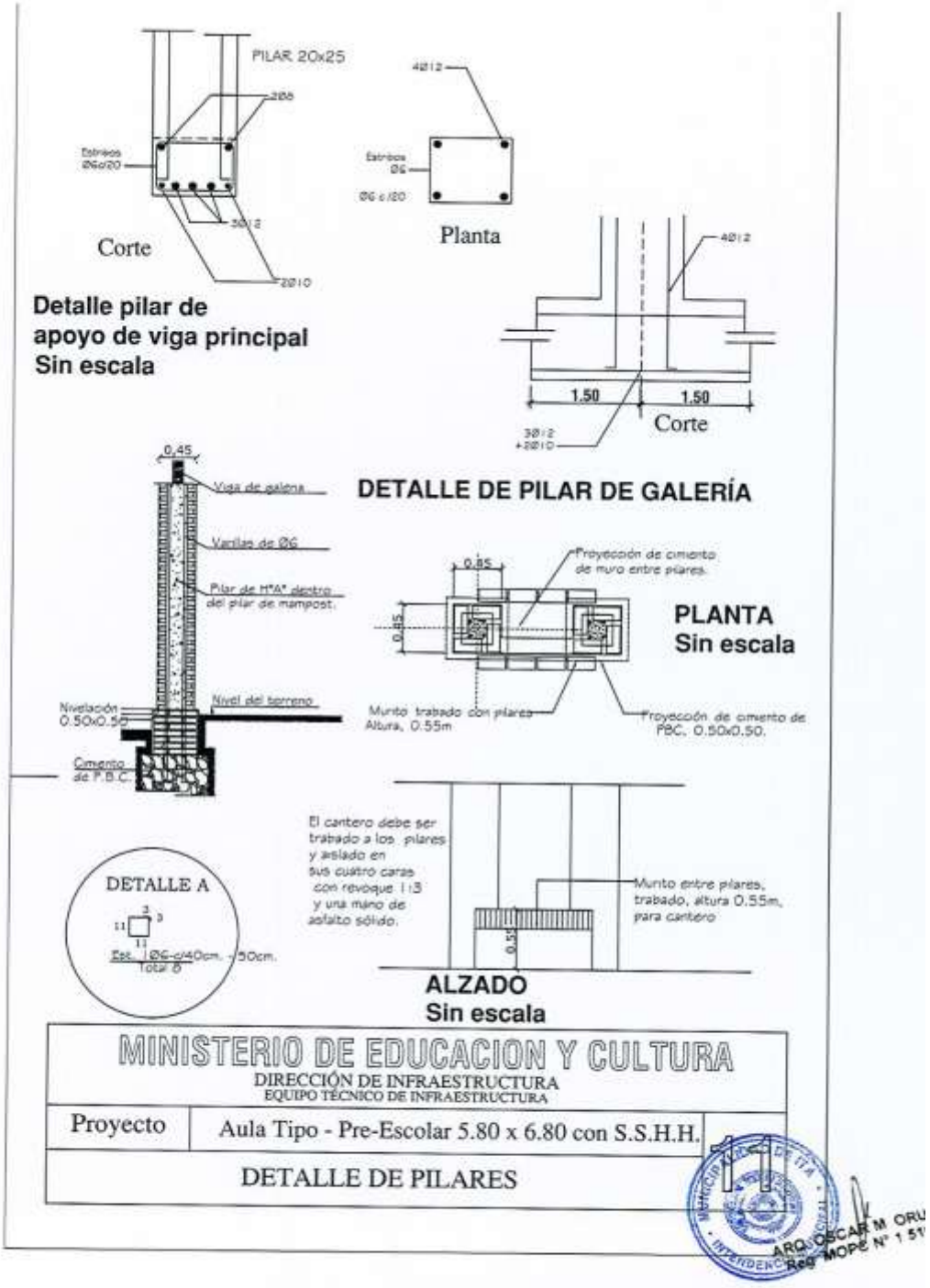
PILAR 20x25
2Ø8
Estribos Ø6c/20
3Ø12
2Ø10
Corte
4Ø12
Estribos Ø6
Ø6 c/20
Planta
Detalle pilar de apoyo de viga principal
Sin escala
4Ø12
1.50
1.50
3Ø12 +2Ø10
Corte
DETALLE DE PILAR DE GALERÍA
0.45
Viga de galena
Varillas de Ø6
Pilar de H°A° dentro del pilar de mampost.
Nivelación 0.50x0.50
Nivel del terreno
Cimento de P.B.C.
0.85
Proyección de cimento de muro entre pilares.
0.85
PLANTA
Sin escala
Murito trabado con pilares Altura, 0.55m
Proyección de cimento de PBC, 0.50x0.50.
El cantero debe ser trabado a los pilares y aislado en sus cuatro caras con revoque 1:3 y una mano de asfalto sólido.
Murito entre pilares, trabado, altura 0.55m, para cantero
0.55
DETALLE A
3
3
11
11
Est. 1Ø6-c/40cm. y 50cm.
1ctar Ø
ALZADO
Sin escala
MINISTERIO DE EDUCACION Y CULTURA
DIRECCIÓN DE INFRAESTRUCTURA
EQUIPO TÉCNICO DE INFRAESTRUCTURA
Proyecto
Aula Tipo - Pre-Escolar 5.80 x 6.80 con S.S.H.H.
DETALLE DE PILARES
ARQ. OSCAR M. ORU
Reg. MOPC N° 1 51

ENCADENADO SUPERIOR Y INFERIOR PARA MURO DE 0.30 (DOBLE 0.15)

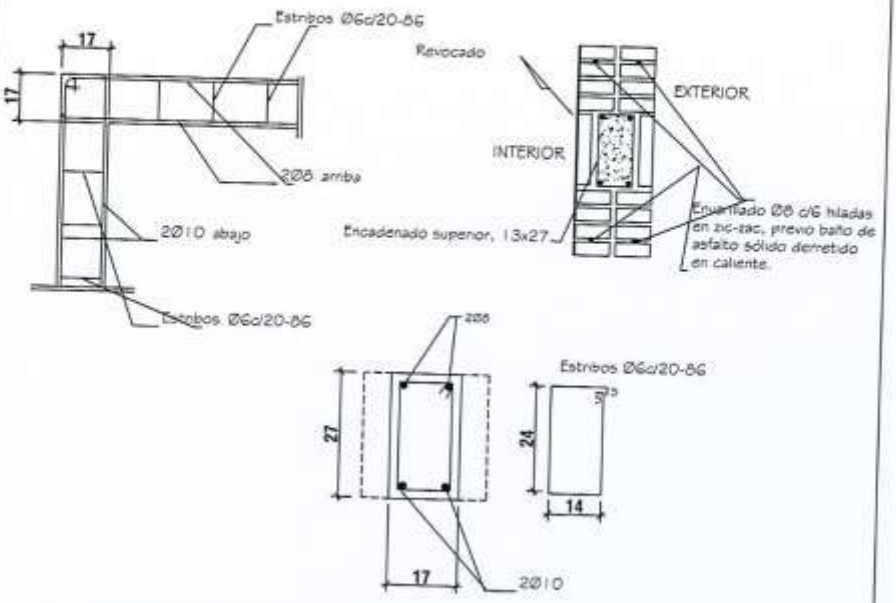

ENCADENADO SUPERIOR PARA MURO DE 0.15

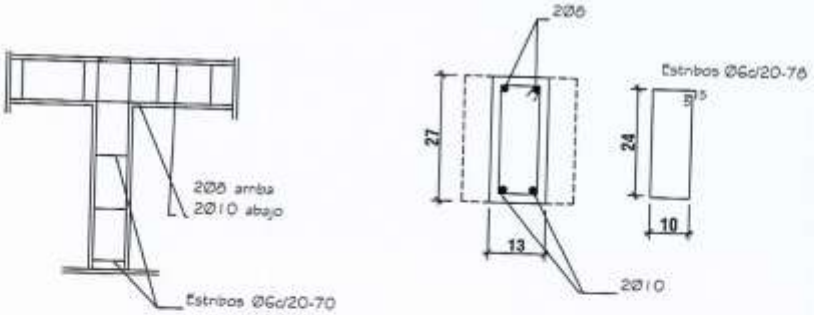

MINISTERIO DE EDUCACION Y CULTURA

DIRECCIÓN DE INFRAESTRUCTURA

EQUIPO TÉCNICO DE INFRAESTRUCTURA

Proyecto	Aula Tipo - Pre-Escolar 5.80x6.80 con S.S.H.H.	12
DETALLE DE ENCADENADOS SUPERIOR E INFERIOR		

ARQ. OSCAR M. DRUE
Reg. MOPC Nº 1516

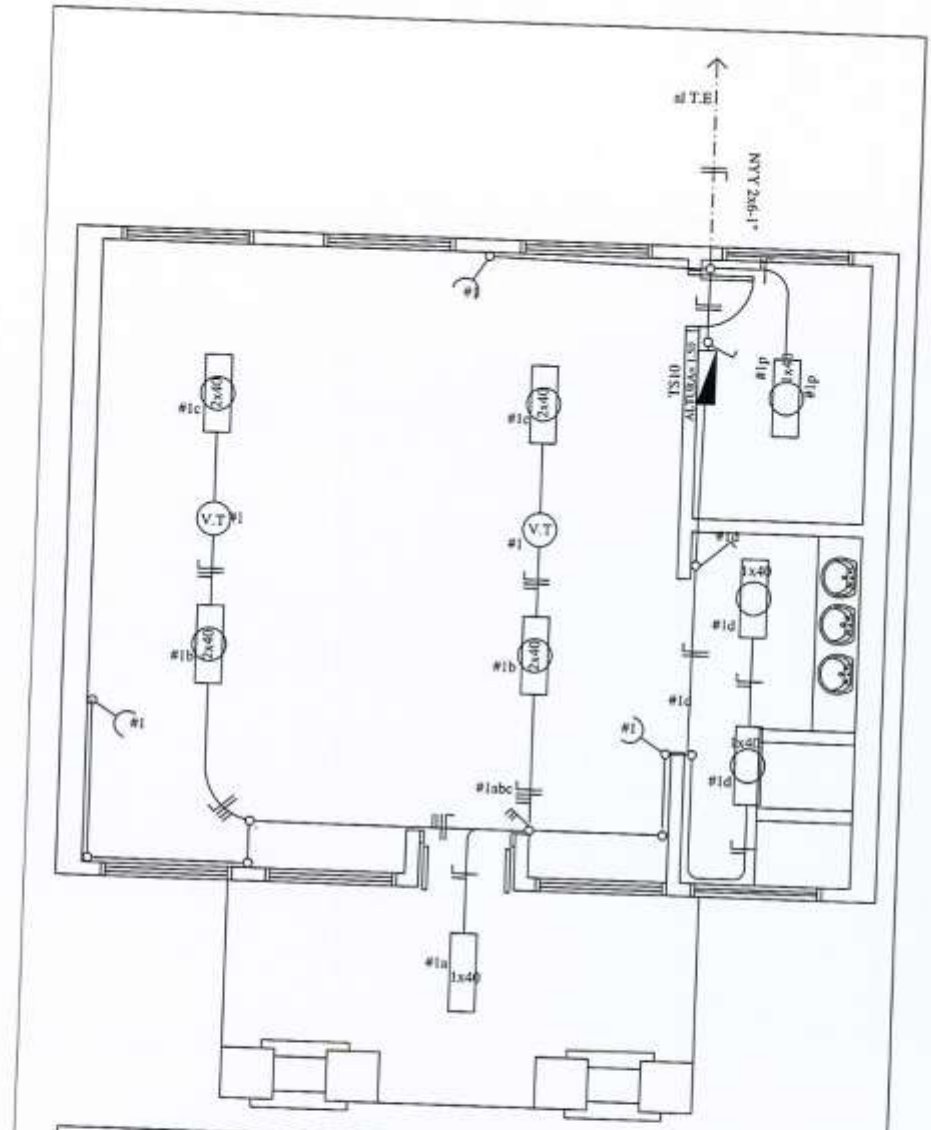

MINISTERIO DE EDUCACION Y CULTURA

DIRECCIÓN DE INFRAESTRUCTURA

EQUIPO TÉCNICO DE INFRAESTRUCTURA

Proyecto	Aula Tipo - Pre-Escolar 5.80x6.80 con S.S.H.H.
PLANTA DE INSTALACIÓN ELÉCTRICA	Esc. 1/50.-

13

CUADRO DE CARGA DEL TS10

Circuitos	Fluorescentes		Tomas	Otras Cargas	Total
	1x40w	2x40w			
#1	4	4	3	2 (V.T)	1.500
CARGA TOTAL					1.500 W

ESQUEMA DEL TS 6

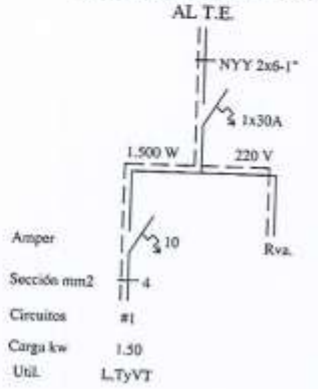

OBSERVACION:
LOS ELECTRODUCTOS NO ACOTADOS SON DE 5/8".
LOS CONDUCTORES NO ACOTADOS SON DE 2mm2.
LOS FLUORESCENTES DEBEN DE TENER EL FACTOR DE POTENCIA CORREGIDO.(CAPACITORES 1 POR CADA ARTEFACTO)
LOS T.C.V. SON TABLEROS DE COMANDO DE VENTILADORES Y DEBEN IR EMPOTRADOS Y CONTENIDOS EN UNA CAJA DE METAL.
LOS VENTILADORES DE TECHO DEBEN ESTAR COLGADOS POR ENCIMA DE LOS EQUIPOS FLUORESCENTES PARA EVITAR SOMBRAS, POR LO MENOS 20 CMS.

MINISTERIO DE EDUCACION Y CULTURA
DIRECCIÓN DE INFRAESTRUCTURA
EQUIPO TÉCNICO DE INFRAESTRUCTURA

Proyecto	Aula Tipo - Pre-Escolar 5.80x6.80 con S.S.H.H.	14
PLANTA DE INSTALACIÓN ELÉCTRICA	Esc. 1/50.-	

ARQ. OSCAR M. ORUÉ
Reg. MOPC N° 1 516

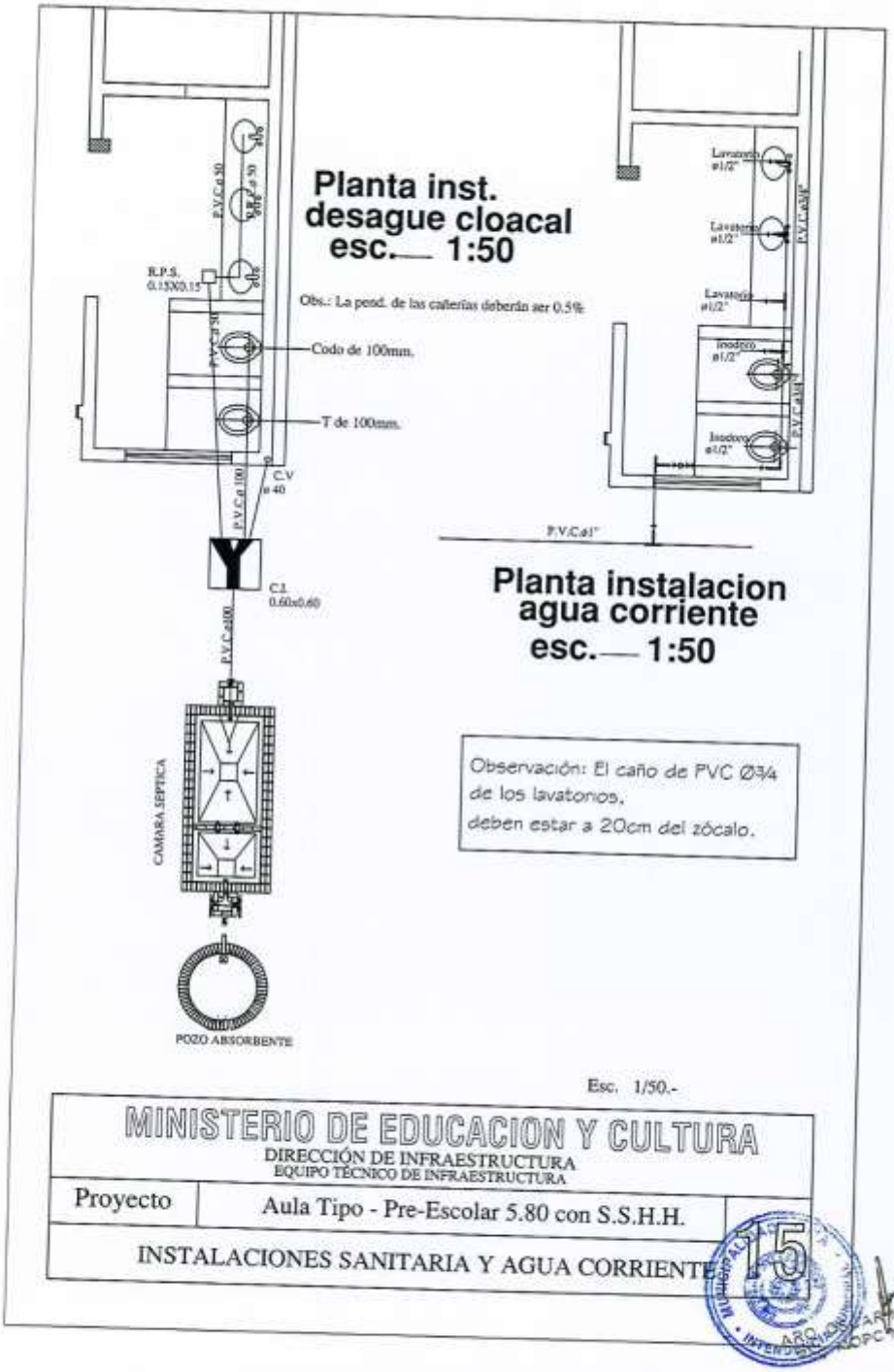
Planta inst. desague cloacal esc.— 1:50
Obs.: La pend. de las cañerías deberán ser 0.5%
Codo de 100mm.
T de 100mm.
R.P.S.
C.V
C.I.
CAMARA SEPTICA
POZO ABSORBENTE
Planta instalacion agua corriente esc.— 1:50
Observación: El caño de PVC Ø¾ de los lavatorios, deben estar a 20cm del zócalo.
Esc. 1/50.-
MINISTERIO DE EDUCACION Y CULTURA
DIRECCIÓN DE INFRAESTRUCTURA
EQUIPO TÉCNICO DE INFRAESTRUCTURA
Proyecto
Aula Tipo - Pre-Escolar 5.80 con S.S.H.H.
INSTALACIONES SANITARIA Y AGUA CORRIENTE
15

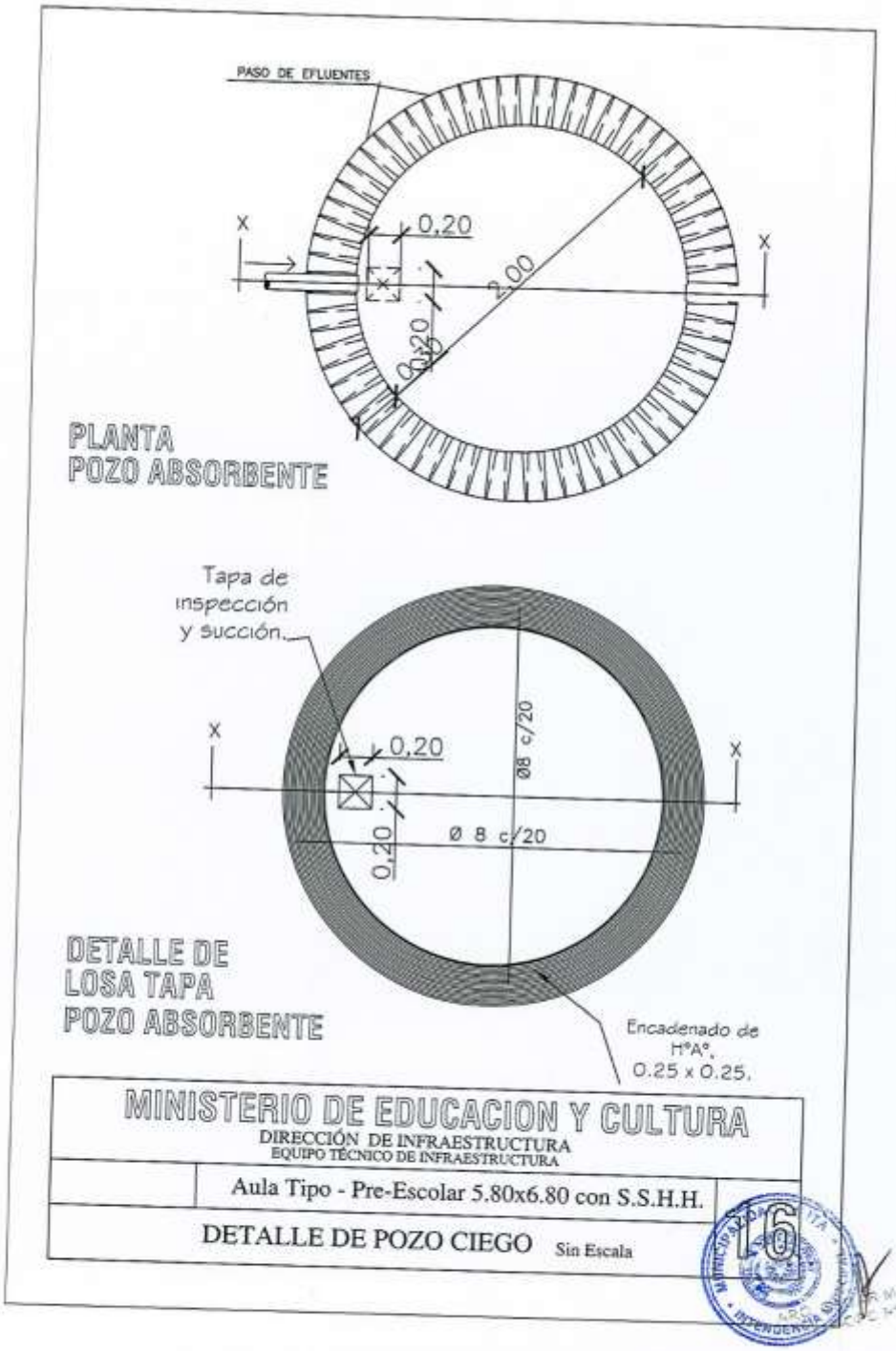

MINISTERIO DE EDUCACION Y CULTURA

DIRECCIÓN DE INFRAESTRUCTURA

EQUIPO TÉCNICO DE INFRAESTRUCTURA

Aula Tipo - Pre-Escolar 5.80x6.80 con S.S.H.H.

DETALLE DE POZO CIEGO Sin Escala

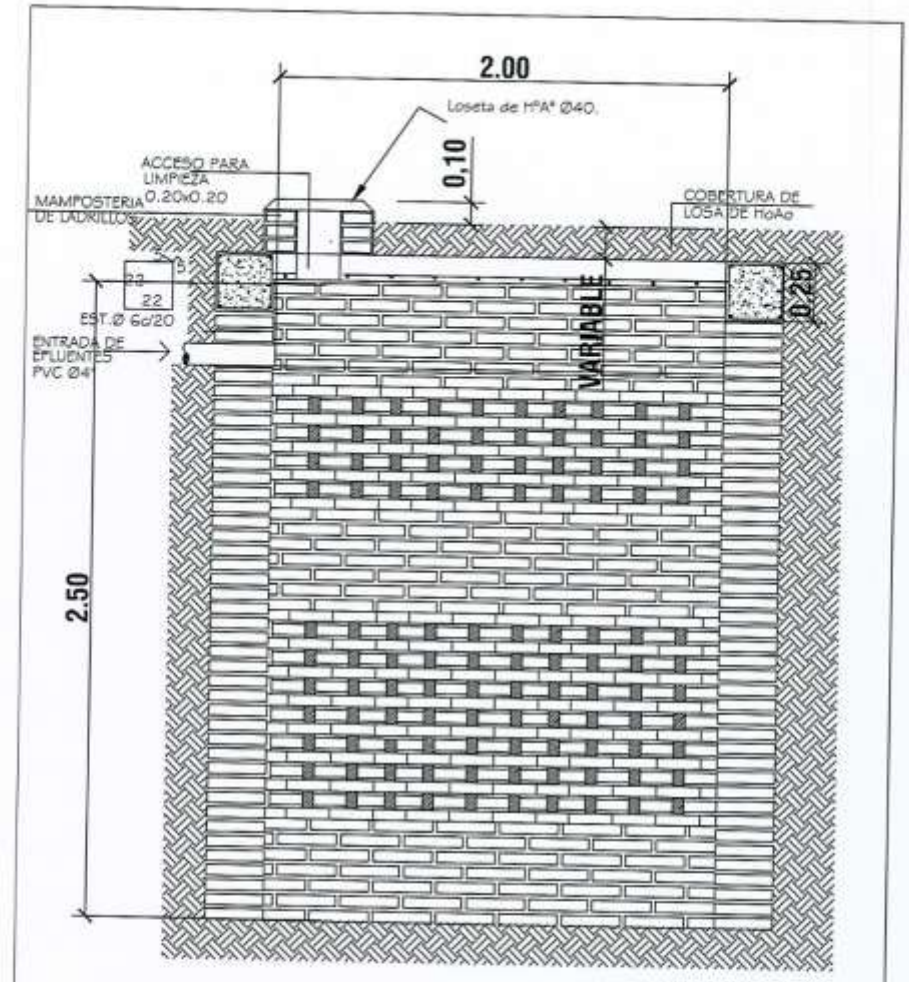

POZO ABSORBENTE
ESC. 1:20

CORTE X-X
ESC. 1:20

MINISTERIO DE EDUCACION Y CULTURA
DIRECCIÓN DE INFRAESTRUCTURA
EQUIPO TÉCNICO DE INFRAESTRUCTURA

Aula Tipo - Pre-Escolar 5.80x6.80 con S.S.H.H.

DETALLE DE POZO CIEGO

Esc. 1/20

17

OSCAR M. ORUÉ
Reg MOPC N° 1 516

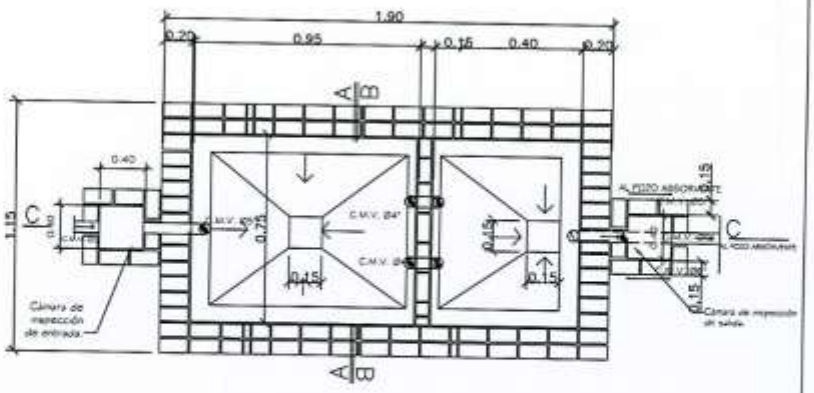

PLANTA CAMARA SEPTICA
Sin escala

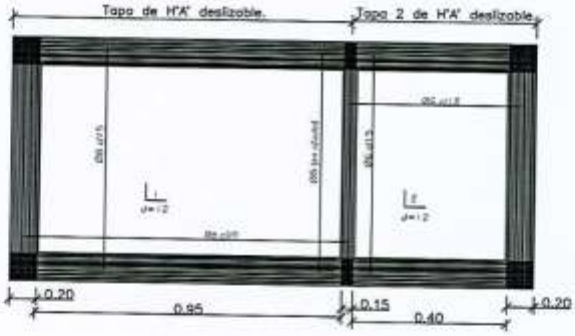

DETALLE DE LOSA TAPA CAMARA SEPTICA
Sin escala

MINISTERIO DE EDUCACION Y CULTURA DIRECCIÓN DE INFRAESTRUCTURA EQUIPO TÉCNICO DE INFRAESTRUCTURA		
Proyecto	Aula Tipo - Pre-Escolar 5.80x6.80 con S.S.H.H.	
DETALLE DE CÁMARA SÉPTICA	Sin escala	18

INTENDENTE JOSE ARM ORUÉ

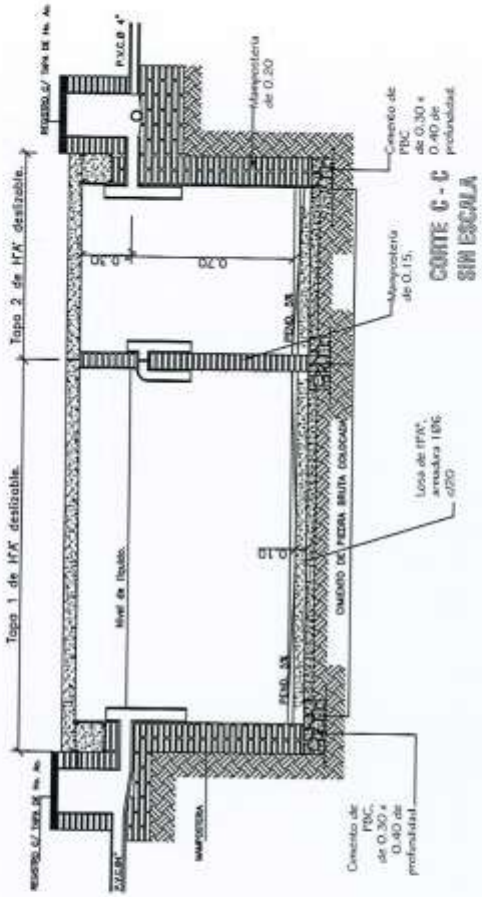

MINISTERIO DE EDUCACION Y CULTURA

DIRECCIÓN DE INFRAESTRUCTURA

EQUIPO TÉCNICO DE INFRAESTRUCTURA

Aula Tipo - Pre-Escolar 5.80x6.80 con S.S.H.H.	19
DETALLE DE CÁMARA SÉPTICA	Sin escala

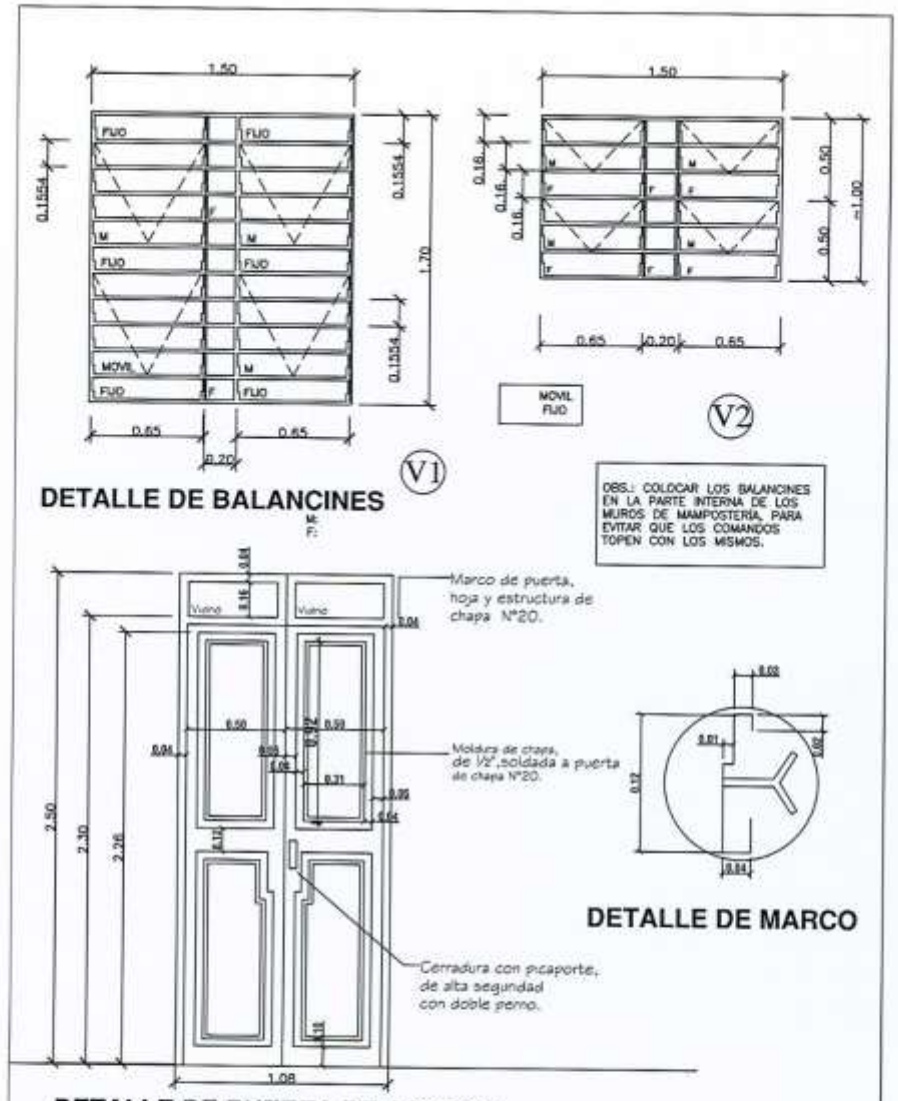

MINISTERIO DE EDUCACION Y CULTURA

DIRECCIÓN DE INFRAESTRUCTURA

EQUIPO TÉCNICO DE INFRAESTRUCTURA

Proyecto	Aula Tipo - Pre-Escolar 5.80 x 6.80 con S.S.H.H.
DETALLE DE ABERTURAS METÁLICAS	Esc. 1/50.-

20

ARQ. OSCAR M. ORUE
MOPC N° 1 516

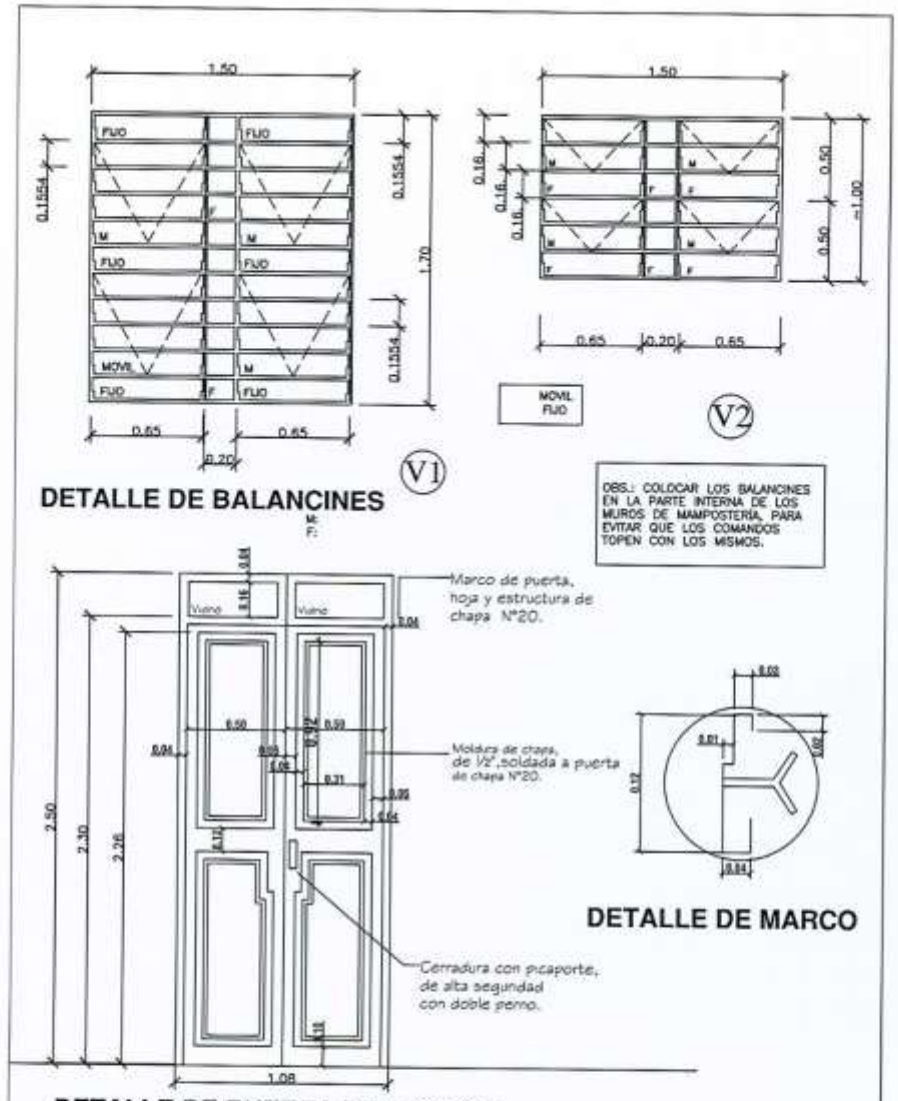

MINISTERIO DE EDUCACION Y CULTURA

DIRECCIÓN DE INFRAESTRUCTURA

EQUIPO TÉCNICO DE INFRAESTRUCTURA

Proyecto	Aula Tipo - Pre-Escolar 5.80 x 6.80 con S.S.H.H.
DETALLE DE ABERTURAS METÁLICAS	Esc. 1/50.-

20

ARQ. OSCAR M. ORUE
MOPC N° 1 516

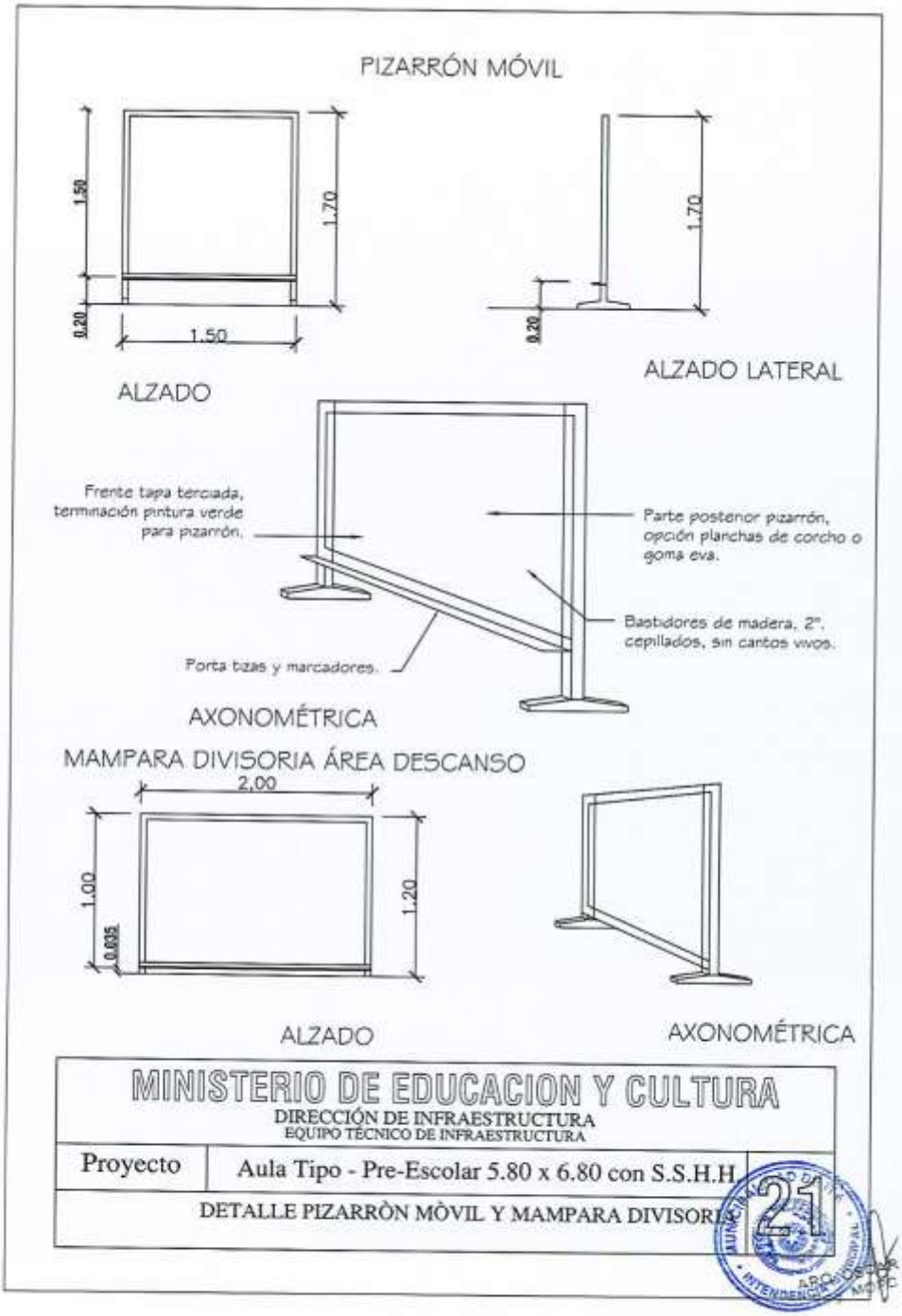
PIZARRÓN MÓVIL
1.50
1.70
0.20
1.50
ALZADO
1.70
0.20
ALZADO LATERAL
Frente tapa terciada, terminación pintura verde para pizarrón.
Parte posterior pizarrón, opción planchas de corcho o goma eva.
Bastidores de madera, 2", cepillados, sin cantos vivos.
Porta tizas y marcadores.
AXONOMÉTRICA
MAMPARA DIVISORIA ÁREA DESCANSO
2.00
1.00
0.035
1.20
ALZADO
AXONOMÉTRICA
MINISTERIO DE EDUCACION Y CULTURA
DIRECCIÓN DE INFRAESTRUCTURA
EQUIPO TÉCNICO DE INFRAESTRUCTURA
Proyecto
Aula Tipo - Pre-Escolar 5.80 x 6.80 con S.S.H.H.
DETALLE PIZARRÒN MÒVIL Y MAMPARA DIVISORIA

21