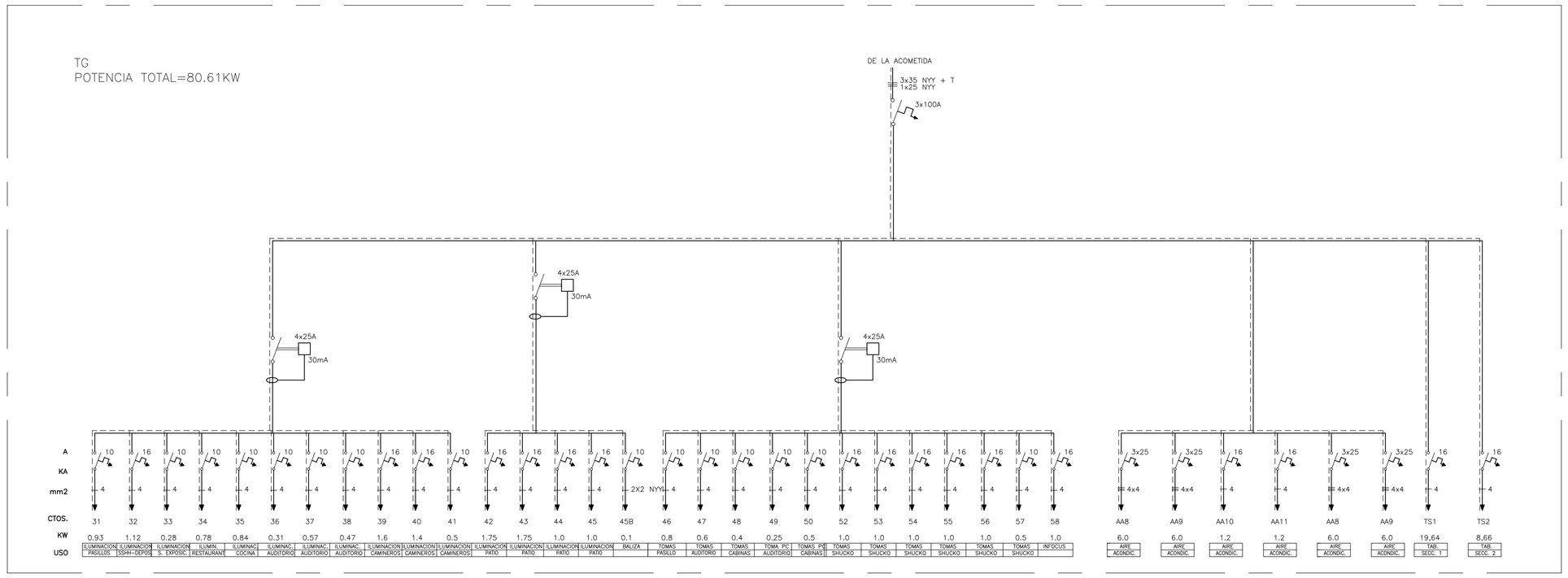

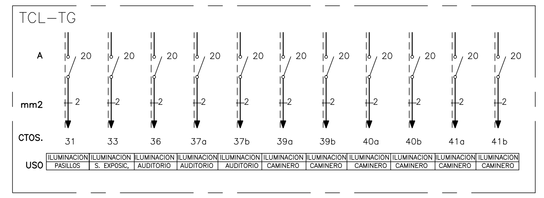

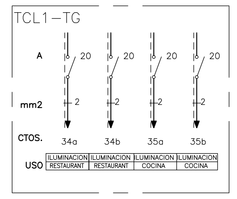

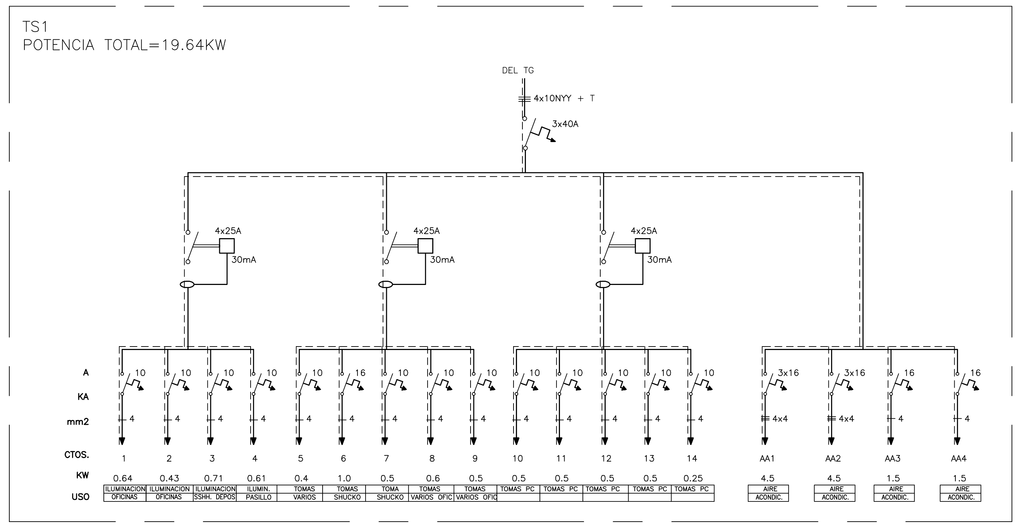

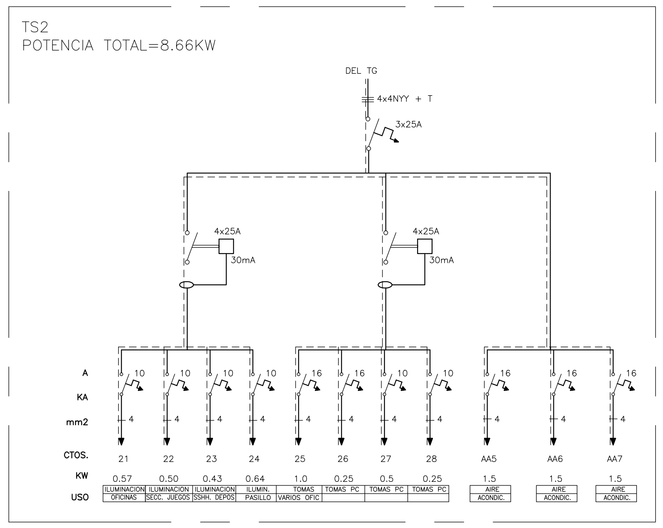

TABLERO GENERAL

TABLERO	CTOS.	LUCES		TOMAS		TOMAS P/ PC		TOMAS SHUCKO		TOMAS UPS		MOTOR		A.A.		V.T.		OTROS		TOTAL	FASES			
		Nº	W	Nº	W	Nº	W	Nº	W	Nº	W	Nº	W	Nº	W	Nº	W	Nº	W		R	S	T	RST
	31	26	936																	936				
	32	38	1.028	1	100															1.128				
	33	8	288																	288				
	34	22	784																	784				
	35	18	648	2	200															848				
	36	12	312																	312				
	37	16	576																	576				
	38	16	476																	476				
	39	16	1.600																	1.600				
	40	14	1.400																	1.400				
TG	41	5	500																	500				
	42	7	1.750																	1.750				
	43	7	1.750																	1.750				
	44	4	1.000																	1.000				
	45	4	1.000																	1.000				
	46			8	800															800				
	47			6	600															600				
	48			4	400															400				
	49					1	250													250				
	50					2	500													500				
	52							2	1.000											1.000				
	53							2	1.000											1.000				
	54							2	1.000											1.000				
	55							2	1.000											1.000				
	56							2	1.000											1.000				
	57							1	500											500				
	58																		1.000	1.000				
	AA8													1	6.000					6.000				
	AA9													1	6.000					6.000				
	AA10													1	1.200					1.200				
	AA11													1	1.200					1.200				
	AA12													1	6.000					6.000				
	AA13													1	6.000					6.000				
	RVA																		2.000	2.000				
	TS1																		19.654	19.654				
	TS2																		8.660	8.660				
POTENCIA TOTAL INSTALADA																				80.112	0	0	0	0

CENTRO DE ATENCIÓN TURÍSTICA INTEGRAL AL VISITANTE DE ITAPUA

ELECTRICIDAD - DIAGRAMAS

ESCALA S/E

DIRECCIÓN: TENIENTE RAMOS ALFARO 299 E/ MONTE ALTO. LUQUE - PARAGUAY

ARQ. R. JAVIER CORVALÁN ESPÍNOLA

FIRMA

FECHA

IE - 06

Nº LAMINA