PROYECTO DE EMPEDRADO

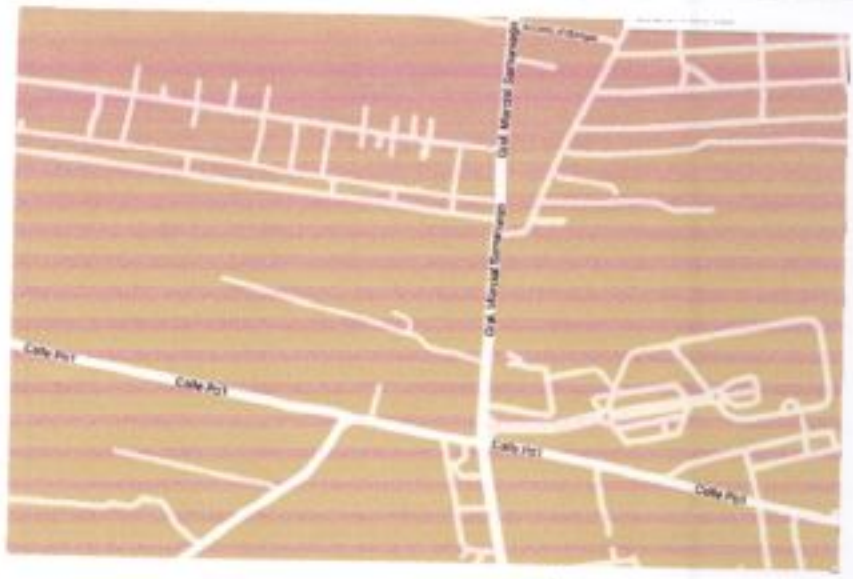

PLANTA DE LOCALIZACIÓN

Coordenadas:
-25.443488, -57.368839

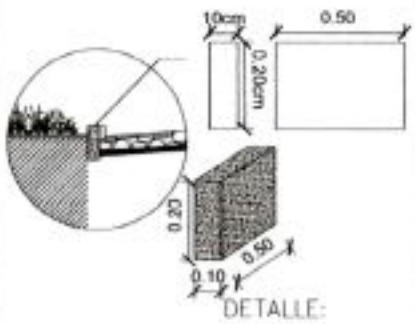

DETALLE:
CORDÓN BAJO

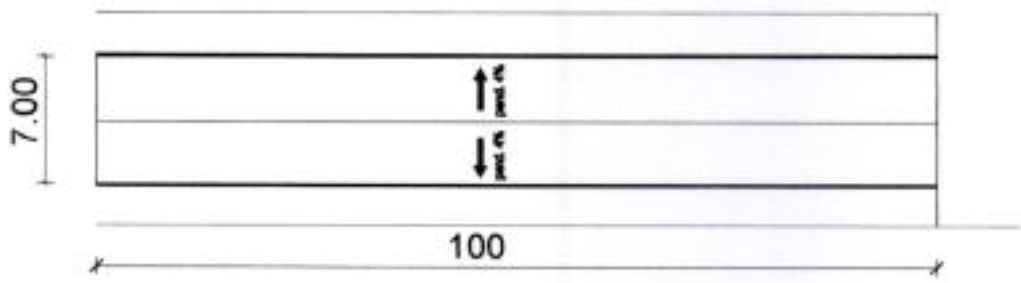

PLANTA DE LA CALLE

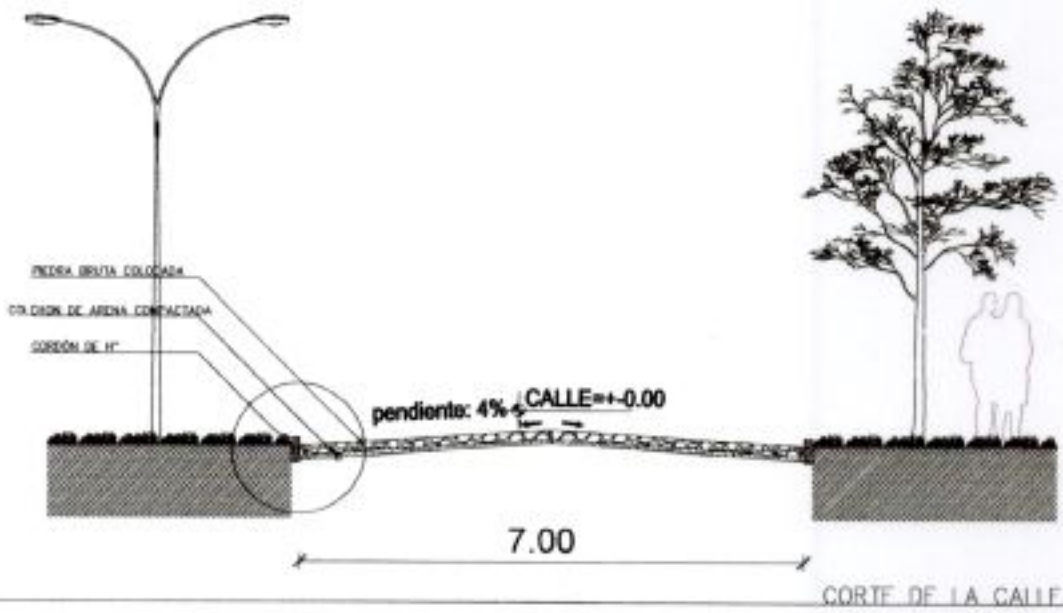

CORTE DE LA CALLE

PROYECTO DE EMPEDRADO

CALLE:Comision "Villa Franca"

RESPONSABLE: MUNICIPALIDAD DE ITAUGUA

MUNICIPALIDAD DE ITAUGUA · DEPARTAMENTO DE OBRAS ·

LUGAR:Itaugua- Guazu

DISTRITO: Itauguá

LONGITUD DEL TRAMO:100m
ANCHO DE LA CALZADA: 700 m
CORDÓN: 50 X 20 X 10 Cm

PROYECTO DE EMPEDRADO

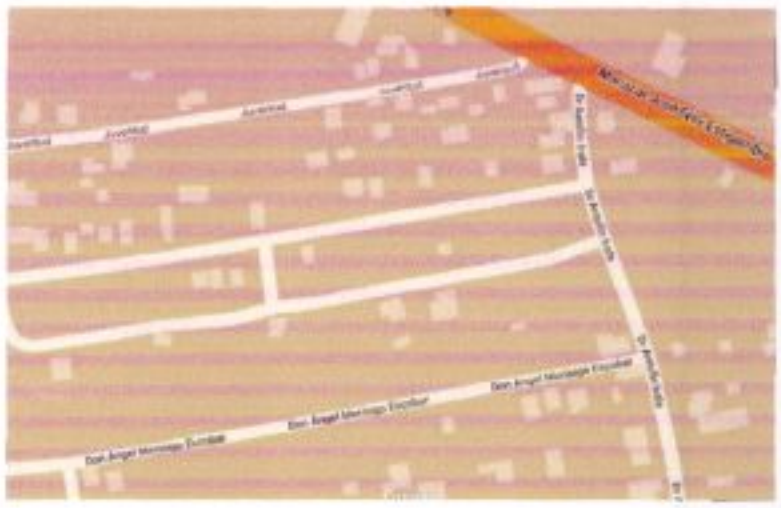

PLANTA DE LOCALIZACIÓN

Coordenadas:
-25.385960, -57.369606

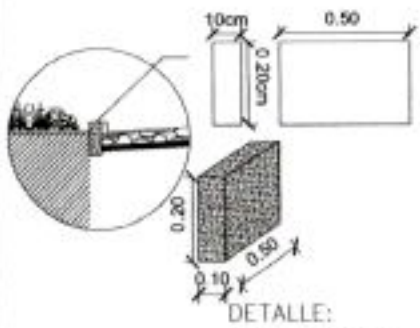

DETALLE:
CORDÓN BAJO

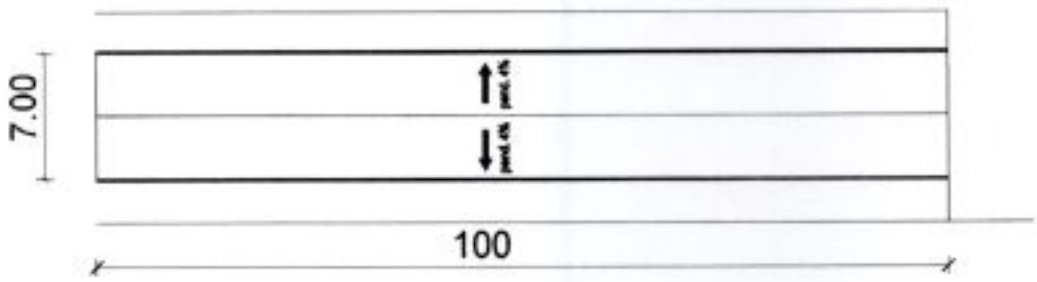

PLANTA DE LA CALLE

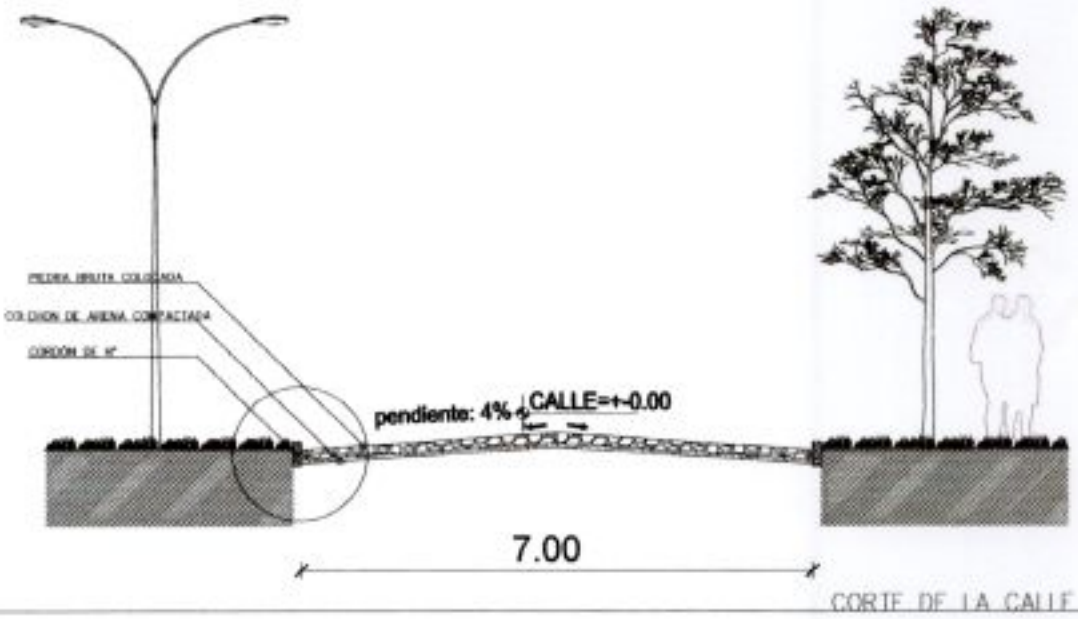

CORTE DE LA CALLE

PROYECTO DE EMPEDRADO

CALLE:Calle "Nicéforo Cárdenas"

RESPONSABLE: MUNICIPALIDAD DE ITAUGUA

LUGAR:Mbocayaty Sur

DISTRITO: Itauguá

LONGITUD DEL TRAMO:100m
ANCHO DE LA CALZADA: 700 m
CORDÓN: 50 X 20 X 10 Cm

PROYECTO DE EMPEDRADO

N

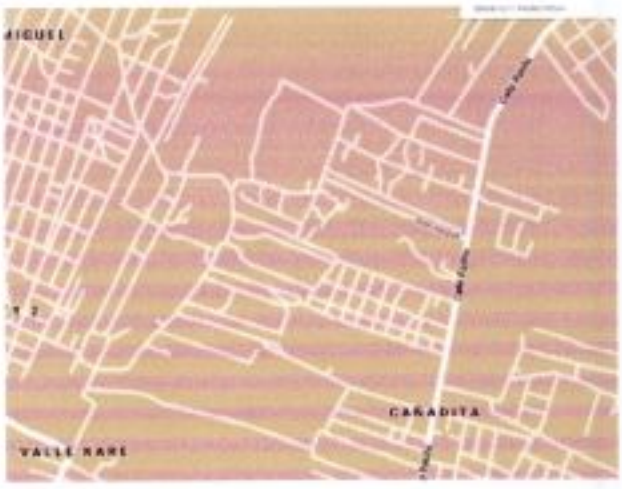

PLANTA DE LOCALIZACIÓN

Coordenadas:
-25.362263, -57.356919

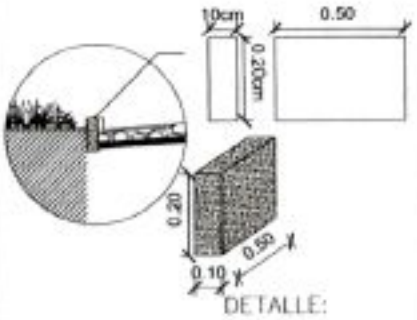

DETALLE:
CORDÓN BAJO

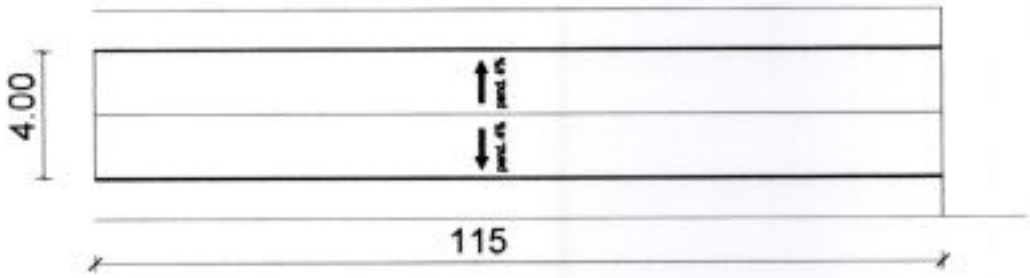

PLANTA DE LA CALLE

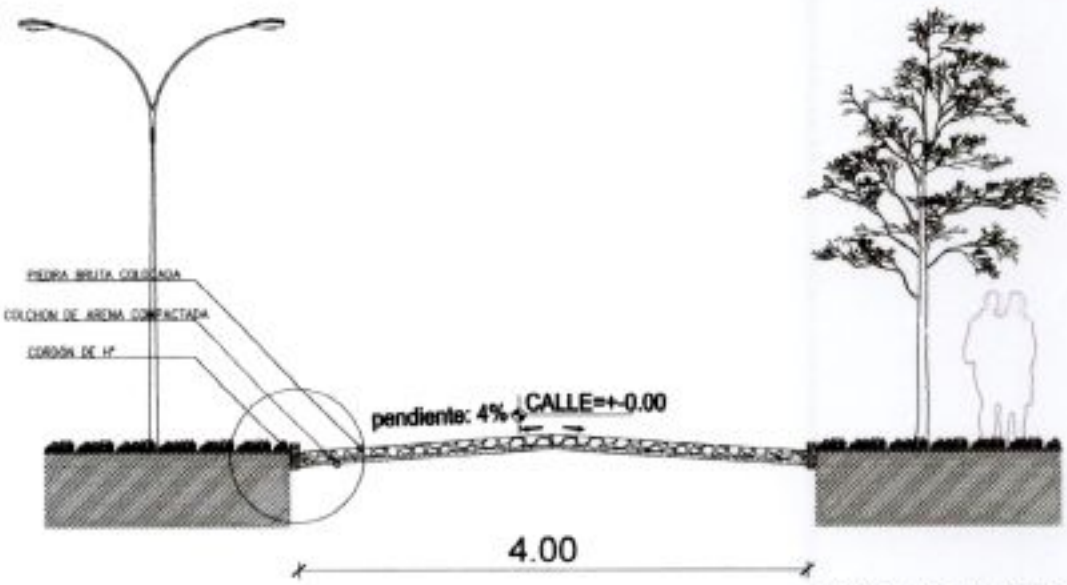

CORTE DE LA CALLE

PROYECTO DE EMPEDRADO

CALLE:Calle costado Club 8 de Diciembre

RESPONSABLE: MUNICIPALIDAD DE ITAUGUA

MUNICIPALIDAD DE ITAUGUA · DEPARTAMENTO DE OBRAS ·

Arq. Gloria E. Piris
Reg. Prof. N° 253
Directora de Obras

LUGAR:Valle Kare

DISTRITO: Itauguá

LONGITUD DEL TRAMO:115m
ANCHO DE LA CALZADA: 4 m
CORDÓN: 50 X 20 X 10 Cm

PROYECTO DE EMPEDRADO

PLANTA DE LOCALIZACIÓN

Coordenadas:
-25.398806, -57.323159

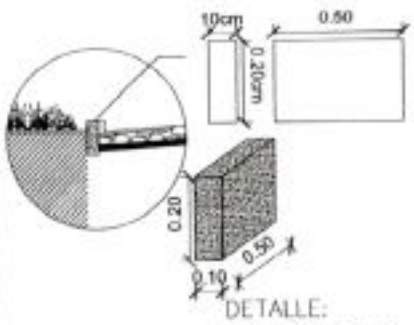

DETALLE:
CORDÓN BAJO

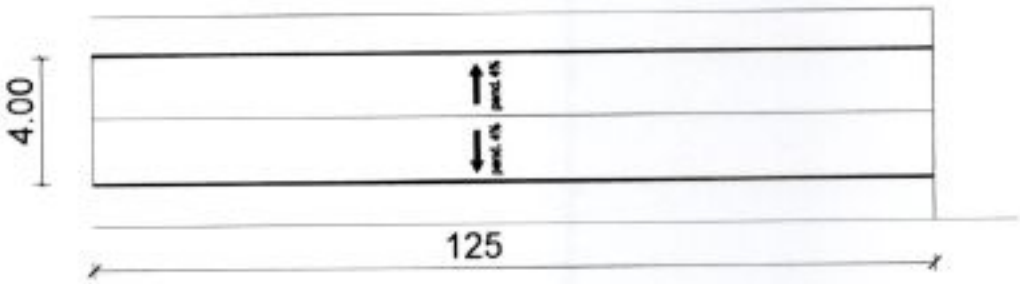

PLANTA DE LA CALLE

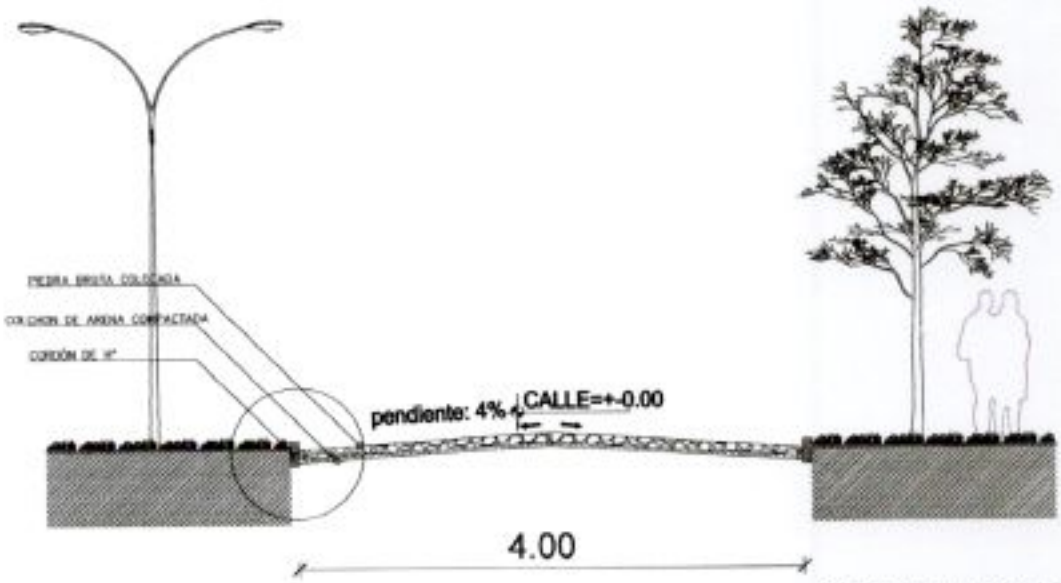

CORTE DE LA CALLE

PROYECTO DE EMPEDRADO

CALLE:Calle vecinal, Yvyraty km 34

RESPONSABLE: MUNICIPALIDAD DE ITAUGUA

MUNICIPALIDAD DE ITAUGUÁ · DEPARTAMENTO DE OBRAS ·

Arq. Gloria L. Piris
Reg. Prof. N° 253
Directora de Obras

LUGAR:Yvyraty

DISTRITO: Itauguá

LONGITUD DEL TRAMO:125m

ANCHO DE LA CALZADA: 4.00m

CORDÓN: 50 X 20 X 10 Cm

SUPERF. TOTAL:500m²

PROYECTO DE EMPEDRADO

PLANTA DE LOCALIZACIÓN

Coordenadas:
-25.409070, -57.357622

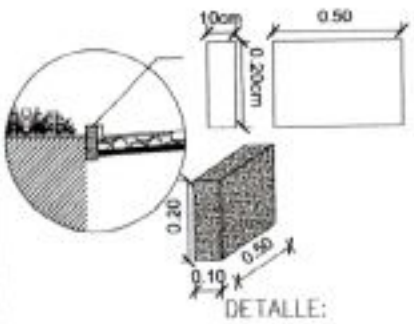

DETALLE:
CORDÓN BAJO

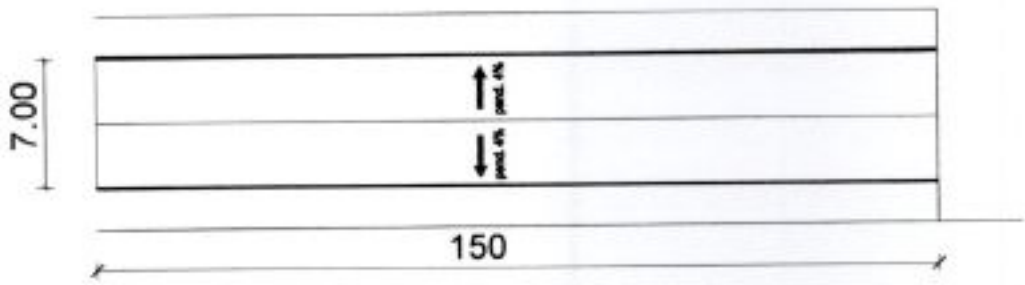

PLANTA DE LA CALLE

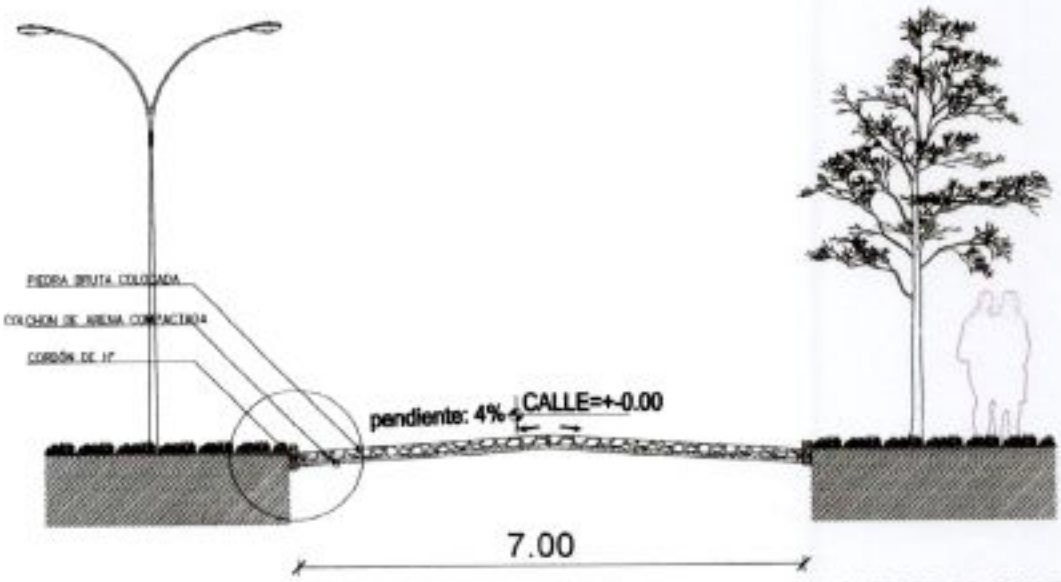

CORTE DE LA CALLE

PROYECTO DE EMPEDRADO

CALLE:Calle costado Fábfrica Napoli

RESPONSABLE: MUNICIPALIDAD DE ITAUGUA

MUNICIPALIDAD DE ITAUGUA · DEPARTAMENTO DE OBRAS ·

Arq. Flavia L. Piris
Reg. Prof. N° 253
Directora de Obras

LUGAR:Itauguá Guasu

DISTRITO: Itauguá

LONGITUD DEL TRAMO:150m
ANCHO DE LA CALZADA: 150 m
CORDÓN: 50 X 20 X 10 Cm
SUPERF. TOTAL:1.050m²

PROYECTO DE EMPEDRADO

N

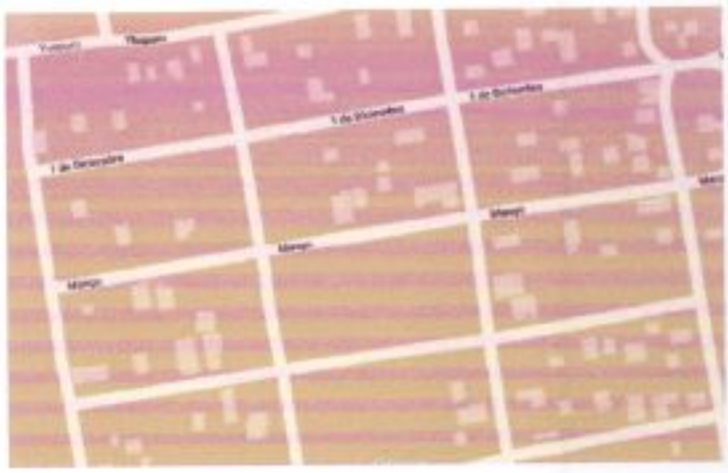

PLANTA DE LOCALIZACIÓN

Coordenadas:
-25.399094, -57.372432

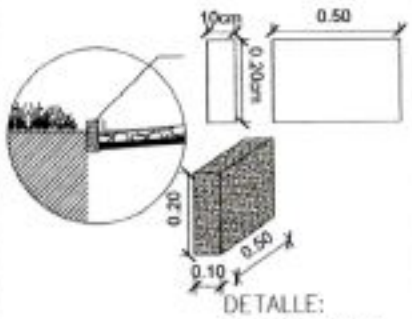

DETALLE:
CORDÓN BAJO

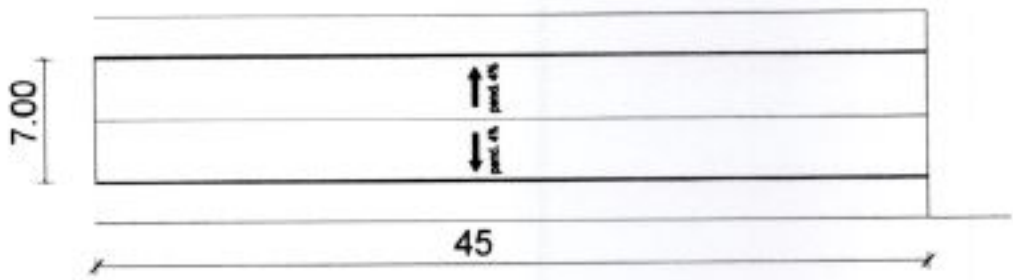

PLANTA DE LA CALLE

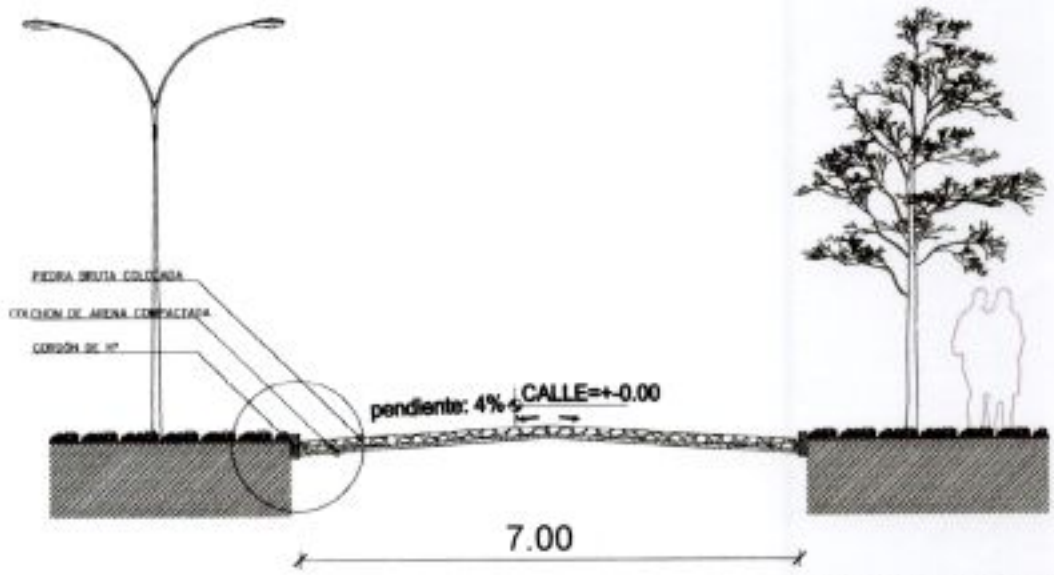

CORTE DE LA CALLE

PROYECTO DE EMPEDRADO

CALLE:Calle Mango- San Juan Bosco

RESPONSABLE: MUNICIPALIDAD DE ITAUGUA

MUNICIPALIDAD DE ITAUGUÁ · DEPARTAMENTO DE OBRAS ·

Arq. Floria L. Piris
Reg. Prof. N° 253
Directora de Obras

LUGAR:Mbocayaty Sur

DISTRITO: Itauguá

LONGITUD DEL TRAMO:45m
ANCHO DE LA CALZADA: 7.00m
CORDÓN: 50 X 20 X 10 Cm