CORTE A-A
ESCALA: 1:200

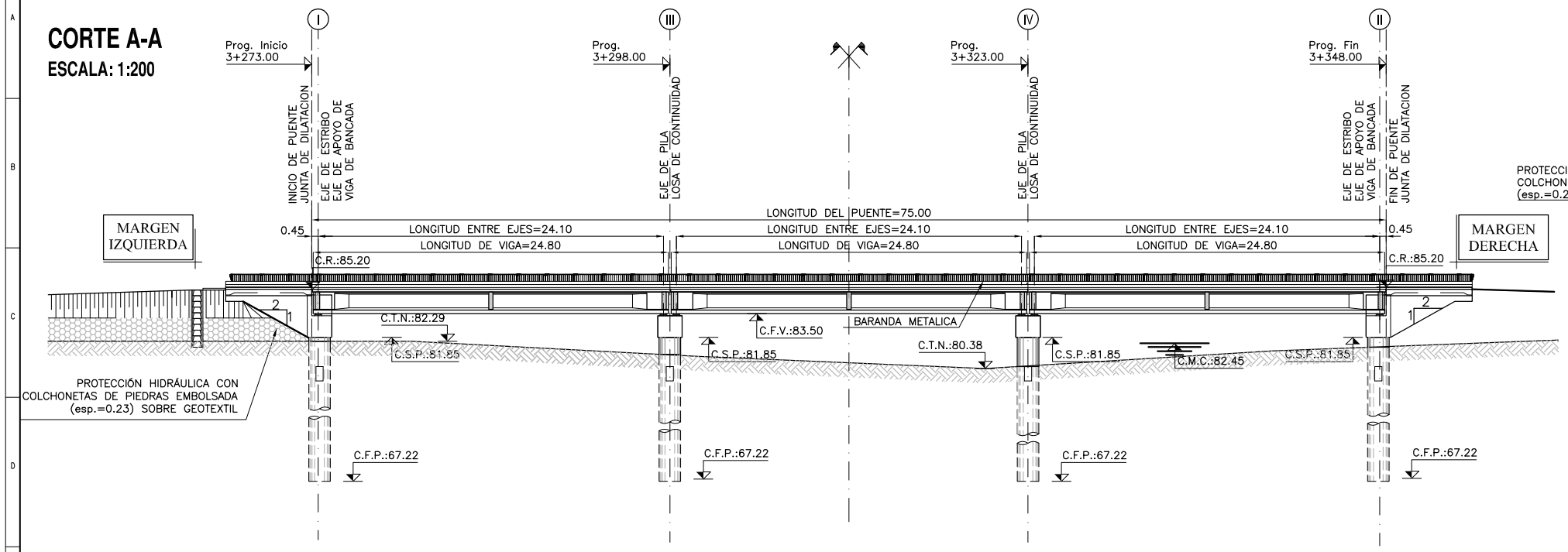

CORTE B-B
ESCALA: 1:100

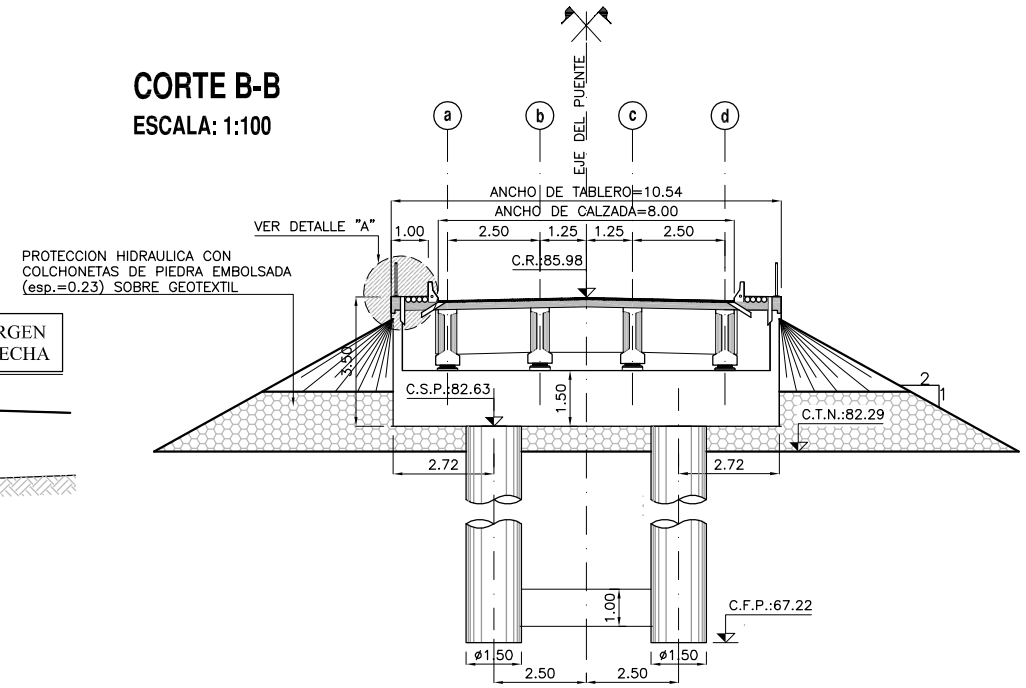

PLANTA
ESCALA: 1:200

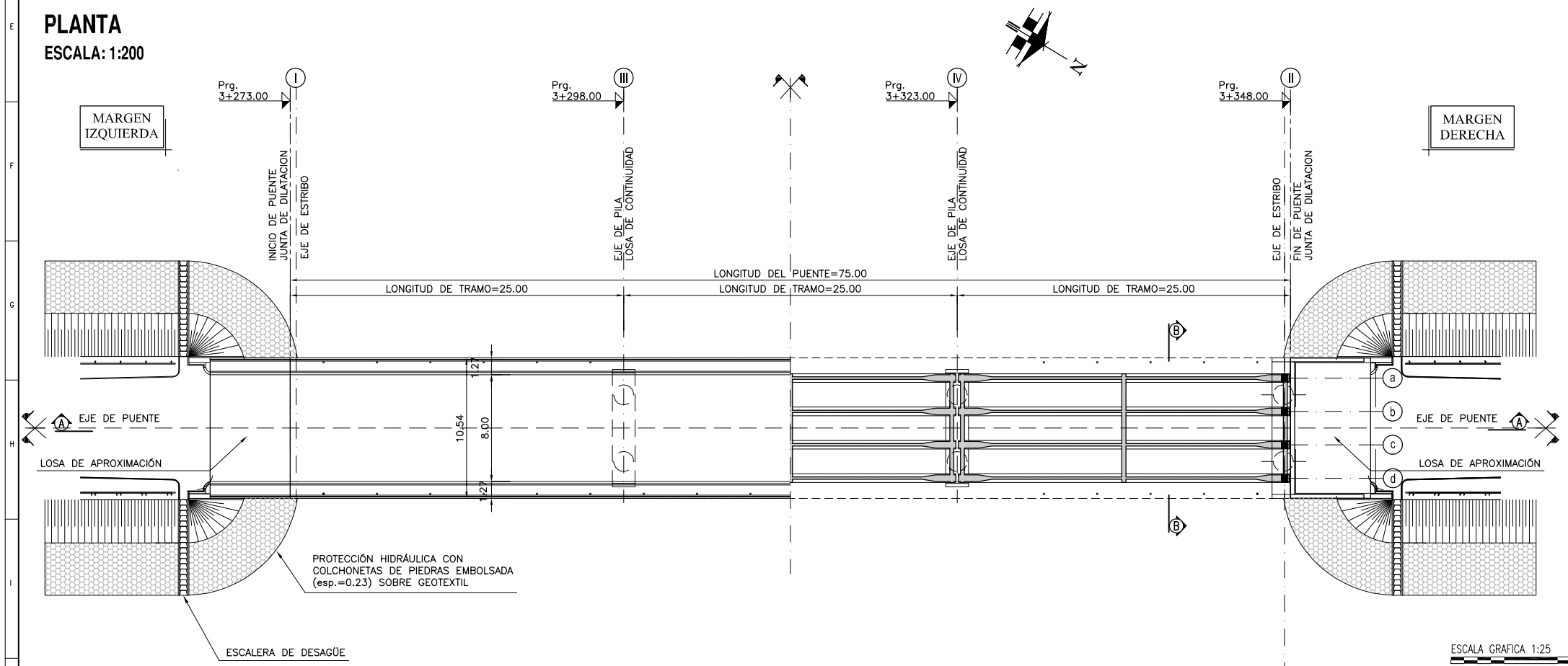

DETALLE A
ESCALA: 1:25

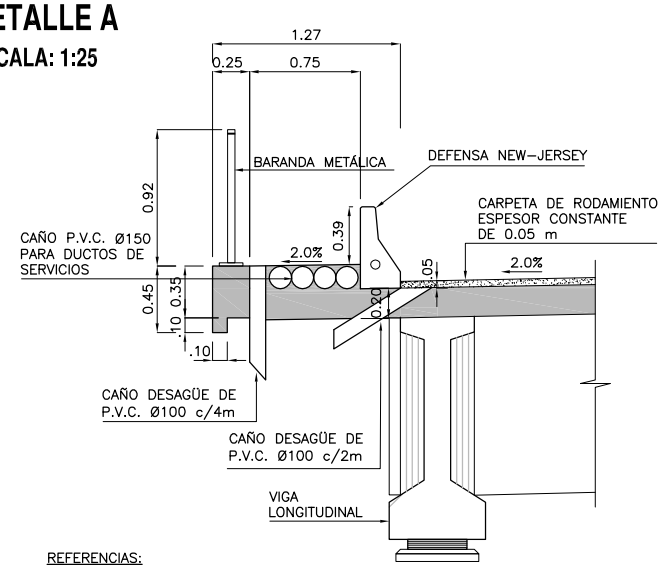

REFERENCIAS:

C.R.	INDICA COTA DE RASANTE
C.F.V.	INDICA COTA DE FONSO DE VIGA
C.M.C	INDICA COTA DE MAXIMA CRECIDA
C.T.N	INDICA COTA DE TERRENO NATURAL
C.S.P.	COTA SUPERIOR DE PILOTE
C.F.P.	INDICA COTA DE FUNDACION DE PILOTE

MATERIALES:

HORMIGÓN: H-25 DE fc=25[MPa]
ACERO PARA HORMIGÓN ARMADO: ADN-420 DE fy=420[MPa]

RECUBRIMIENTO:
PILOTES= 7.5cm
OTRAS ESTRUCTURAS= 3cm

fc: RESISTENCIA ESPECIFICADA A LA COMPRESION DEL HORMIGON
fy: TENSION DE FLUENCIA DEL ACERO

PLANOS DE REFERENCIA:

PY-PT(ALIVIADERO)-RPL-01	PLANO DE REPLANTEO
PY-PT(ALIVIADERO)-EST-01	PLANO DE ESTRIBOS -ENCOFRADO-
PY-PT(ALIVIADERO)-DIN-01	PLANO DE PILA -ENCOFRADO-
PY-PT(ALIVIADERO)-VLO-01	PLANO VIGA LONGITUDINAL
PY-PT(ALIVIADERO)-TAB-01	PLANO DE TABLERO Y VIGA TRANSVERSAL -ENCOFRADO-
PY-PT(ALIVIADERO)-LAP-01	PLANO DE LOSA DE APROXIMACION M.D
PY-PT(ALIVIADERO)-LAP-02	PLANO DE LOSA DE APROXIMACION M.I

ESCALA GRAFICA 1:25
0.5m 0 0.5 1m

ESCALA GRAFICA 1:100
2m 0 2 4m

ESCALA GRAFICA 1:200
4m 0 4 8m

INDIGO INGENIERIA
euroestudios Ingeniería de consulta
CIALPA S.A. Consultora de Ingeniería Civil de Paraguay S.A.

Consorcio - IEC

REPÚBLICA DEL PARAGUAY
VICE MINISTERIO DE OBRAS PÚBLICAS Y COMUNICACIONES
DIRECCIÓN DE VIALIDAD
LLAMADO MOPC N° 198/2009

DISEÑO FINAL DE INGENIERÍA DE PUENTES DE HORMIGÓN ARMADO A CONSTRUIR EN LA REGIÓN ORIENTAL DEL PARAGUAY

ALIVIADERO I SOBRE EL RÍO JEJUI

M. O. P. C.

MAPA DEL PARAGUAY
BOLIVIA
AREA PROYECTO
BRASIL
ARGENTINA

ESCALAS INDICADAS

PLANO GENERAL

01-PY-PT(ALIVIADERO I)-GRL-01-R1A.DWG

PLANTA

ESCALA: 1:125

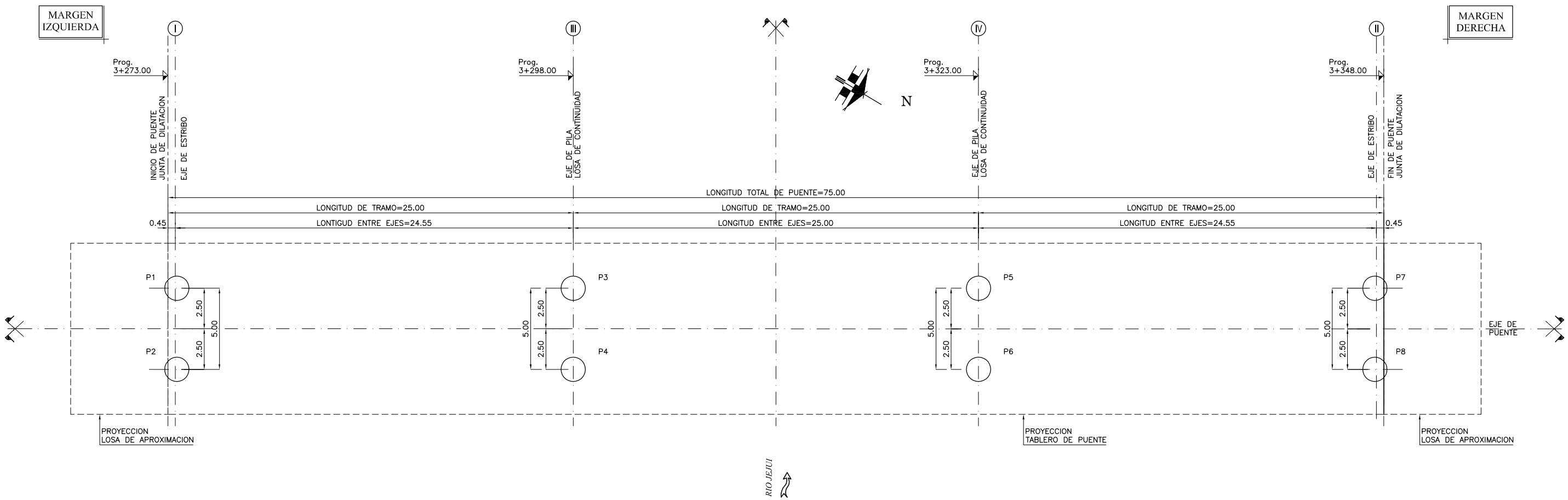

-ALIVIADERO NORTE-		
POZO	X	Y
P1	514022,23	7365184,72
P2	514027,08	7365183,51
P3	514028,16	7365208,44
P4	514033,01	7365207,23
P5	514034,23	7364232,69
P6	514039,08	7364231,48
P7	514040,17	7364256,41
P8	514045,02	7364255,20

-ALIVIADERO SUR-		
POZO	X	Y
P1	513745,33	7363900,34
P2	513750,26	7363899,52
P3	513749,29	7363924,46
P4	513754,23	7363923,65
P5	513753,35	7363949,13
P6	513758,28	7363948,32
P7	513757,31	7363973,26
P8	513762,25	7363972,45

PLANOS DE REFERENCIA:

PY–PT(ALIVIADERO)–GRL–01 PLANO GENERAL
PY–PT(ALIVIADERO)–EST–01 PLANO DE ESTRIBOS –ENCOFRADO–
PY–PT(ALIVIADERO)–DIN–01 PLANO DE PILA –ENCOFRADO–

ESCALA GRAFICA 1:125
2.5m 0 25 50m

INDICO INGENIERIA
euroestudios ingenieros de consulta
CIALPA S.A.
Consorcio - IEC

REPÚBLICA DEL PARAGUAY
VICE MINISTERIO DE OBRAS PÚBLICAS Y COMUNICACIONES
DIRECCIÓN DE VIALIDAD
LLAMADO MOPC N° 198/2009

DISEÑO FINAL DE INGENIERÍA DE PUENTES DE HORMIGÓN ARMADO A CONSTRUIR EN LA REGIÓN ORIENTAL DEL PARAGUAY

ALIVIADERO I SOBRE EL RÍO JEJUI

ESCALAS INDICADAS

PLANO DE REPLANTEO

M. O. P. C.

MAPA DEL PARAGUAY
BOLIVIA
AREA PROYECTO
BRASIL
ARGENTINA

02–PY–PT(ALIVIADERO I)–RPL–01–R1A.DWG

VISTA FRONTAL
Escala: 1:50

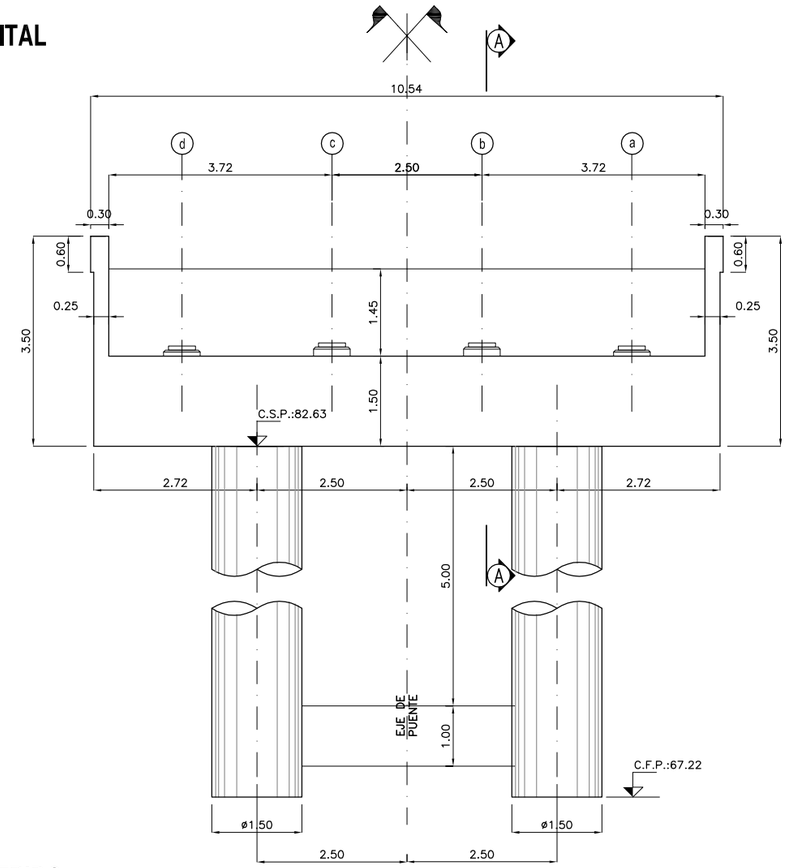

CORTE A - A
Escala: 1:50

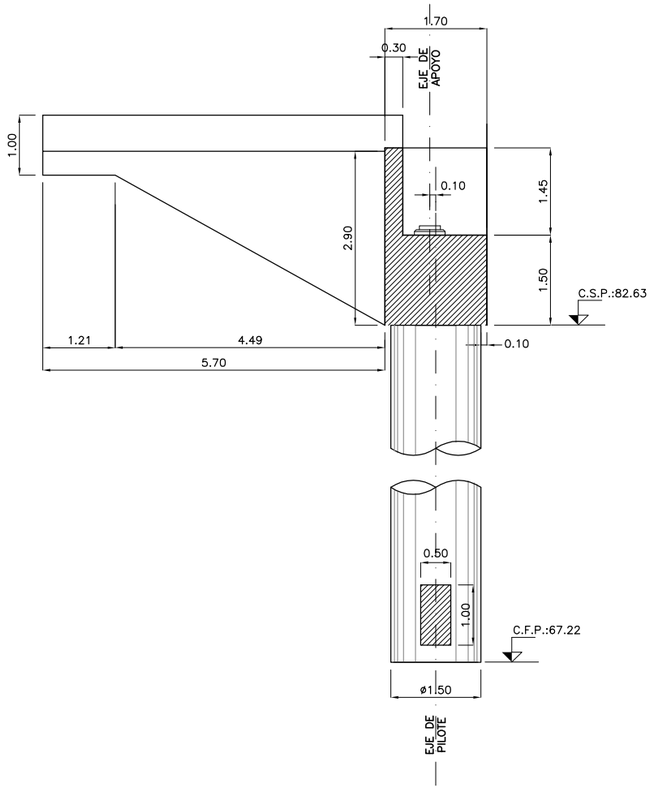

VISTA LATERAL
Escala: 1:50

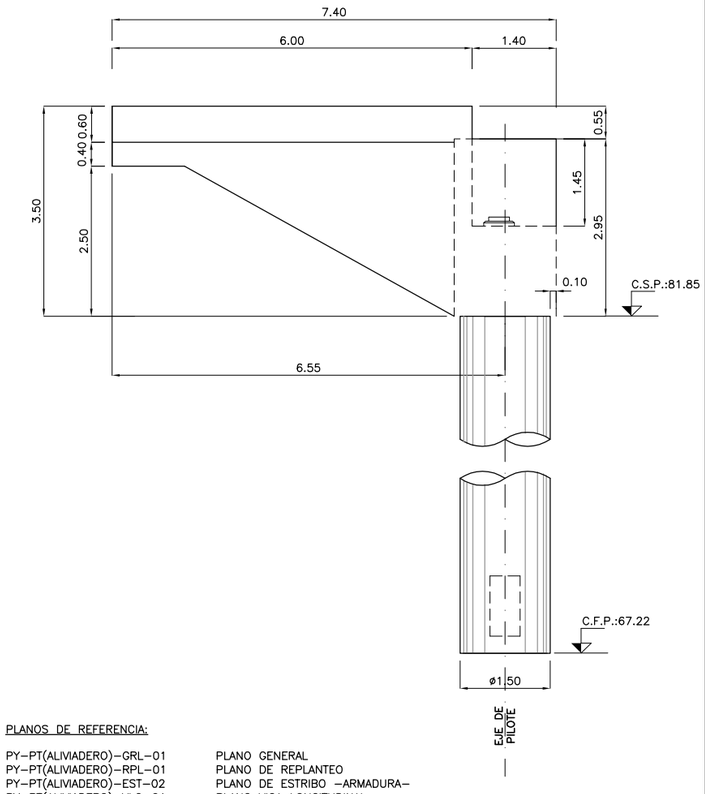

PLANTA ESTRIBO
Escala: 1:50

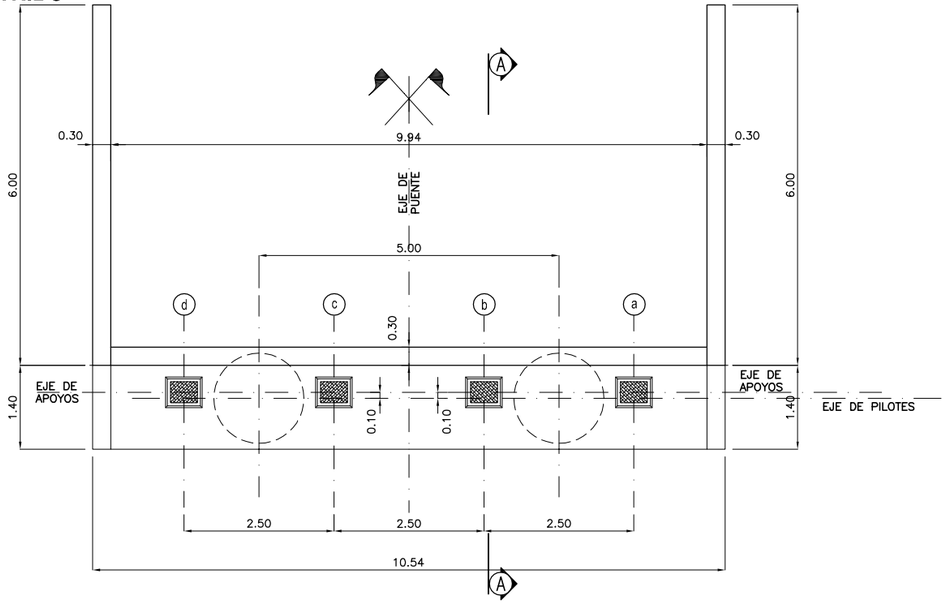

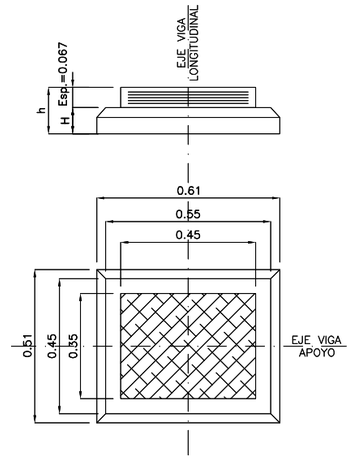

APOYO DE NEOPRENO
Escala: 1:10

PLANOS DE REFERENCIA:

PY-PT(ALIVIADERO)-GRL-01	PLANO GENERAL
PY-PT(ALIVIADERO)-RPL-01	PLANO DE REPLANTEO
PY-PT(ALIVIADERO)-EST-02	PLANO DE ESTRIBO -ARMADURA-
PY-PT(ALIVIADERO)-VLO-01	PLANO VIGA LONGITUDINAL
PY-PT(ALIVIADERO)-LAP-01	PLANO DE LOSA DE APROXIMACION M.D
PY-PT(ALIVIADERO)-LAP-02	PLANO DE LOSA DE APROXIMACION M.I

MATERIALES:

HORMIGÓN PARA VIGAS PRETENSADAS: H-30 DE fc=30[MPa]
HORMIGÓN PARA OTRAS ESTRUCTURAS: H-25 DE fc=25[MPa]
ACERO PARA PRETENSADO: fy=1700[MPa]
ACERO PARA HORMIGÓN ARMADO: ADN-420 DE fy=420[MPa]

RECUBRIMIENTO:
PILOTES= 7.5cm
OTRAS ESTRUCTURAS= 3cm

fc: RESISTENCIA ESPECIFICADA A LA COMPRESION DEL HORMIGON
fy: TENSION DE FLUENCIA DEL ACERO

NOTA:

APOYOS DE NEOPRENO 350 x 450 mm
5 CAPAS DE NEOPRENO= 10mm
6 CHAPAS DE ACERO= 2mm
2 CAPAS DE COBERTURA DEL PAQUETE= 2,5mm
ACERO F24 Y DUREZA SHORE 60.

COTA SUPERIOR DE APOYO DE NEOPRENO -ESTRIBO -

APOYO	Eje de Viga Longitudinal			
	a	b	c	d
ALTURA del DADO H [m]	0,083	0,131	0,131	0,083
C.S.N.	84,280	84,328	84,328	84,280

REFERENCIAS:

C.S.P. COTA SUPERIOR DE PILOTE
C.F.P. INDICA COTA DE FUNDACION DE PILOTE

ESCALA GRAFICA 1:10
0.2m 0 0.2 0.4m

ESCALA GRAFICA 1:50
1m 0 1 2m

INDIGO INGENIERIA
eurestudios Ingenieros de consulta
CIALPA S.A.
Consorcio - IEC

REPÚBLICA DEL PARAGUAY
VICE MINISTERIO DE OBRAS PÚBLICAS Y COMUNICACIONES
DIRECCIÓN DE VIALIDAD
LLAMADO MOPC N° 198/2009

DISEÑO FINAL DE INGENIERÍA DE PUENTES DE HORMIGÓN ARMADO A CONSTRUIR EN LA REGIÓN ORIENTAL DEL PARAGUAY

ALIVIADERO I SOBRE EL RÍO JEJUI

ESCALAS INDICADAS

PLANO DE ESTRIBOS - ENCOFRADO -

M. O. P. C.

MAPA DEL PARAGUAY
BOLIVIA
AREA PROYECTO
BRASIL
ARGENTINA

03-PY-PT(ALIVIADERO I)-EST-01-R1A.DWG

VISTA FRONTAL ESTRIBO
Escala: 1:50

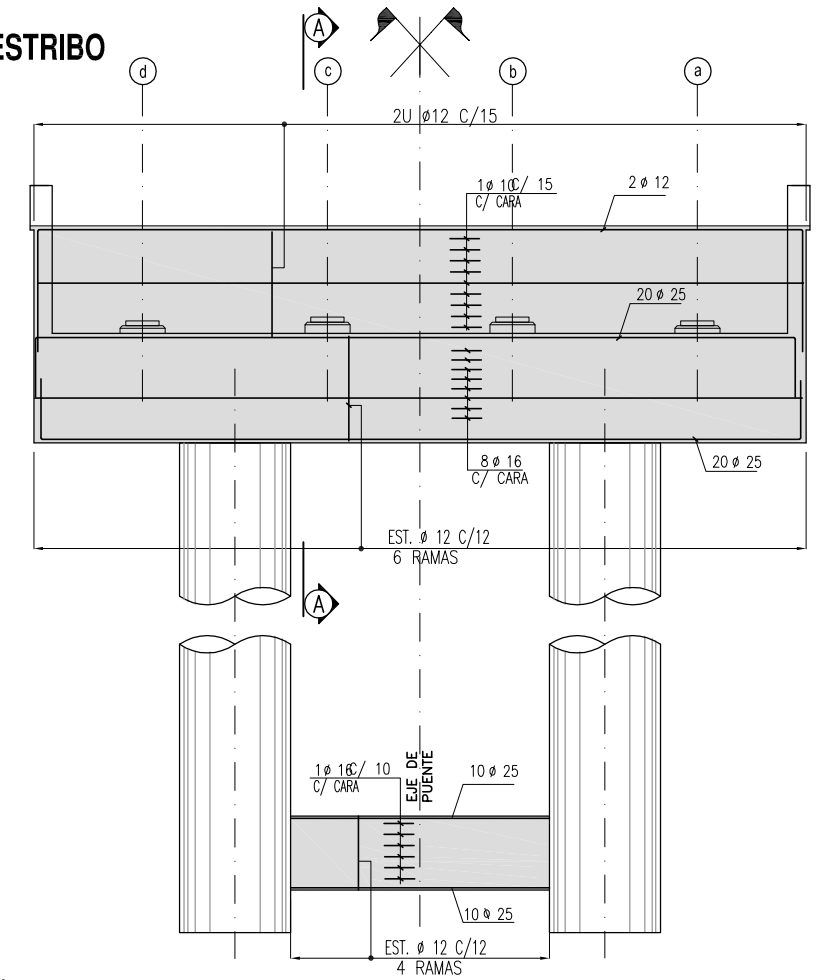

CORTE A - A
Escala: 1:50

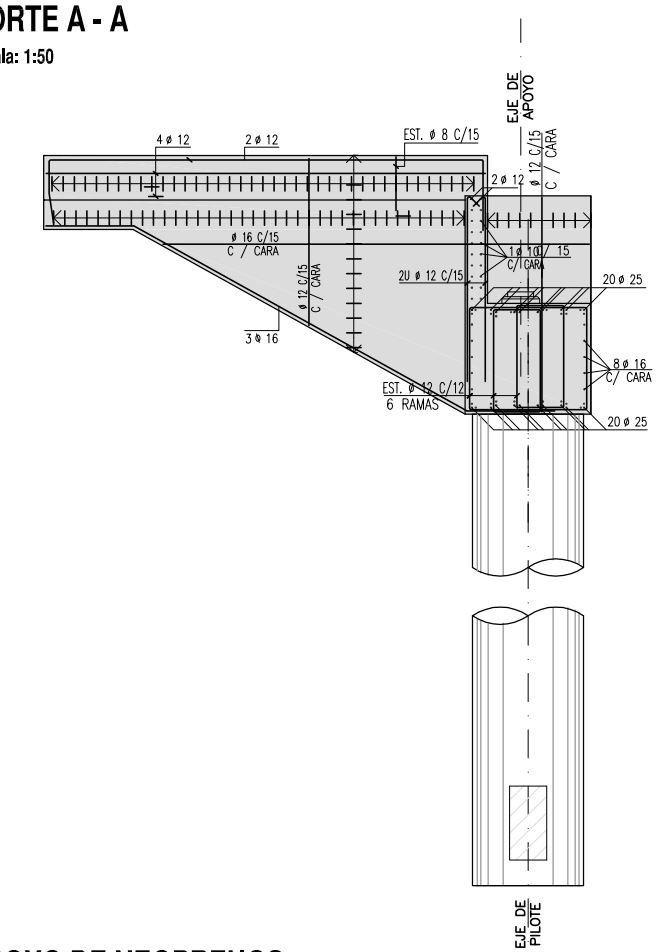

PILOTE COLUMNA
Escala: 1:50

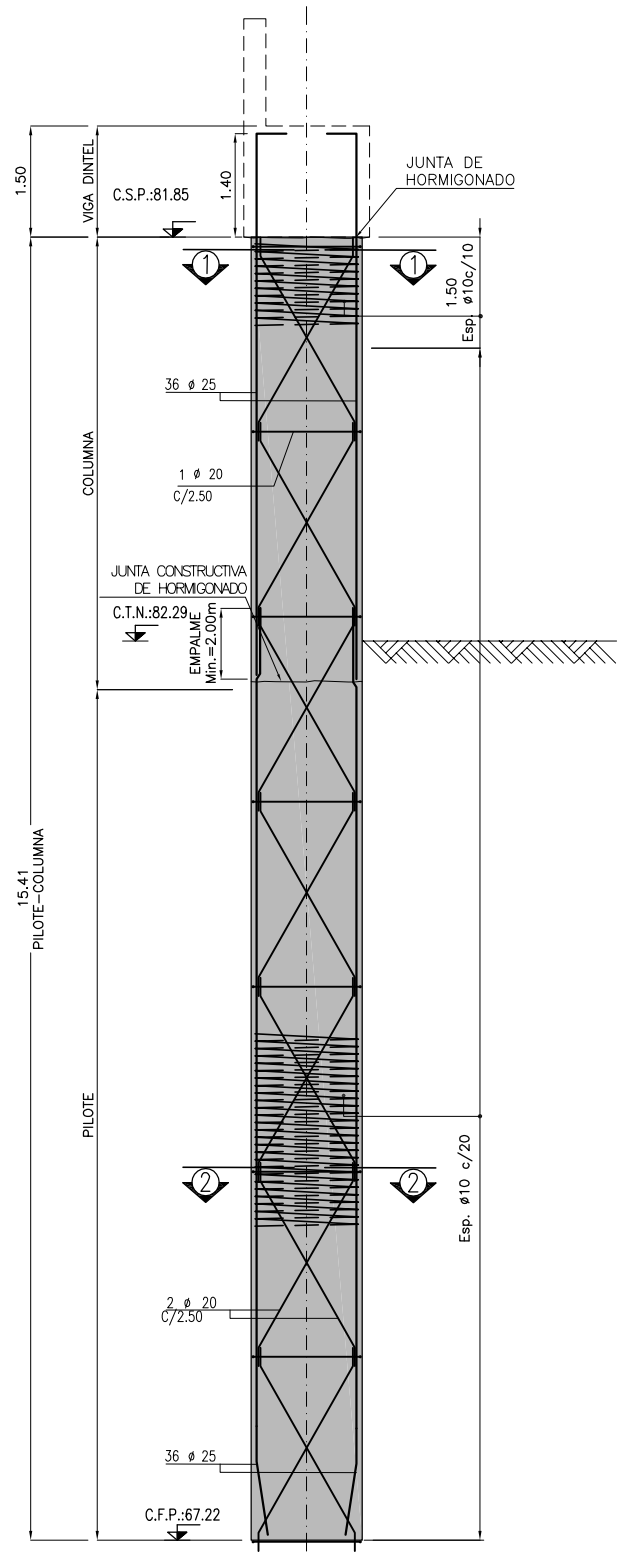

CORTE PILOTE 1-1
Escala: 1:20

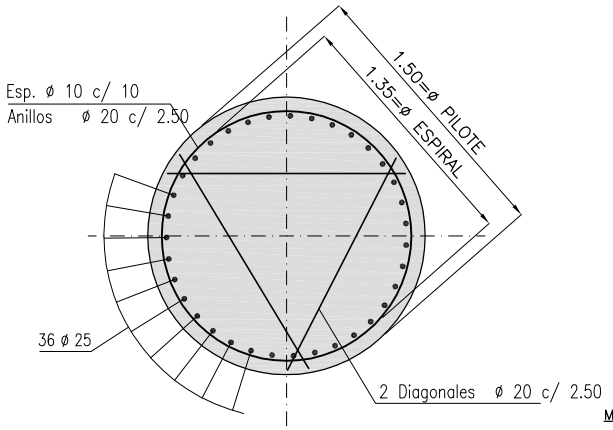

APOYO DE NEOPRENOS
Escala: 1:20

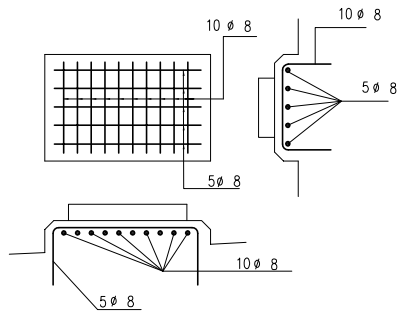

CORTE PILOTE 2-2
Escala: 1:20

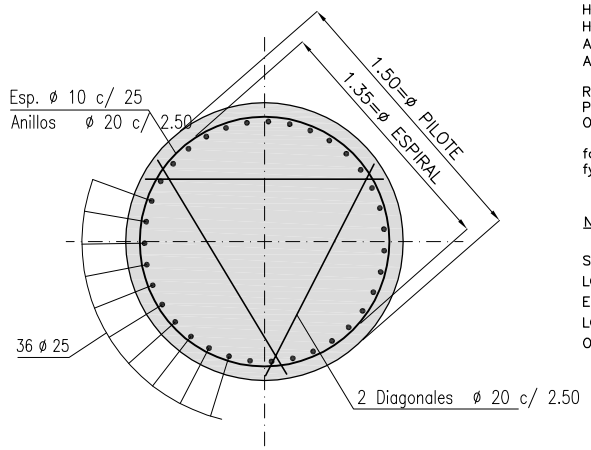

MATERIALES:

HORMIGÓN PARA VIGAS PRETENSADAS: H-30 DE fc = 30 [MPa]
HORMIGÓN PARA OTRAS ESTRUCTURAS: H-25 DE fc = 25 [MPa]
ACERO PARA PRETENSADO: fy = 1700 [MPa]
ACERO PARA HORMIGÓN ARMADO: ADN-420 DE fy 420 [MPa]

RECUBRIMIENTO:
PILOTES= 7.5cm
OTRAS ESTRUCTURAS= 3cm

fc: RESISTENCIA ESPECIFICADA A LA COMPRESION DEL HORMIGON
fy: TENSION DE FLUENCIA DEL ACERO

NOTA:

SE DEBERÁ CONSTATAR AL MOMENTO DE LA CONSTRUCCIÓN LA COTA DE FUNDACIÓN DE LOS PILOTES. VERIFICANDO QUE EL SUELO PORTANTE CUMPLA CON LAS CARACTERÍSTICAS ESPECIFÍCADA EN LOS ESTUDIOS DE SUELO. DE SURGIR LA NECESIDAD DE MODIFICAR LA LONGITUD DE LOS PILOTES O CARACTERÍSITCAS DE LA FUNDACIÓN SE DEBERÁ COMUNICAR OPORTUNAMENTE A LA FISCALIZACIÓN DE LA OBRA.

PLANOS DE REFERENCIA:

PY-PT(ALIVIADERO)-EST-01 PLANO DE ESTRIBOS -ENCOFRADO-

REFERENCIAS:

C.S.P. COTA SUPERIOR DE PILOTE
C.F.P. INDICA COTA DE FUNDACION DE PILOTE

ESCALA GRAFICA 1:20
0.4m 0 0.4m 0.8m

ESCALA GRAFICA 1:50
1m 0 1 2m

INDICO INGENIERIA
euroestudios Ingenieros de consulta
CIALPA S.A.
Consorcio - IEC

REPÚBLICA DEL PARAGUAY
VICE MINISTERIO DE OBRAS PÚBLICAS Y COMUNICACIONES
DIRECCIÓN DE VIALIDAD
LLAMADO MOPC N° 198/2009

DISEÑO FINAL DE INGENIERÍA DE PUENTES DE HORMIGÓN ARMADO A CONSTRUIR EN LA REGIÓN ORIENTAL DEL PARAGUAY

ALIVIADERO I SOBRE EL RÍO JEJUI

M. O. P. C.

MAPA DEL PARAGUAY
BOLIVIA AREA PROYECTO BRASIL ARGENTINA

ESCALAS INDICADAS

PLANO DE ESTRIBOS - ARMADURA -

04-PY-PT(ALIVIADERO I)-EST-02-R1A.DWG

VISTA FRONTAL
ESCALA: 1:50

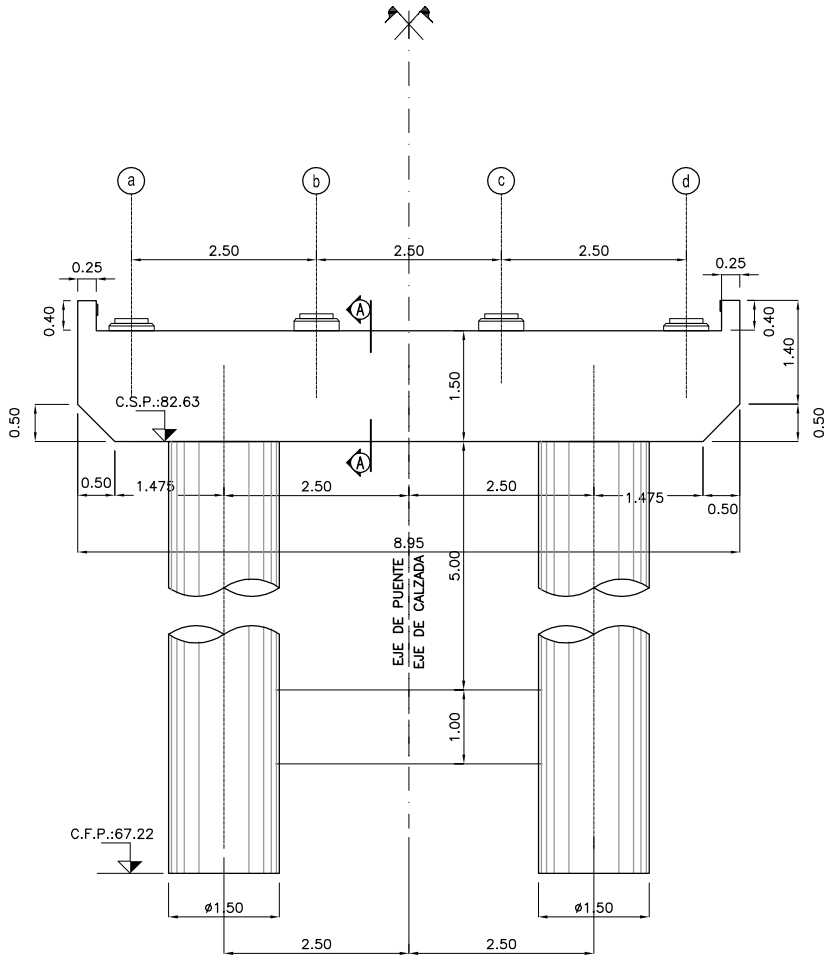

CORTE A-A
ESCALA: 1:50

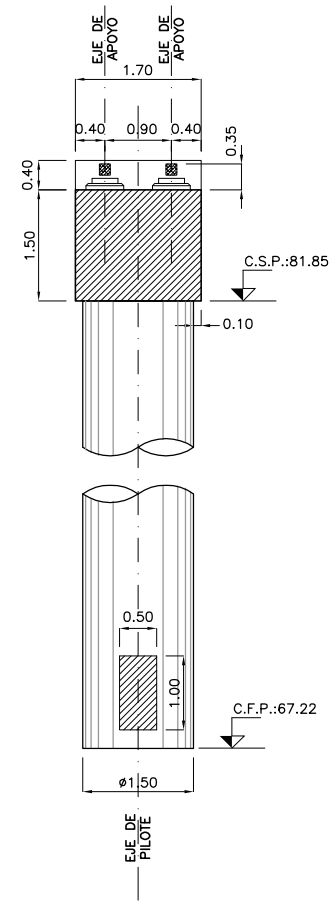

VISTA LATERAL
ESCALA: 1:50

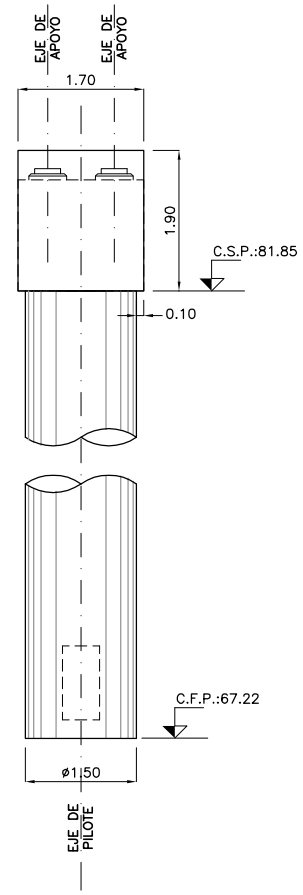

PLANTA
ESCALA: 1:50

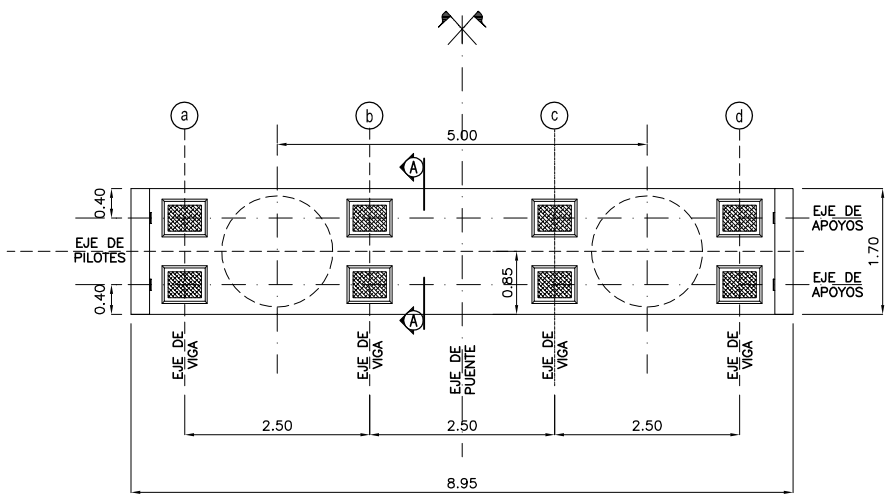

APOYO DE NEOPRENO
ESCALA: 1:12.5

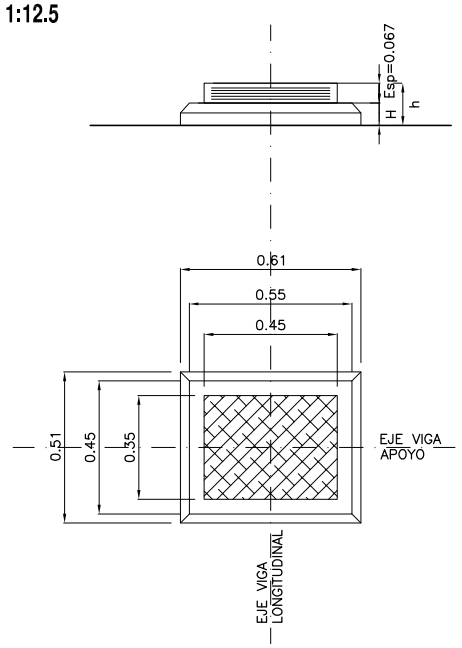

COTA SUPERIOR DE APOYO DE NEOPRENO DE PILAS						
C.S.P.	C.S.V.	APOYO	Eje de Viga Longitudinal			
			a	b	c	d
82,630	84,130	ALTURA del DADO H [m]	0,083	0,131	0,131	0,083
		COTA de APOYO	84,280	84,328	84,328	84,280

PLANOS DE REFERENCIA:

PY-PT(ALIVIADERO)-GRL-01	PLANO GENERAL
PY-PT(ALIVIADERO)-RPL-01	PLANO DE REPLANTEO
PY-PT(ALIVIADERO)-DIN-02	PLANO DE PILA -ARMADURA-
PY-PT(ALIVIADERO)-VLO-01	PLANO DE VIGA LONGITUDINAL

REFERENCIAS:

C.S.P. INDICA COTA SUPERIOR DE PILOTE
C.F.P. INDICA COTA DE FUNDACIÓN DE PILOTE

MATERIALES:

HORMIGÓN: H-25 DE fc=25[MPa]
ACERO PARA HORMIGÓN ARMADO: ADN-420 DE fy=420[MPa]

RECUBRIMIENTO:
PILOTES= 7.5cm
OTRAS ESTRUCTURAS= 3cm

fc: RESISTENCIA ESPECIFICADA A LA COMPRESION DEL HORMIGON
fy: TENSION DE FLUENCIA DEL ACERO

ESCALA GRAFICA 1:12.5
0.25m 0 0.25 0.5m

ESCALA GRAFICA 1:50
1m 0 1 2m

INDIGO INGENIERIA
euroestudios ingenieros de consulta
CIALPA S.A.
Consorcio - IEC

REPÚBLICA DEL PARAGUAY
VICE MINISTERIO DE OBRAS PÚBLICAS Y COMUNICACIONES
DIRECCIÓN DE VIALIDAD
LLAMADO MOPC N° 198/2009

DISEÑO FINAL DE INGENIERÍA DE PUENTES DE HORMIGÓN ARMADO A CONSTRUIR EN LA REGIÓN ORIENTAL DEL PARAGUAY

ALIVIADERO I SOBRE EL RÍO JEJUI

M. O. P. C.

MAPA DEL PARAGUAY
BOLIVIA
AREA PROYECTO
BRASIL
ARGENTINA

ESCALAS INDICADAS

PLANO DE PILA
- ENCOFRADO -

05-PY-PT(ALIVIADERO I)-DIN-01-R1A.DWG

VISTA FRONTAL
ESCALA: 1:50

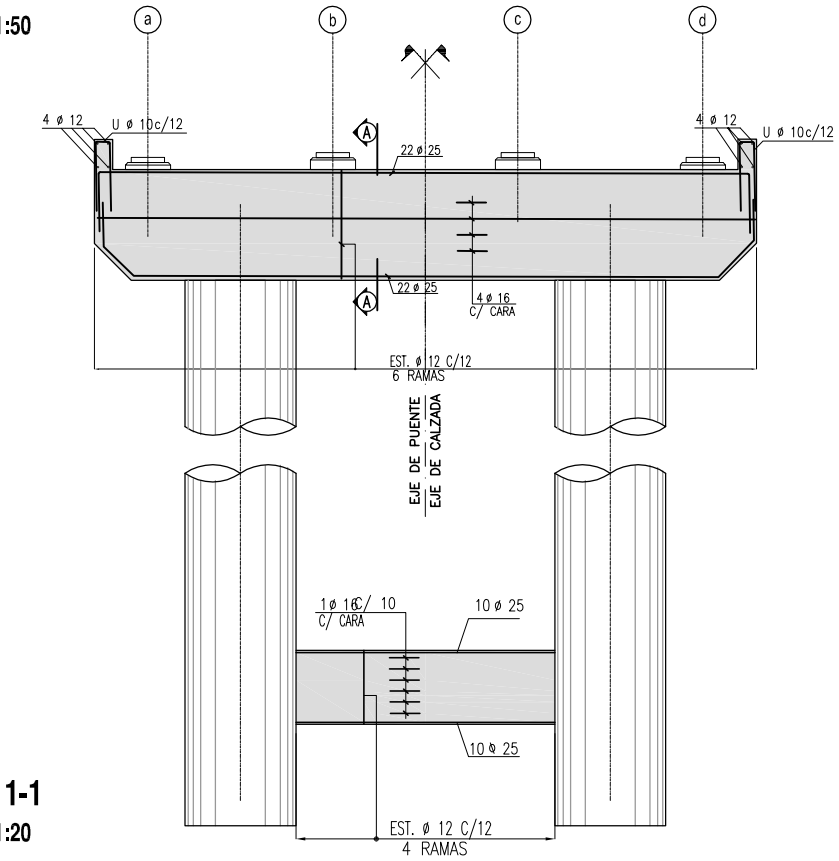

CORTE A-A
ESCALA: 1:50

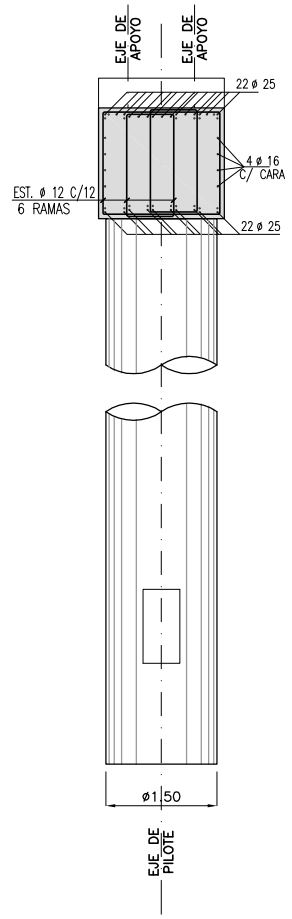

VISTA LATERAL
ESCALA: 1:50

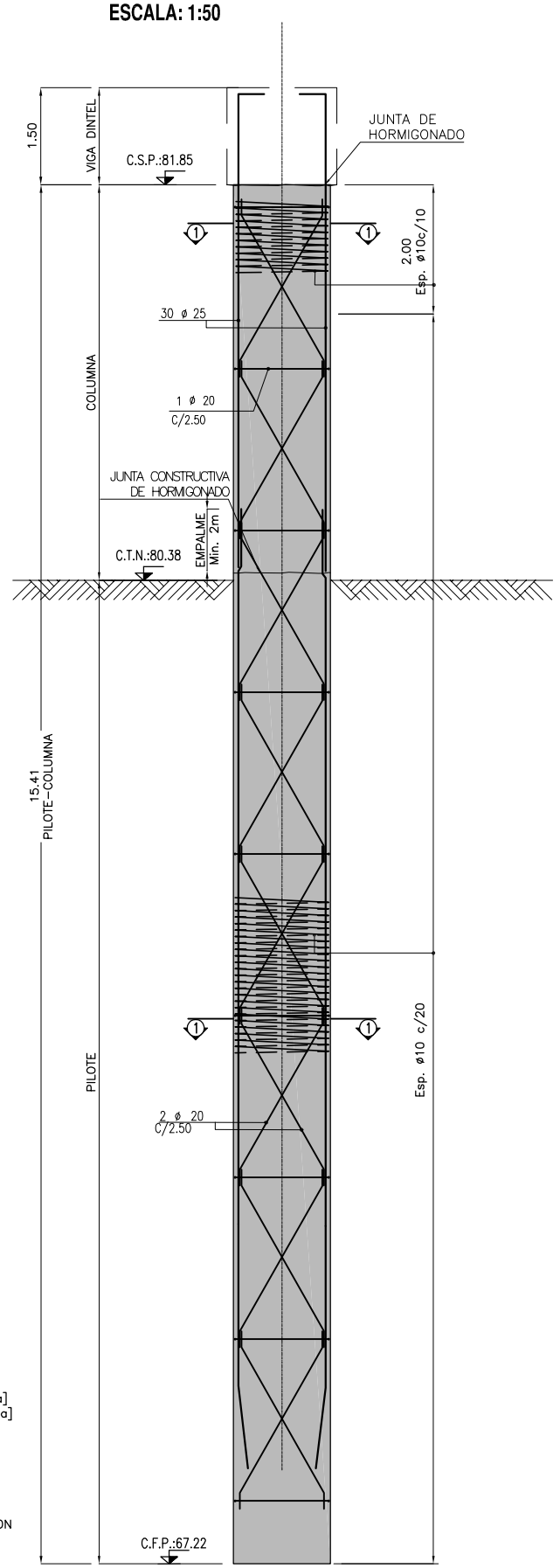

CORTE 1-1
ESCALA: 1:20

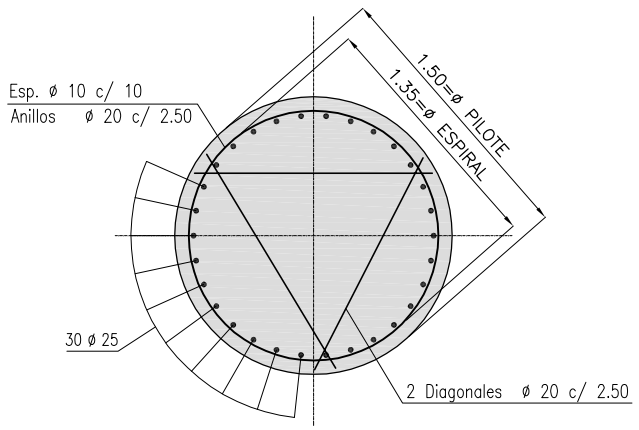

CORTE 2-2
ESCALA: 1:20

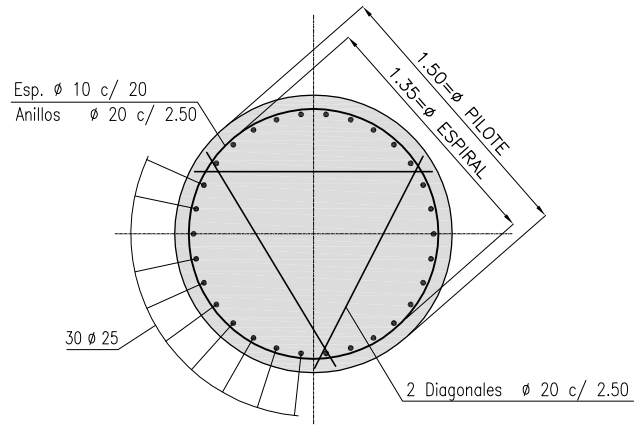

APOYO DE NEOPRENO
ESCALA: 1:12.5

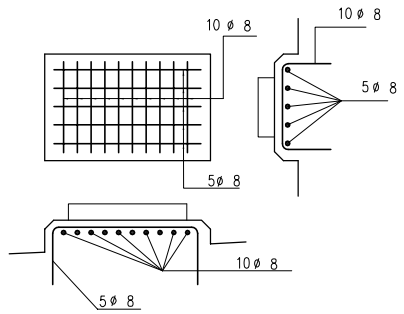

NOTA:

SE DEBERÁ CONSTATAR AL MOMENTO DE LA CONSTRUCCIÓN LA COTA DE FUNDACIÓN DE LOS PILOTES. VERIFICANDO QUE EL SUELO PORTANTE CUMPLA CON LAS CARACTERÍSTICAS ESPECIFÍCADA EN LOS ESTUDIOS DE SUELO. DE SURGIR LA NECESIDAD DE MODIFICAR LA LONGITUD DE LOS PILOTES O CARACTERÍSITCAS DE LA FUNDACIÓN SE DEBERÁ COMUNICAR OPORTUNAMENTE A LA FISCALIZACIÓN DE LA OBRA.

PLANOS DE REFERENCIA:

PY-PT(ALIVIADERO)-DIN-01 PLANO DE PILA -ENCOFRADO-

REFERENCIAS:

C.S.P. INDICA COTA SUPERIOR DE PILOTE
C.F.P. INDICA COTA DE FUNDACIÓN DE PILOTE

MATERIALES:

HORMIGÓN PARA VIGAS PRETENSADAS: H-30 DE fc = 30 [MPa]
HORMIGÓN PARA OTRAS ESTRUCTURAS: H-25 DE fc = 25 [MPa]
ACERO PARA PRETENSADO: fy = 1700 [MPa]
ACERO PARA HORMIGÓN ARMADO: ADN-420 DE fy 420 [MPa]

RECUBRIMIENTO:
PILOTES= 7.5cm
OTRAS ESTRUCTURAS= 3cm

fc: RESISTENCIA ESPECIFICADA A LA COMPRESION DEL HORMIGON
fy: TENSION DE FLUENCIA DEL ACERO

ESCALA GRAFICA 1:50 — 1m 0 1 2m
ESCALA GRAFICA 1:12.5 — 0.25m 0 0.25 0.5m
ESCALA GRAFICA 1:20 — 0.4m 0 0.4 0.8m

INDIGO INGENIERIA
euroestudios ingenieros de consulta
CIALPA S.A.
Consorcio - IEC

REPÚBLICA DEL PARAGUAY
VICE MINISTERIO DE OBRAS PÚBLICAS Y COMUNICACIONES
DIRECCIÓN DE VIALIDAD
LLAMADO MOPC N° 198/2009

DISEÑO FINAL DE INGENIERÍA DE PUENTES DE HORMIGÓN ARMADO A CONSTRUIR EN LA REGIÓN ORIENTAL DEL PARAGUAY

ALIVIADERO I SOBRE EL RÍO JEJUI

ESCALAS INDICADAS

PLANO DE PILA
- ARMADURA -

M. O. P. C.

MAPA DEL PARAGUAY
BOLIVIA
AREA PROYECTO
BRASIL
ARGENTINA

06-PY-PT(ALIVIADERO I)-DIN-02-R1A.DWG

PLANTA -ENCOFRADO-
ESCALA: 1:50

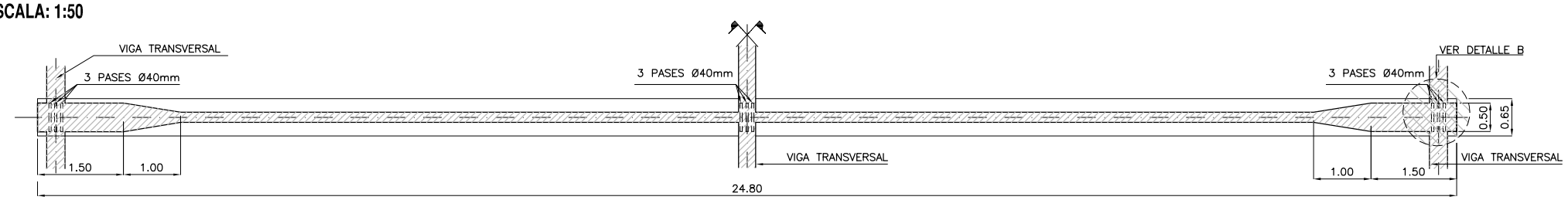

VISTA -ENCOFRADO-
ESCALA: 1:50

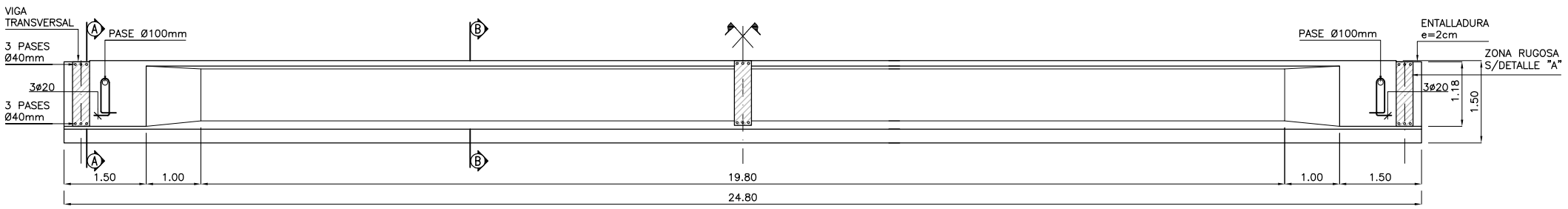

VIGA POSTENSADA -ARMADURA-
ESCALA: 1:50

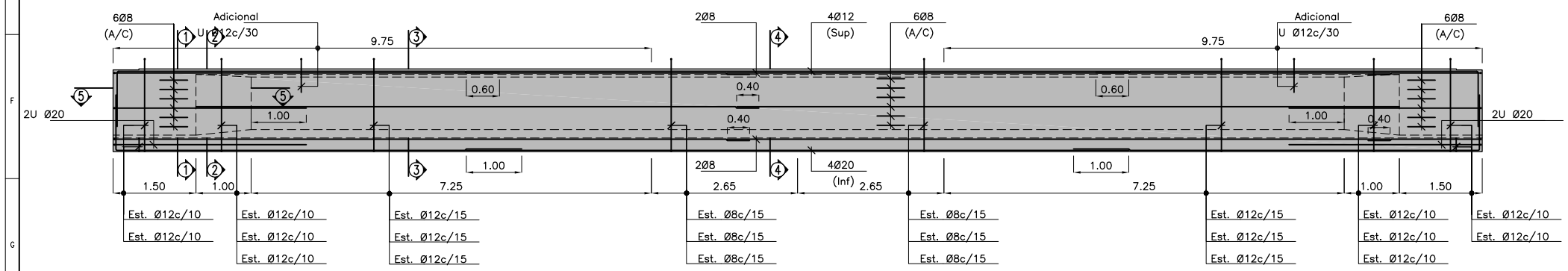

CORTE A-A
ESCALA: 1:25

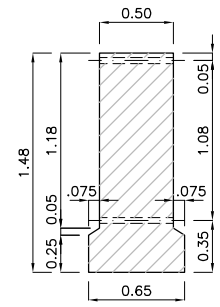

CORTE B-B
ESCALA: 1:25

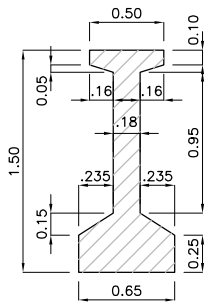

DETALLE "B" -VIGA TRANSVERSAL-
ESCALA: 1:25

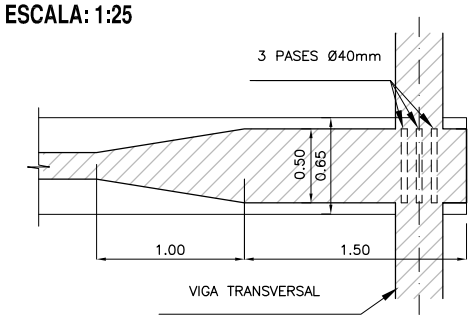

DETALLE "A" -ZONA RUGOSA-
ESCALA.: 1:1

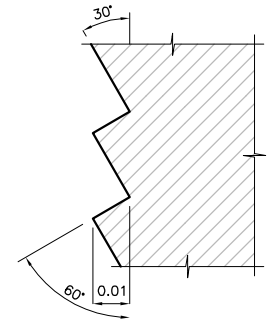

CORTE 1-1
ESCALA: 1:25

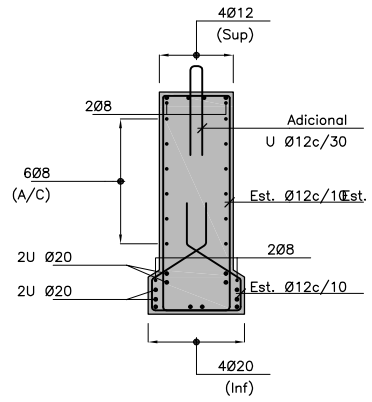

CORTE 2-2
ESCALA: 1:25

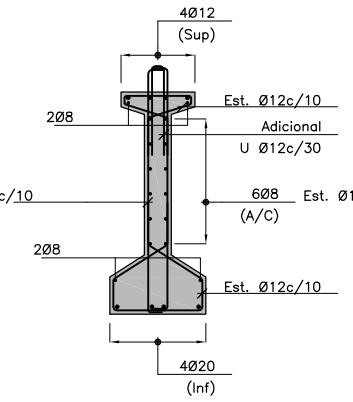

CORTE 3-3
ESCALA: 1:25

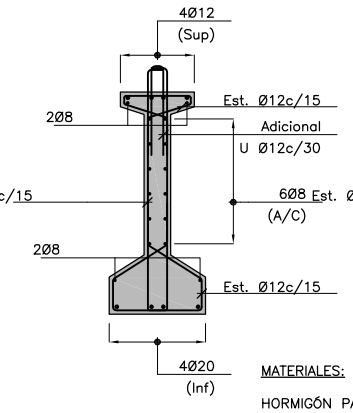

CORTE 4-4
ESCALA: 1:25

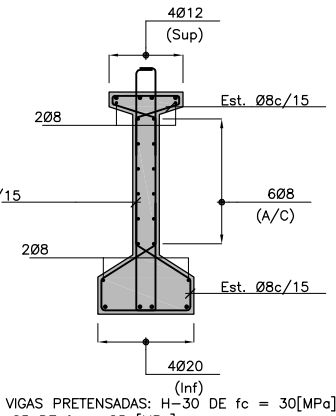

VIGA POSTENSADA -CABLES-
ESCALA: 1:50

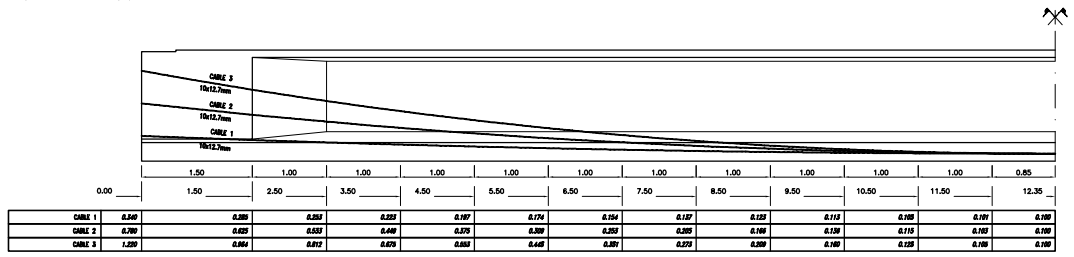

ESCALA GRAFICA 1:50 — 1m 0 1 2m

ESCALA GRAFICA 1:25 — 0.5m 0 0.5 1m

ESCALA GRAFICA 1:1 — 0.02m 0 0.02 0.04m

MATERIALES:

HORMIGÓN PARA VIGAS PRETENSADAS: H-30 DE fc = 30[MPa]
ESTRUCTURAS: H-25 DE fc = 25 [MPa]
ACERO PARA PRETENSADO: fy = 1700 [MPa]
ACERO PARA HORMIGÓN ARMADO: ADN-420 DE fy = 420 [MPa]
RECUBRIMIENTO:
PILOTES= 7.5cm
OTRAS ESTRUCTURAS= 3cm

DATOS DE LAS VIGAS:

- VOLUMEN DE UNA VIGA LONGITUDINAL.....12.80m³
- PESO DE UNA VIGA LONGITUDINAL.....30.70Tn
- CANTIDAD DE CABLES POR VIGA LONGITUDINAL.....28x12.7mm
- CANTIDAD DE VIGAS LONGITUDINALES.....12
- FUERZA DE TIRO INICIAL.....4145KN
- FUERZA DE TIRO INICIAL CENTRO DE VIGA.....3938KN
- FUERZA DE TIRO A TIEMPO INFINITO.....3347KN

PLANOS DE REFERENCIA:

PY-PT(ALIVIADERO)-GRL-01	PLANO GENERAL
PY-PT(ALIVIADERO)-EST-01	PLANO DE ESTRIBOS -ENCOFRADO-
PY-PT(ALIVIADERO)-DIN-01	PLANO DE PILA -ENCOFRADO-
PY-PT(ALIVIADERO)-TAB-01	PLANO DE TABLERO Y VIGA TRANSVERSAL -ENCOFRADO-

fc: RESISTENCIA ESPECIFICADA A LA COMPRESION DEL HORMIGON
fy: TENSION DE FLUENCIA DEL ACERO

Consorcio - IEC

REPÚBLICA DEL PARAGUAY
VICE MINISTERIO DE OBRAS PÚBLICAS Y COMUNICACIONES
DIRECCIÓN DE VIALIDAD
LLAMADO MOPC N° 198/2009

DISEÑO FINAL DE INGENIERÍA DE PUENTES DE HORMIGÓN ARMADO A CONSTRUIR EN LA REGIÓN ORIENTAL DEL PARAGUAY

ALIVIADERO I SOBRE EL RÍO JEJUI

ESCALAS INDICADAS

PLANO VIGA LONFITUDINAL - ENCOFRADO -

M. O. P. C.

MAPA DEL PARAGUAY
BOLIVIA
AREA PROYECTO
BRASIL
ARGENTINA

07-PY-PT(ALIVIADERO I)-VL0-01-R1A.DWG

PLANTA
ESCALA: 1:200

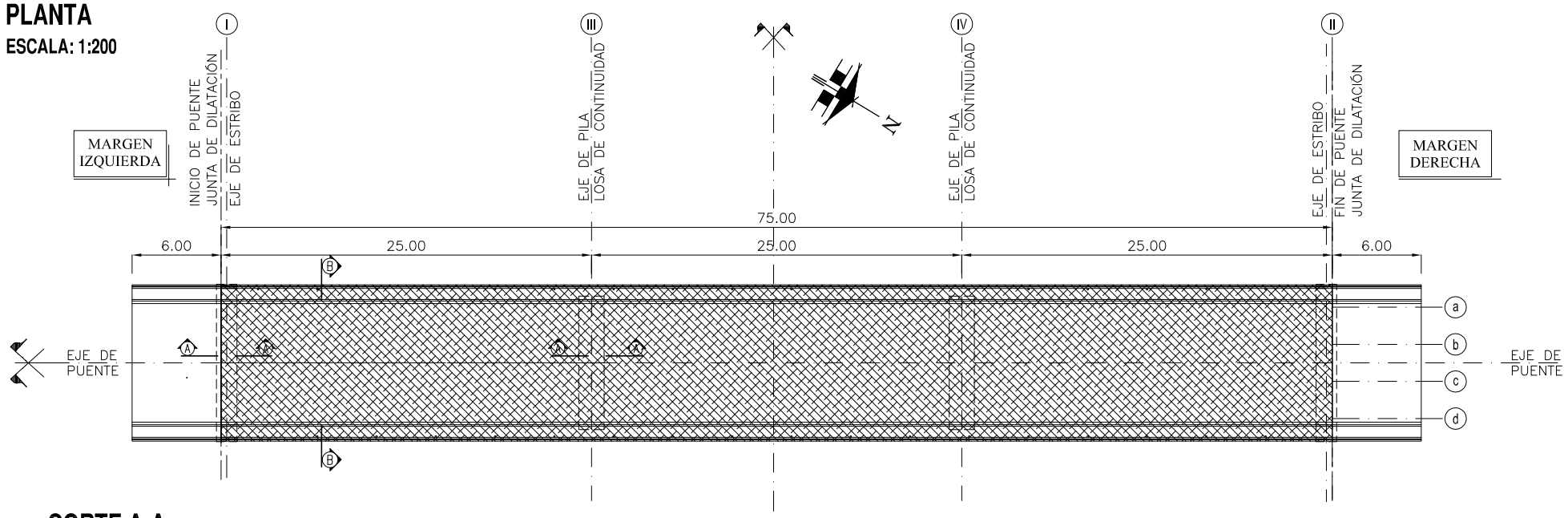

DETALLE A
ESCALA: 1:25

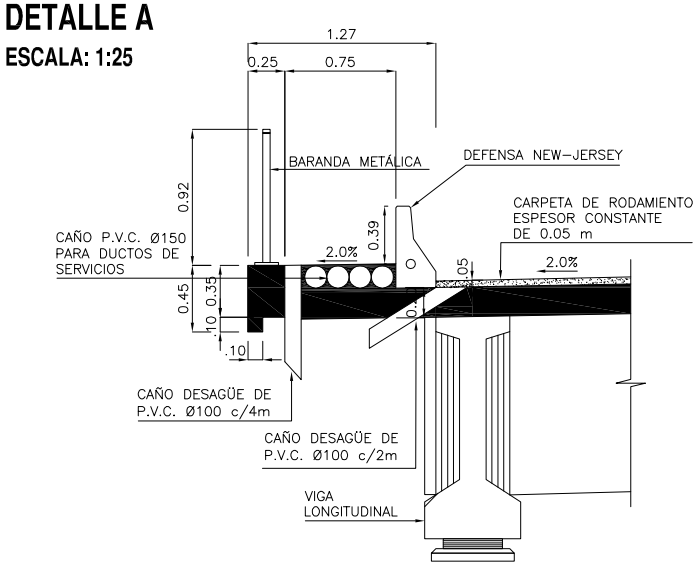

CORTE A-A
ESCALA: 1:25

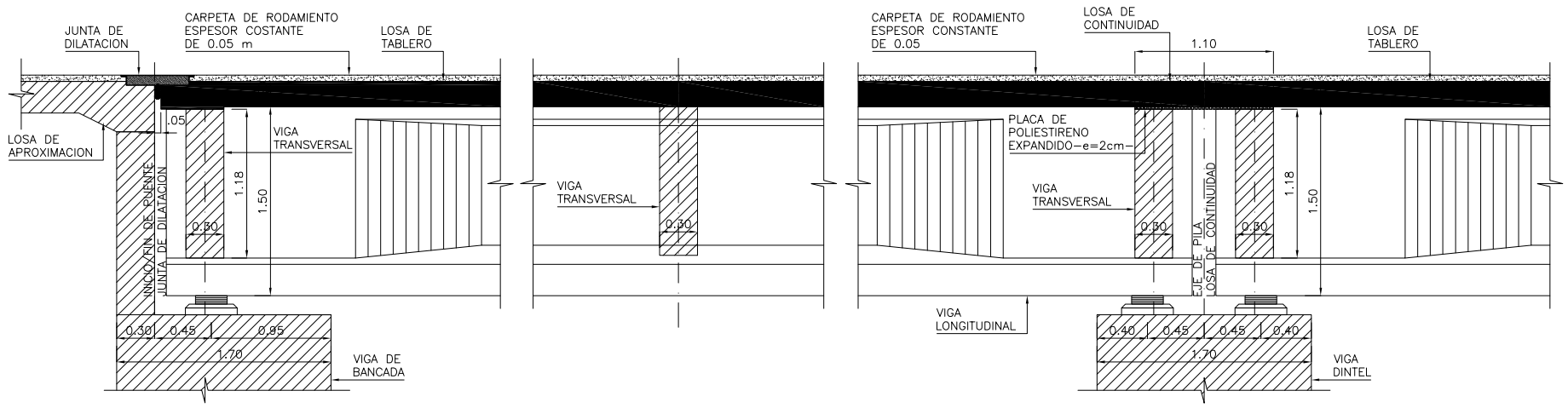

DETALLE DE JUNTA ELASTICA
ESCALA: 1:10

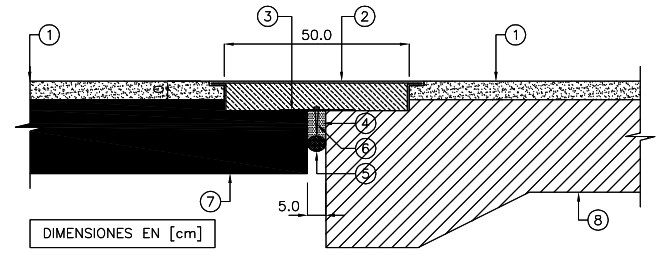

REFERENCIAS:

1. CARPETA DE RODAMIENTO -e=CONSTANTE DE 5 cm-
2. JUNTA DE MATERIAL ASFALTICO POLIMERIZADO E INERTE
3. FLEJE DE ALUMINIO O ACERO -e=3mm-
4. EMPASTADO ASFALTICO
5. RESPALDO O FONDO DE JUNTA DE POLIETILENO -ANCHO=6.0cm-ALTURA=3.5cm-
6. PERNO DE FIJACIÓN
7. LOSA DE TABLERO -e=20.0cm-
8. LOSA DE APROXIMACION -e=25.0cm-

CORTE B-B
ESCALA: 1:25

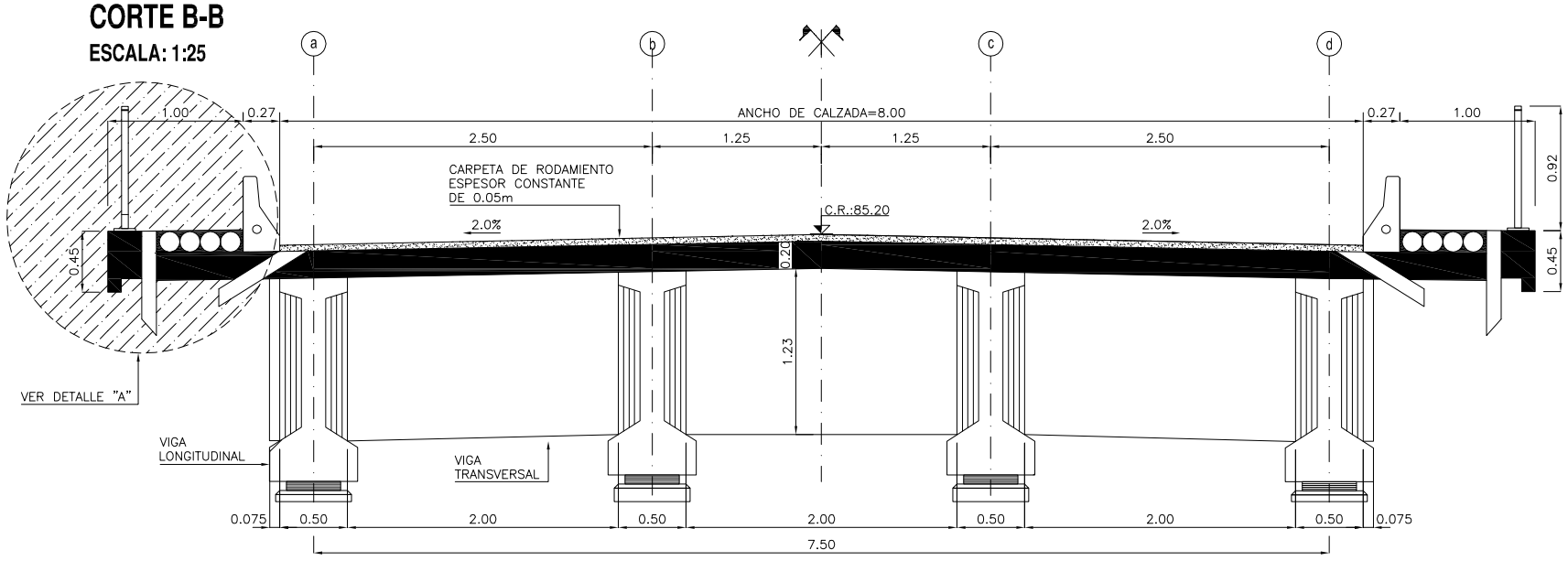

MATERIALES:

HORMIGÓN:	H-25 DE fc=25[MPa]
ACERO PARA HORMIGÓN ARMADO:	ADN-420 DE fy=420[MPa]
RECUBRIMIENTO:	3.0cm

fc: RESISTENCIA ESPECIFICADA A LA COMPRESION DEL HORMIGON
fy: TENSION DE FLUENCIA DEL ACERO

PLANOS DE REFERENCIA:

PY-PT(ALIVIADERO)-GRL-01	PLANO GENERAL
PY-PT(ALIVIADERO)-VLO-01	PLANO VIGA LONGITUDINAL
PY-PT(ALIVIADERO)-TAB-02	PLANO DE TABLERO Y VIGA TRANSVERSAL -ARMADURA- PARTE I
PY-PT(ALIVIADERO)-TAB-03	PLANO DE TABLERO Y VIGA TRANSVERSAL -ARMADURA- PARTE II

ESCALA GRAFICA 1:10
0.2m 0 0.2 0.4m

ESCALA GRAFICA 1:25
0.5m 0 0.5 1m

ESCALA GRAFICA 1:200
4m 0 4 8m

INDIGO INGENIERIA
euroestudios Ingenieros de consulta
CIALPA S.A.
Consorcio - IEC

REPÚBLICA DEL PARAGUAY
VICE MINISTERIO DE OBRAS PÚBLICAS Y COMUNICACIONES
DIRECCIÓN DE VIALIDAD
LLAMADO MOPC N° 198/2009

DISEÑO FINAL DE INGENIERÍA DE PUENTES DE HORMIGÓN ARMADO A CONSTRUIR EN LA REGIÓN ORIENTAL DEL PARAGUAY

ALIVIADERO I SOBRE EL RÍO JEJUI

ESCALAS INDICADAS

PLANO DE TABLERO - ENCOFRADO -

M. O. P. C.

MAPA DEL PARAGUAY
BOLIVIA
AREA PROYECTO
BRASIL
ARGENTINA

08-PY-PT(ALIVIADERO I)-TAB-01-R1A.DWG

PLANTA
ESCALA: 1:100

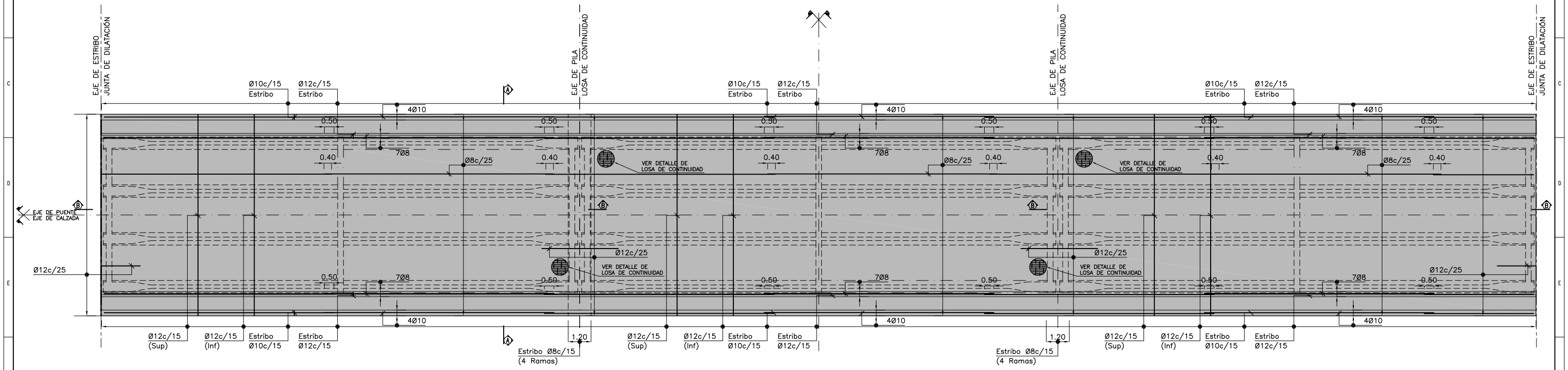

DETALLE DE LOSA DE CONTINUIDAD
ESCALA: 1:20

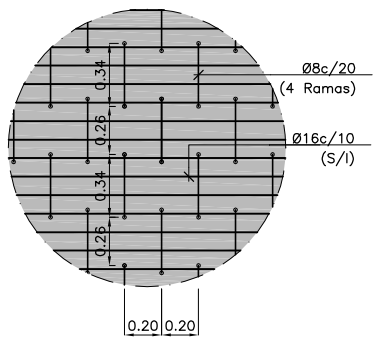

REFERENCIAS:

Sup	INDICA ARMADURA DISPUESTA EN LA CARA SUPERIOR
Inf	INDICA ARMADURA DISPUESTA EN LA CARA INFERIOR
S/I	INDICA ARMADURA DISPUESTA EN CARAS SUPERIOR E INFERIOR
A/C	INDICA ARMADURA DISPUESTA EN AMBAS CARAS LATERALES

PLANOS DE REFERENCIA:

PY–PT(ALIVIADERO)–TAB–01	PLANO DE TABLERO Y VIGA TRANSVERSAL –ENCOFRADO–
PY–PT(ALIVIADERO)–TAB–03	PLANO DE TABLERO Y VIGA TRANSVERSAL –ARMADURA–PARTE II

MATERIALES:

HORMIGÓN:	H–25 DE fc = 25 [MPa]
ACERO PARA HORMIGÓN ARMADO:	ADN–420 DE fy = 420 [MPa]
RECUBRIMIENTO:	3.0cm

fc: RESISTENCIA ESPECIFICADA A LA COMPRESION DEL HORMIGON
fy: TENSION DE FLUENCIA DEL ACERO

ESCALA GRAFICA 1:100
2m 0 2 4m

ESCALA GRAFICA 1:20
0.4m 0 0.4m 0.8m

INDIGO INGENIERIA
euroestudios ingenieros de consulta
CIALPA S.A.
Consorcio - IEC

REPÚBLICA DEL PARAGUAY
VICE MINISTERIO DE OBRAS PÚBLICAS Y COMUNICACIONES
DIRECCIÓN DE VIALIDAD
LLAMADO MOPC N° 198/2009

DISEÑO FINAL DE INGENIERÍA DE PUENTES DE HORMIGÓN ARMADO A CONSTRUIR EN LA REGIÓN ORIENTAL DEL PARAGUAY

ALIVIADERO I SOBRE EL RÍO JEJUI

ESCALAS INDICADAS

PLANO DE TABLERO Y VIGA TRANSVERSAL -ARMADURA- PARTE I

M. O. P. C.

MAPA DEL PARAGUAY
BOLIVIA
AREA PROYECTO
BRASIL
ARGENTINA

09–PY–PT(ALIVIADERO I)–TAB–02–R1A.DWG

CORTE A-A
ESCALA: 1:25

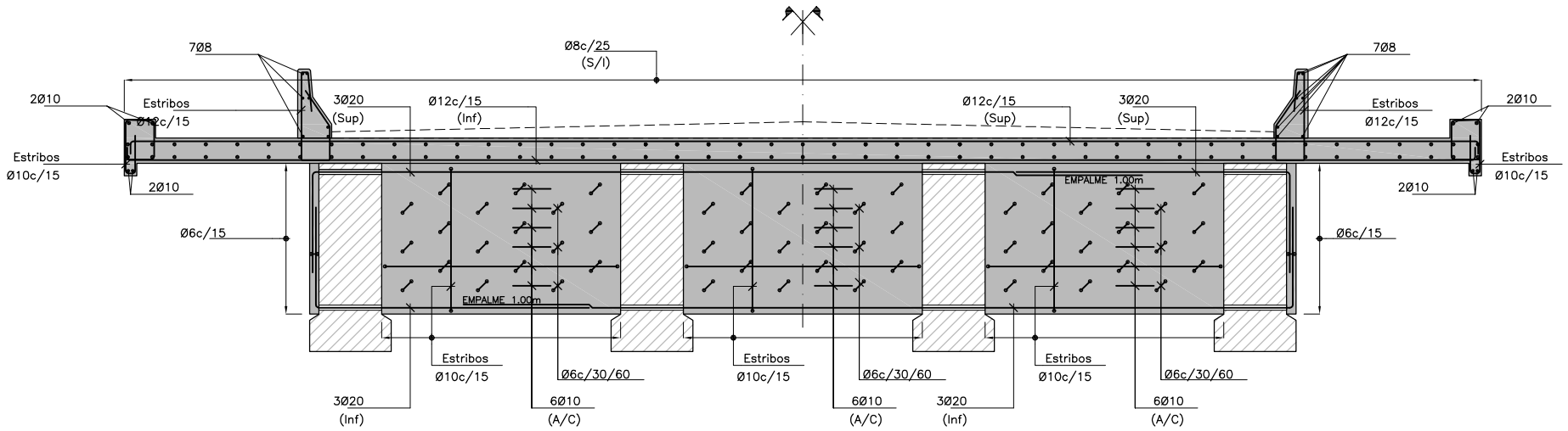

CORTE B-B
ESCALA: 1:20

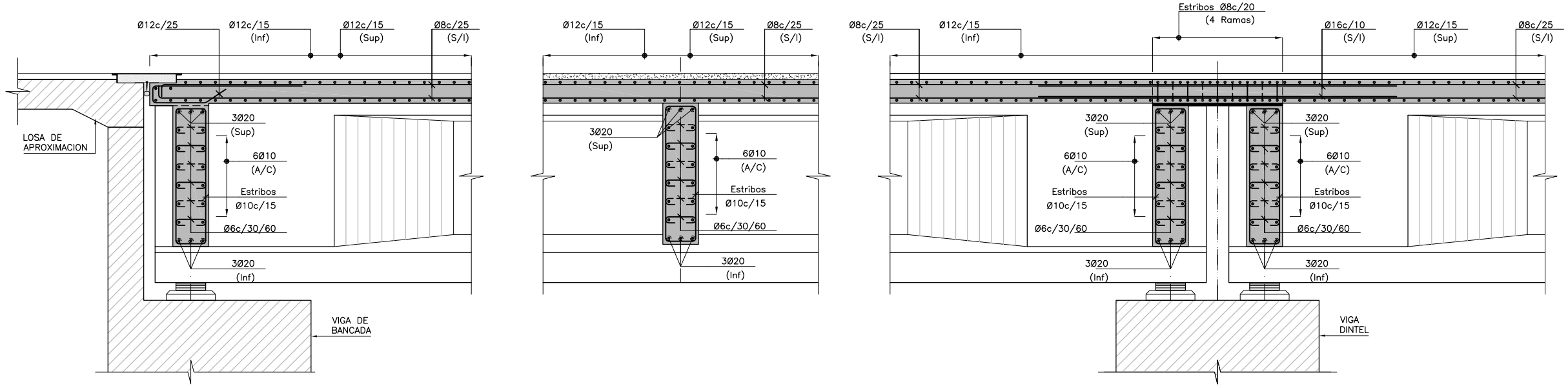

REFERENCIAS:

Sup	INDICA ARMADURA DISPUESTA EN LA CARA SUPERIOR
Inf	INDICA ARMADURA DISPUESTA EN LA CARA INFERIOR
S/I	INDICA ARMADURA DISPUESTA EN CARAS SUPERIOR E INFERIOR
A/C	INDICA ARMADURA DISPUESTA EN AMBAS CARAS LATERALES

PLANOS DE REFERENCIA:

PY-PT(ALIVIADERO)-TAB-01	PLANO DE TABLERO Y VIGA TRANSVERSAL -ENCOFRADO-
PY-PT(ALIVIADERO)-TAB-02	PLANO DE TABLERO Y VIGA TRANSVERSAL -ARMADURA-PARTE I

MATERIALES:

HORMIGÓN:	H-25 DE fc = 25 [MPa]
ACERO PARA HORMIGÓN ARMADO:	ADN-420 DE fy = 420 [MPa]
RECUBRIMIENTO:	3.0cm

fc: RESISTENCIA ESPECIFICADA A LA COMPRESION DEL HORMIGON
fy: TENSION DE FLUENCIA DEL ACERO

ESCALA GRAFICA 1:20
0.4m 0 0.4 0.8m

ESCALA GRAFICA 1:25
0.5m 0 0.5 1m

INDIGO INGENIERIA
euroestudios Ingenieros de consulta
CIALPA S.A.
Consorcio - IEC

REPÚBLICA DEL PARAGUAY
VICE MINISTERIO DE OBRAS PÚBLICAS Y COMUNICACIONES
DIRECCIÓN DE VIALIDAD
LLAMADO MOPC N° 198/2009

DISEÑO FINAL DE INGENIERÍA DE PUENTES DE HORMIGÓN ARMADO A CONSTRUIR EN LA REGIÓN ORIENTAL DEL PARAGUAY

ALIVIADERO I SOBRE EL RÍO JEJUI

M. O. P. C.

MAPA DEL PARAGUAY
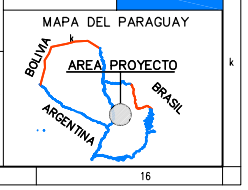

ESCALAS INDICADAS

PLANO DE TABLERO Y VIGA TRANSVERSAL -ARMADURA- PARTE II

10-PY-PT(ALIVIADERO I)-TAB-03-R1A.DWG

PLANTA
ESCALA: 1:25

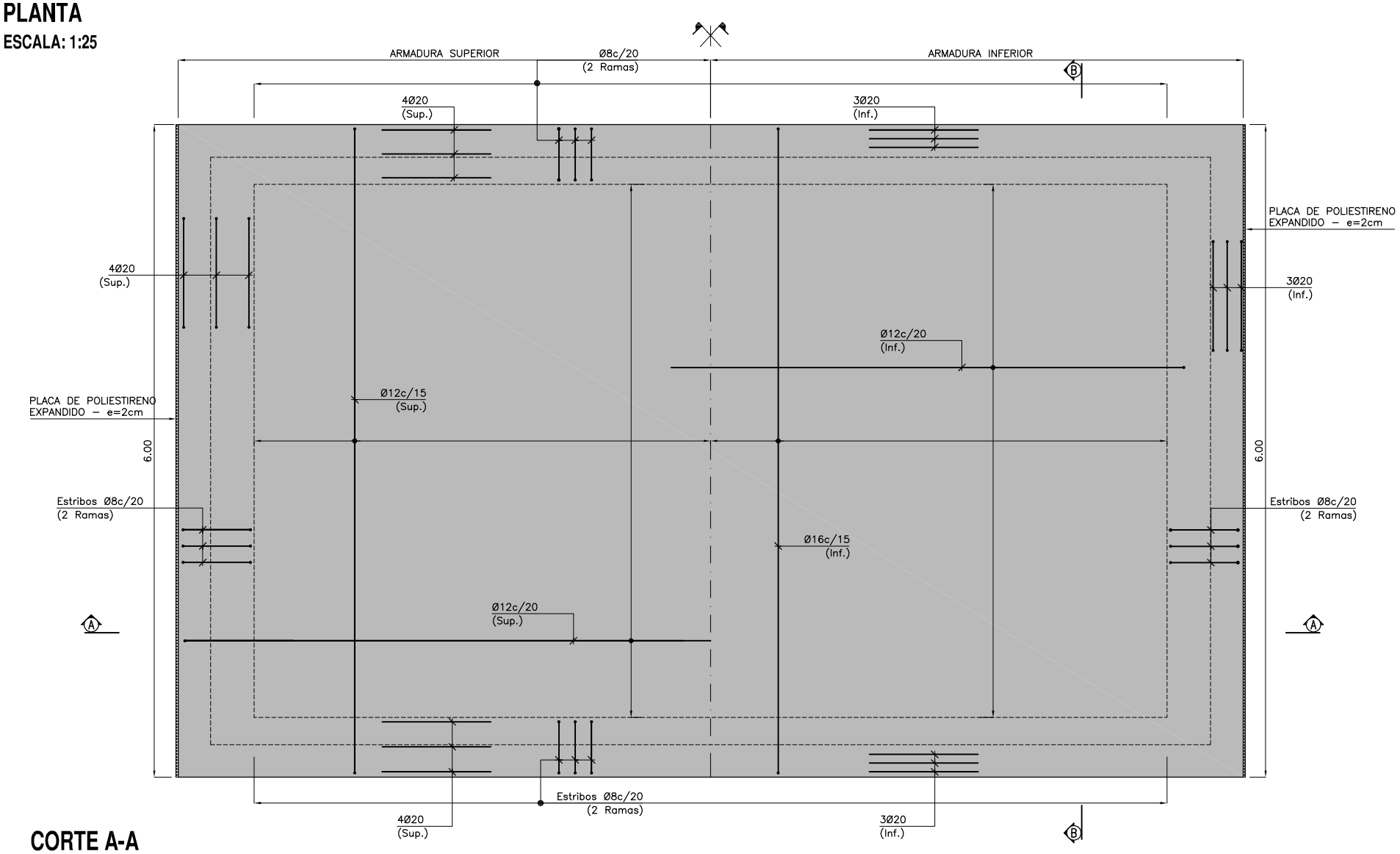

CORTE B-B
ESCALA: 1:25

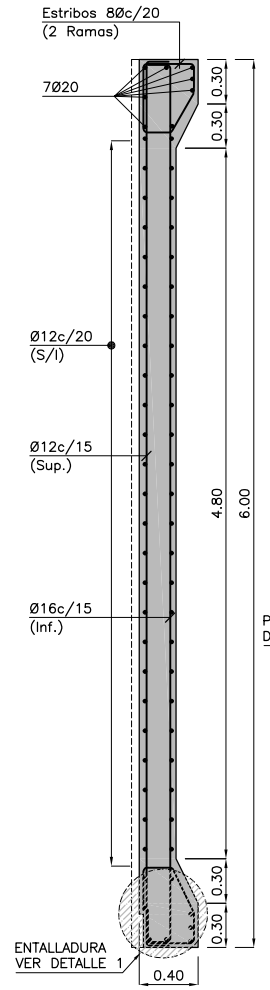

DETALLE 1
ESCALA: 1:10

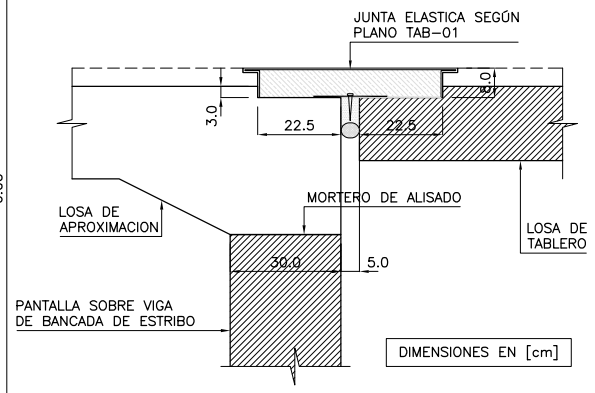

CORTE A-A
ESCALA: 1:25

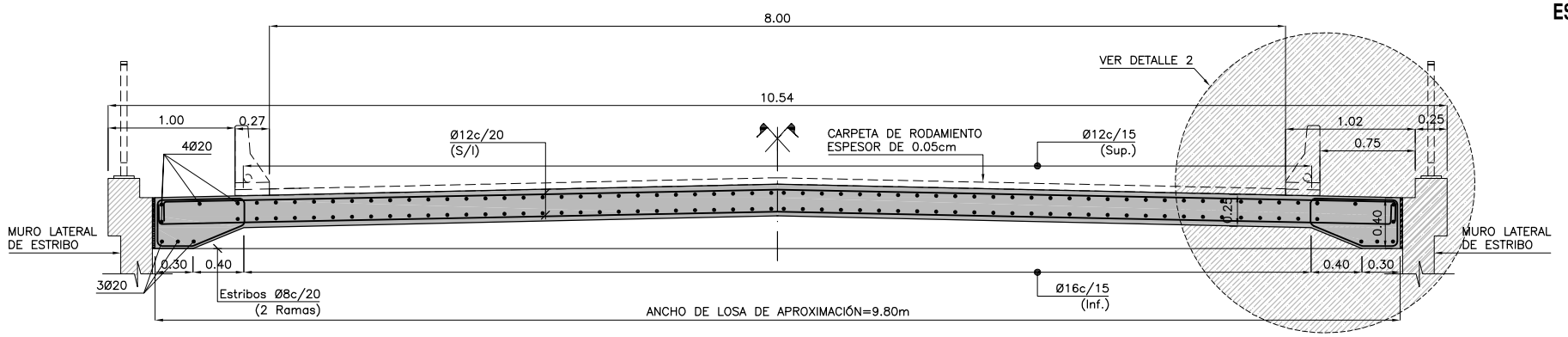

DETALLE 2
ESCALA: 1:10

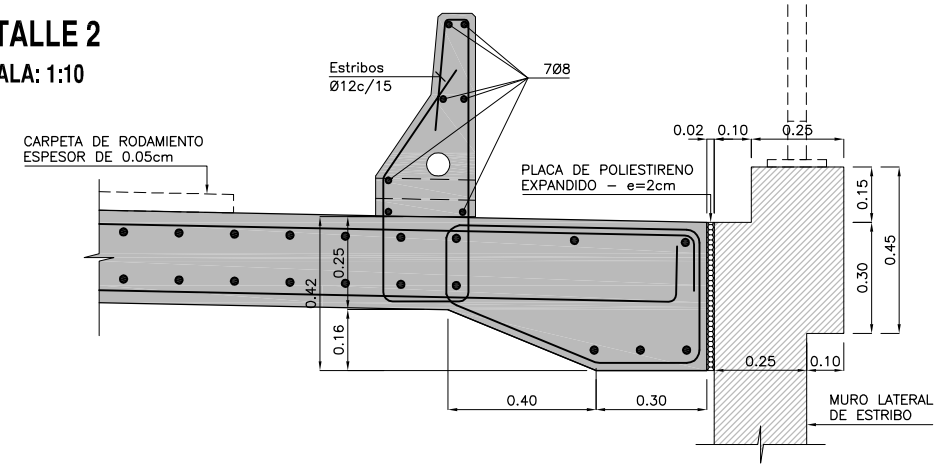

MATERIALES:

HORMIGÓN:	H–25 DE fc = 25 [MPa]
ACERO PARA HORMIGÓN ARMADO:	ADN–420 DE fy = 420 [MPa]
RECUBRIMIENTO:	3.0cm

fc: RESISTENCIA ESPECIFICADA A LA COMPRESION DEL HORMIGON
fy: TENSION DE FLUENCIA DEL ACERO

PLANOS DE REFERENCIA:

PY–PT(ALIVIADERO)–GRL–01	PLANO GENERAL
PY–PT(ALIVIADERO)–EST–01	PLANO DE ESTRIBO –ENCOFRADO–
PY–PT(ALIVIADERO)–TAB–01	PLANO DE TABLERO Y VIGA TRAMSVERSAL –ENCOFRADO–

ESCALA GRAFICA 1:10 — 0.2m 0 0.2 0.4m
ESCALA GRAFICA 1:25 — 0.5m 0 0.5 1m

Consorcio - IEC

REPÚBLICA DEL PARAGUAY
VICE MINISTERIO DE OBRAS PÚBLICAS Y COMUNICACIONES
DIRECCIÓN DE VIALIDAD
LLAMADO MOPC N° 198/2009

DISEÑO FINAL DE INGENIERÍA DE PUENTES DE HORMIGÓN ARMADO A CONSTRUIR EN LA REGIÓN ORIENTAL DEL PARAGUAY

ALIVIADERO I SOBRE EL RÍO JEJUI

ESCALAS INDICADAS

PLANO DE LOSA DE APROXIMACIÓN M.D

M. O. P. C.

MAPA DEL PARAGUAY
BOLIVIA
AREA PROYECTO
BRASIL
ARGENTINA

11–PY–PT(ALIVIADERO I)–LAP–01–R1A.DWG

PLANTA
ESCALA: 1:25

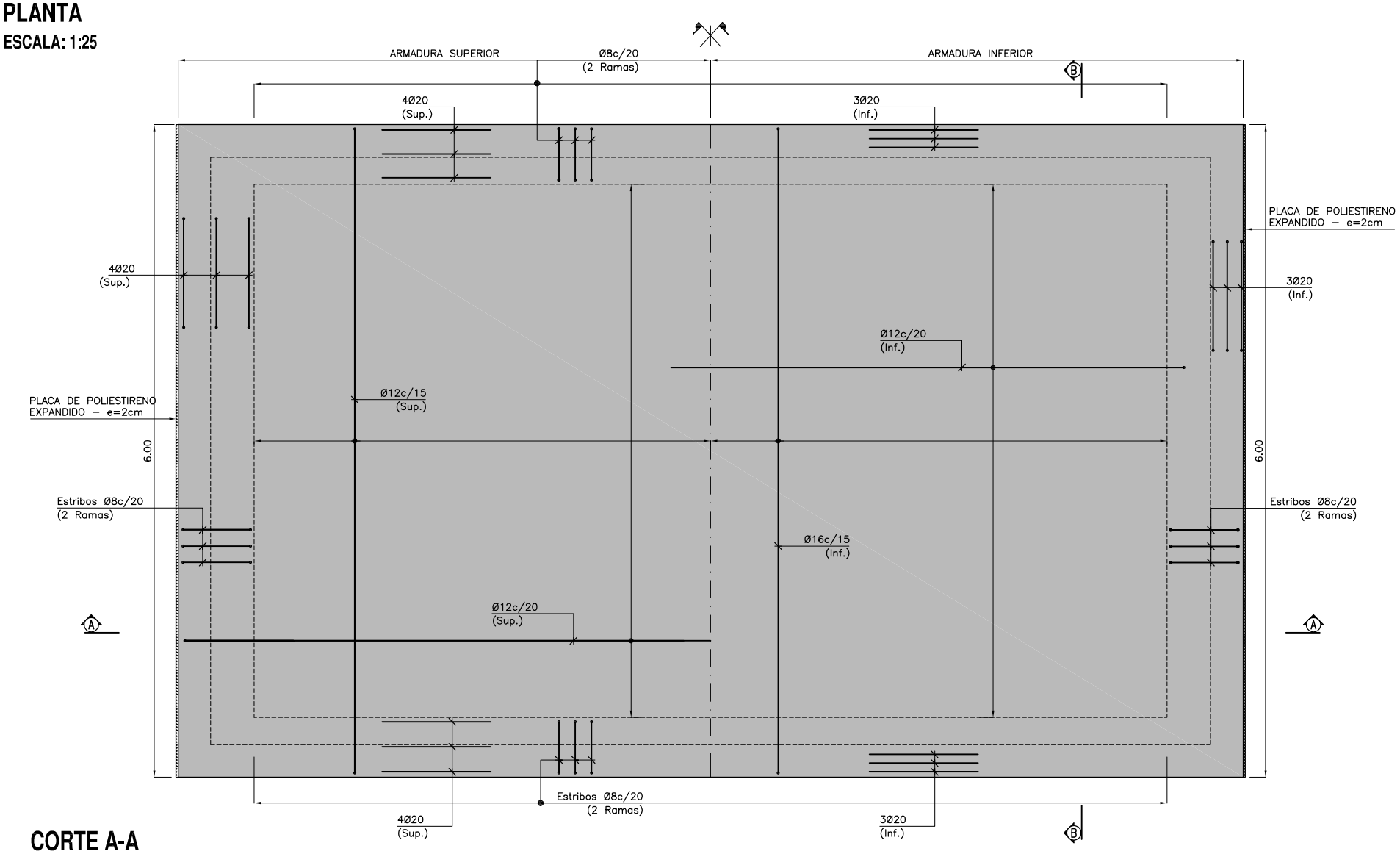

CORTE B-B
ESCALA: 1:25

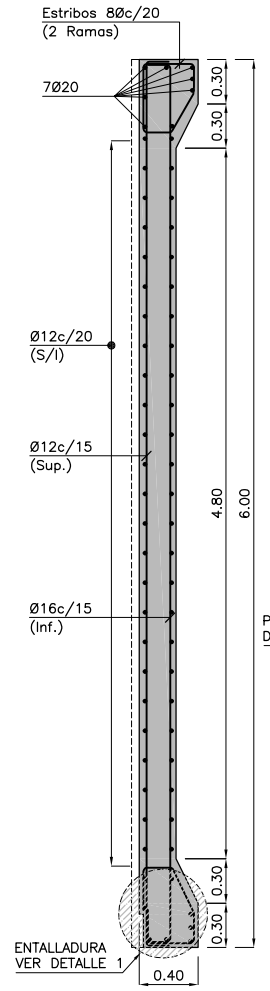

DETALLE 1
ESCALA: 1:10

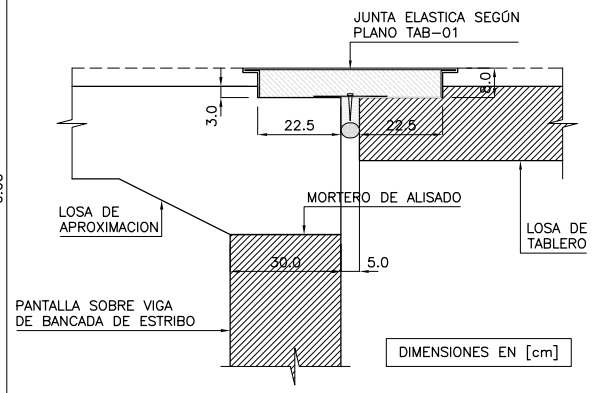

CORTE A-A
ESCALA: 1:25

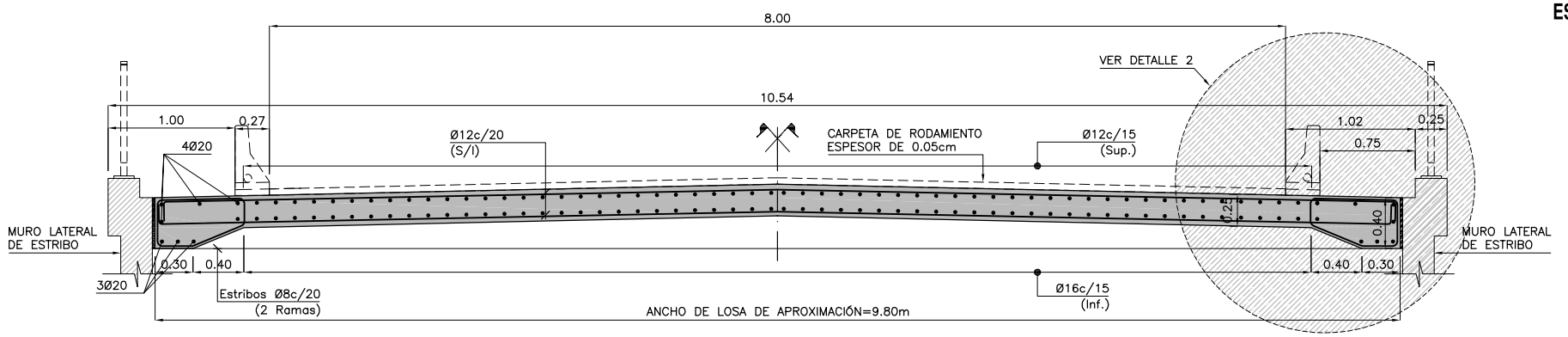

DETALLE 2
ESCALA: 1:10

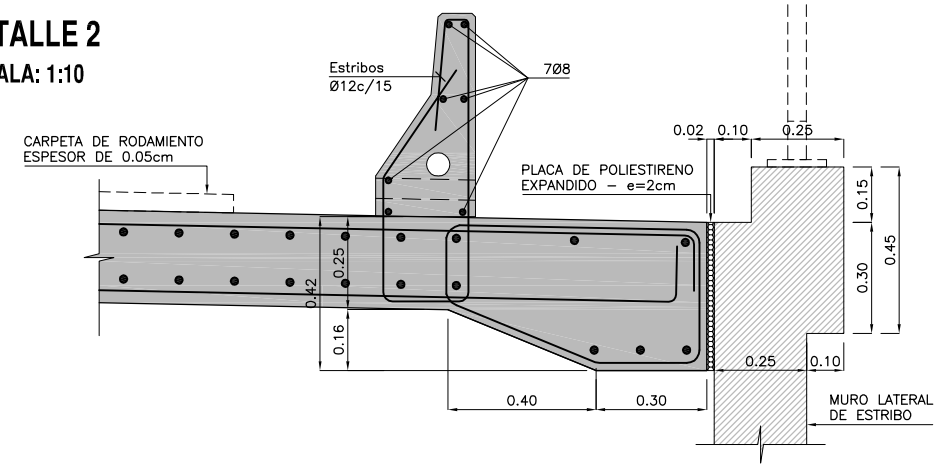

MATERIALES:

HORMIGÓN:	H–25 DE fc = 25 [MPa]
ACERO PARA HORMIGÓN ARMADO:	ADN–420 DE fy = 420 [MPa]
RECUBRIMIENTO:	3.0cm

fc: RESISTENCIA ESPECIFICADA A LA COMPRESION DEL HORMIGON
fy: TENSION DE FLUENCIA DEL ACERO

PLANOS DE REFERENCIA:

PY–PT(ALIVIADERO)–GRL–01	PLANO GENERAL
PY–PT(ALIVIADERO)–EST–01	PLANO DE ESTRIBO –ENCOFRADO–
PY–PT(ALIVIADERO)–TAB–01	PLANO DE TABLERO Y VIGA TRANSVERSAL –ENCOFRADO–

ESCALA GRAFICA 1:10 — 0.2m 0 0.2 0.4m
ESCALA GRAFICA 1:25 — 0.5m 0 0.5 1m

INDIGO INGENIERIA — euroestudios ingenieros de consulta — CIALPA S.A. Consultores de Ingeniería del Paraguay S.A.

Consorcio - IEC

REPÚBLICA DEL PARAGUAY
VICE MINISTERIO DE OBRAS PÚBLICAS Y COMUNICACIONES
DIRECCIÓN DE VIALIDAD
LLAMADO MOPC N° 198/2009

DISEÑO FINAL DE INGENIERÍA DE PUENTES DE HORMIGÓN ARMADO A CONSTRUIR EN LA REGIÓN ORIENTAL DEL PARAGUAY

ALIVIADERO I SOBRE EL RÍO JEJUI

ESCALAS INDICADAS

PLANO DE LOSA DE APROXIMACIÓN M.I

M. O. P. C.

MAPA DEL PARAGUAY
BOLIVIA — AREA PROYECTO — BRASIL — ARGENTINA

12–PY–PT(ALIVIADERO I)–LAP–02–R1A.DWG