TIPOLOGIA DE BAÑO 4.40 x 6.15 CON TECHO DE TEJAS

Arq. Julio C. Sánchez
Reg. Prof. Nº 16.628

MINISTERIO DE EDUCACION Y CIENCIAS
DIRECCION DE INFRAESTRUCTURA

PLANTA CONSTRUCTIVA ACOTADA

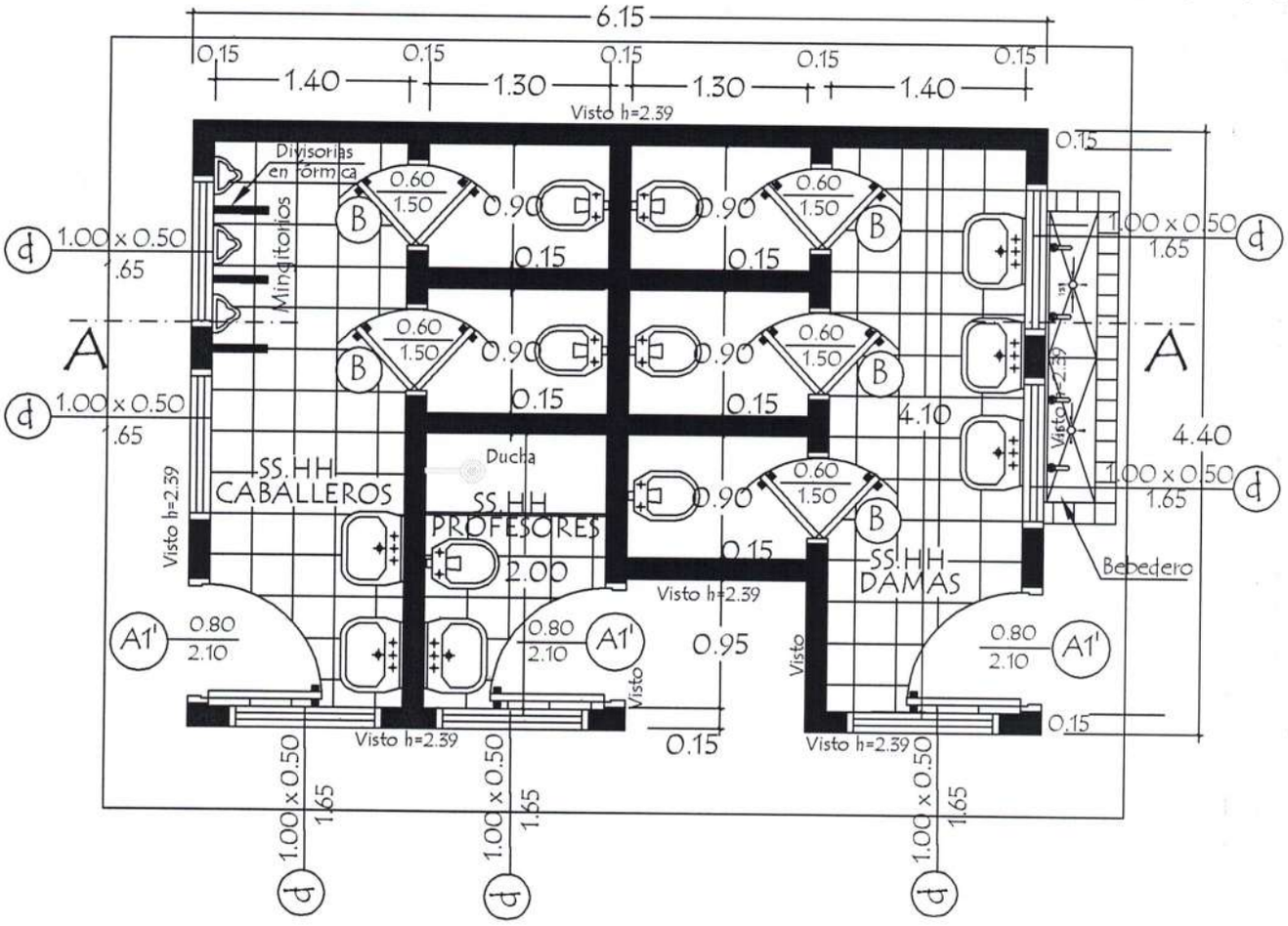

PLANTA EQUIPADA

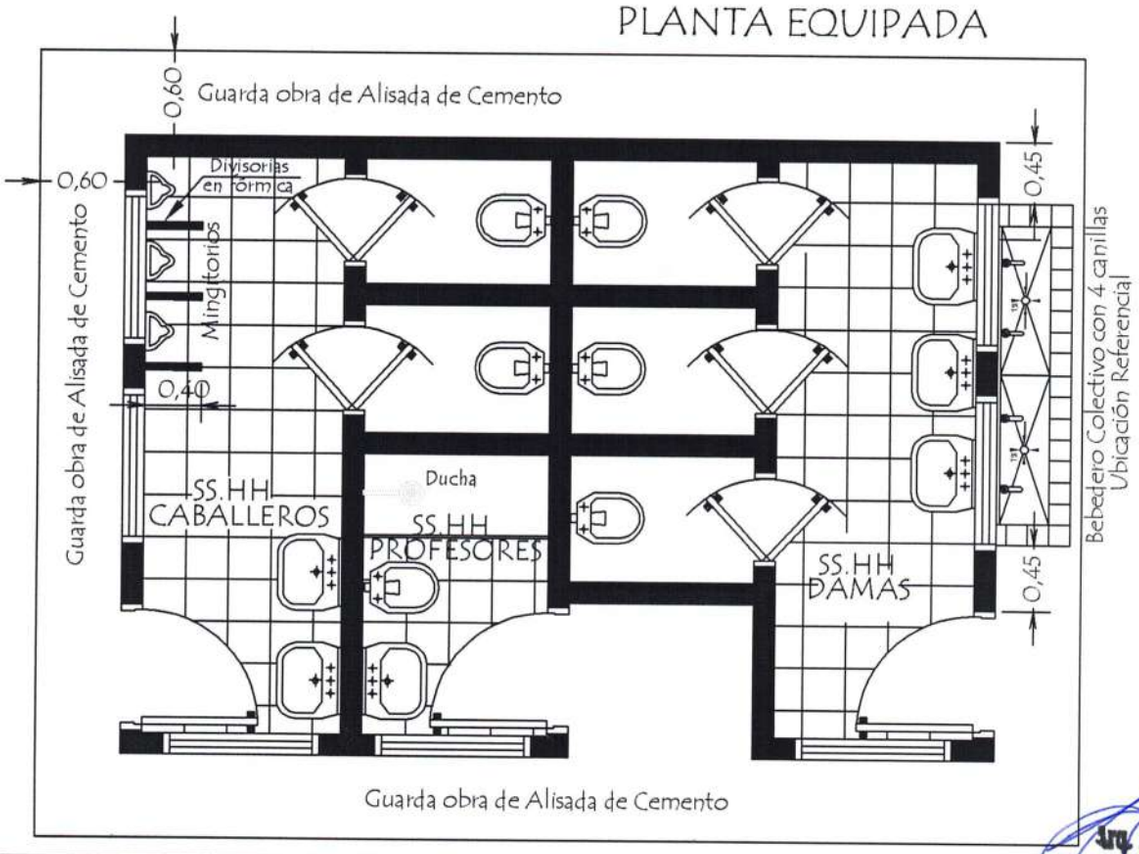

Arq. Julio C. Sánchez
Reg. Prof. N° 18.628

MINISTERIO DE EDUCACION Y CIENCIAS

DIRECCION DE INFRAESTRUCTURA

PROYECTO	Baño tipo de 4,40 x 6,15 con techo de tejas	01
	Planta Constructiva y Equipada escala 1 / 50	

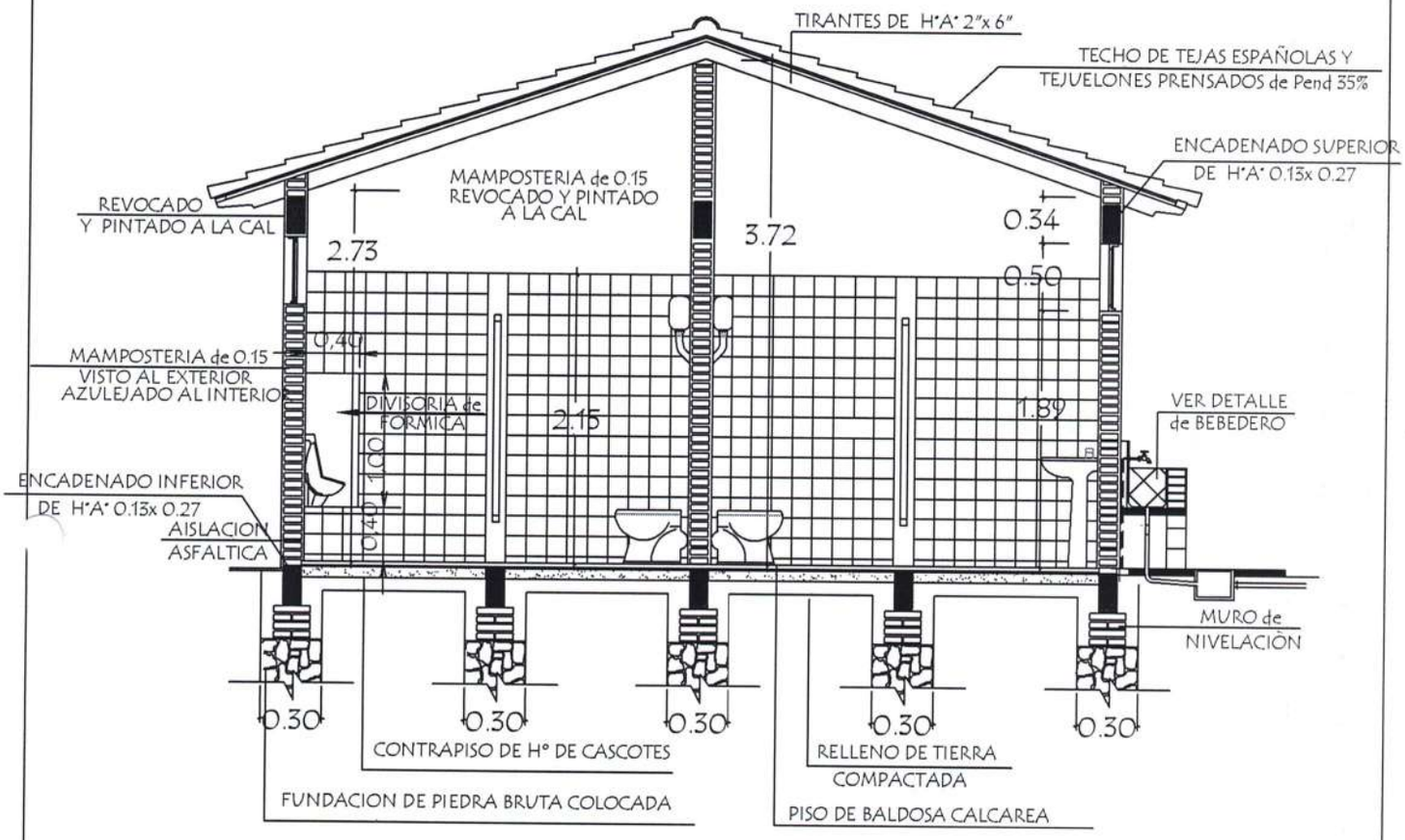

CORTE A A

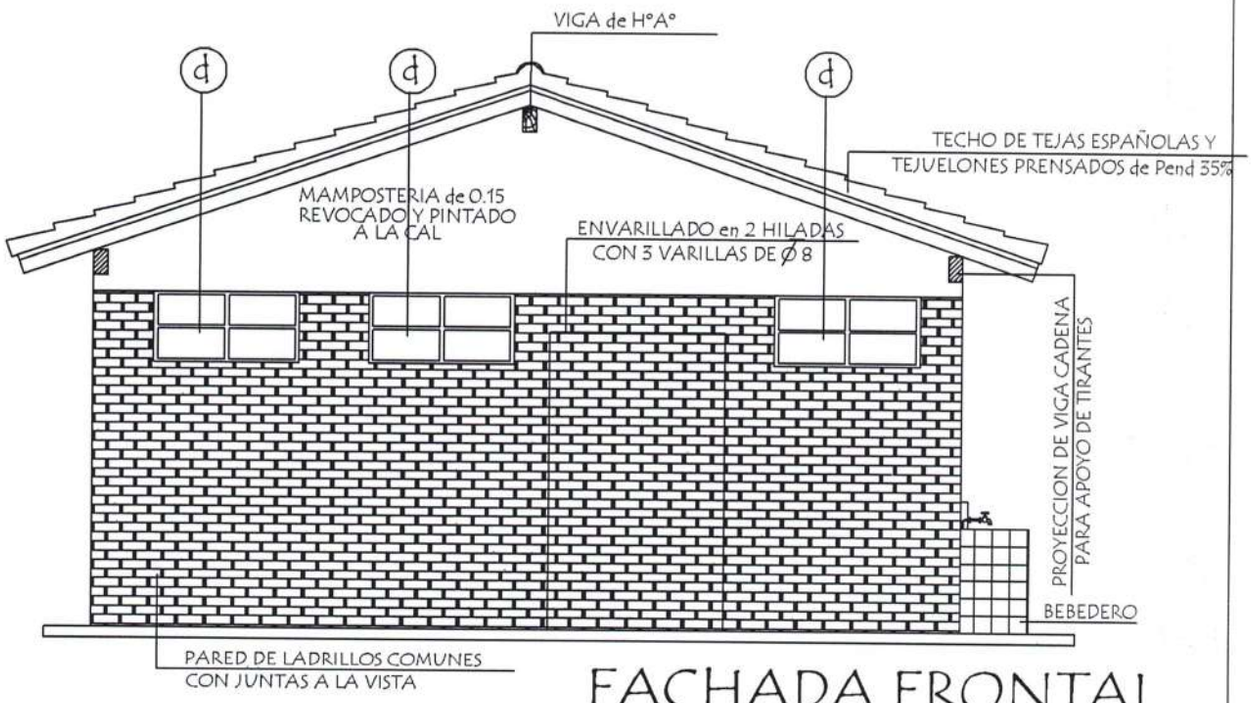

FACHADA FRONTAL

MINISTERIO DE EDUCACION Y CIENCIAS DIRECCION DE INFRAESTRUCTURA		
PROYECTO	Baño tipo de 4,40 x 6,15 con techo de tejas	02
	Corte AA - Fachada Frontal escala 1 / 50	

Arq. Julio C. Sánchez

PLANTA DE CIMENTACION

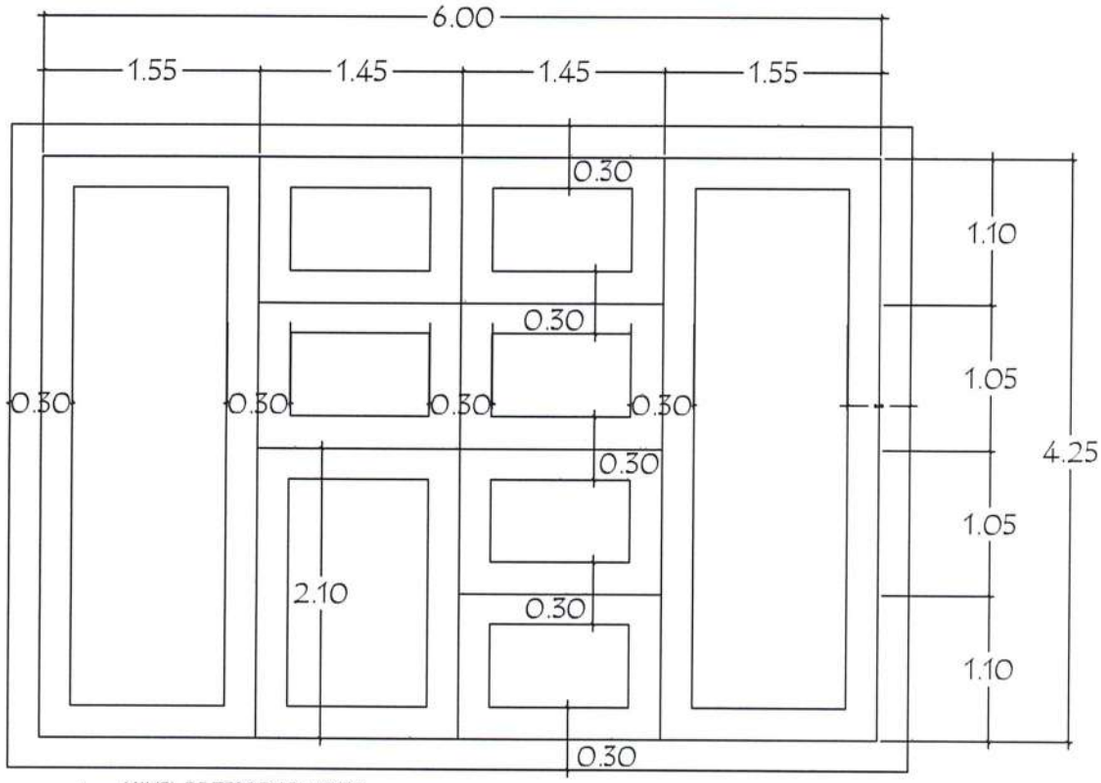

NIVEL DE TERRENO + 0.00
NIVEL INFERIOR DE FUNDACION EN PAREDES EXTERNAS Y CUMBRERA - 1.00 m.-
NIVEL INFERIOR DE FUNDACION EN PAREDES INTERNAS - 0.50 m.-

PLANTA DE TECHO

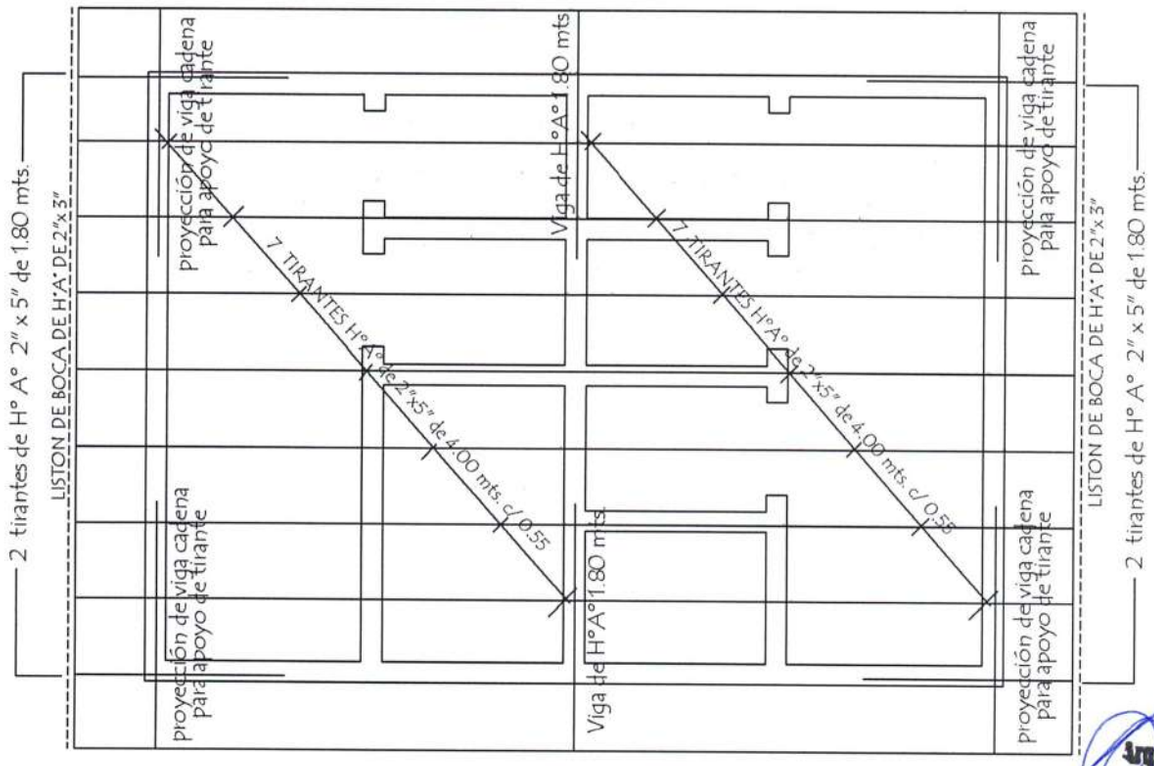

Arq. Julio C. Sánchez
Reg. Prof. Nº 16.679

MINISTERIO DE EDUCACION Y CIENCIAS DIRECCION DE INFRAESTRUCTURA		
PROYECTO	Baño tipo de 4,40 x 6,15 con techo de tejas	03
Planta de Cimentaciòn y Techo escala 1 / 50		

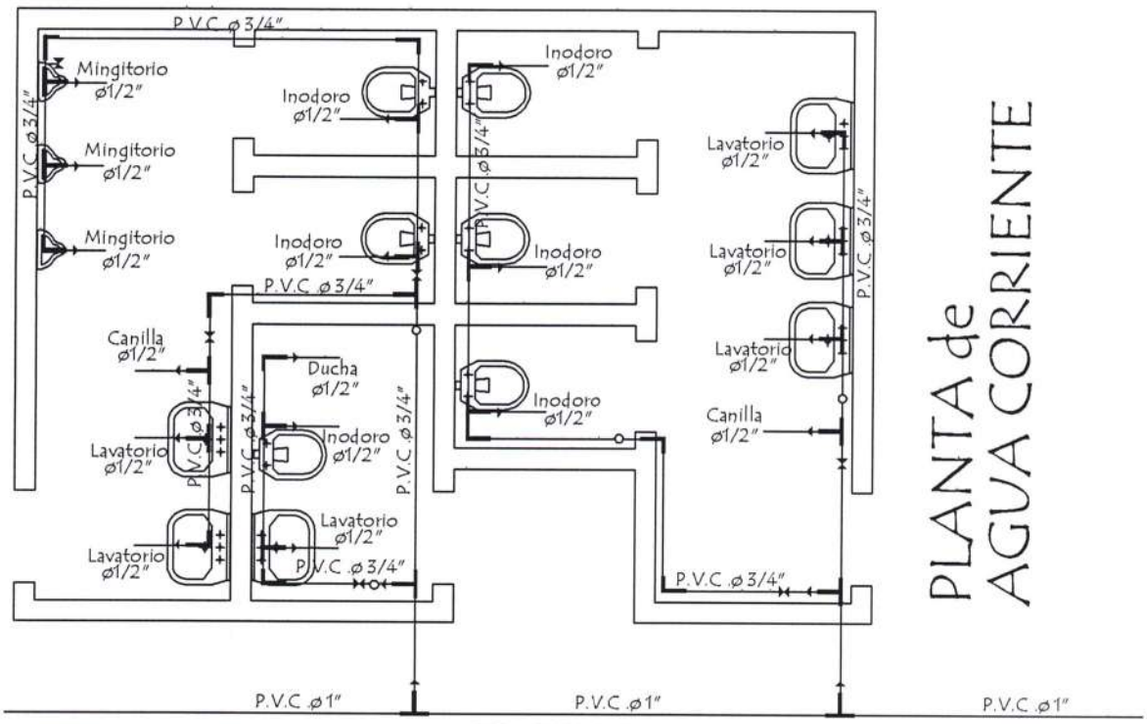

PLANTA de AGUA CORRIENTE

PARA CADA CISTERNA DE LOS INODOROS SE DEBERA COLOCAR UNA LLAVE DE PASO .-

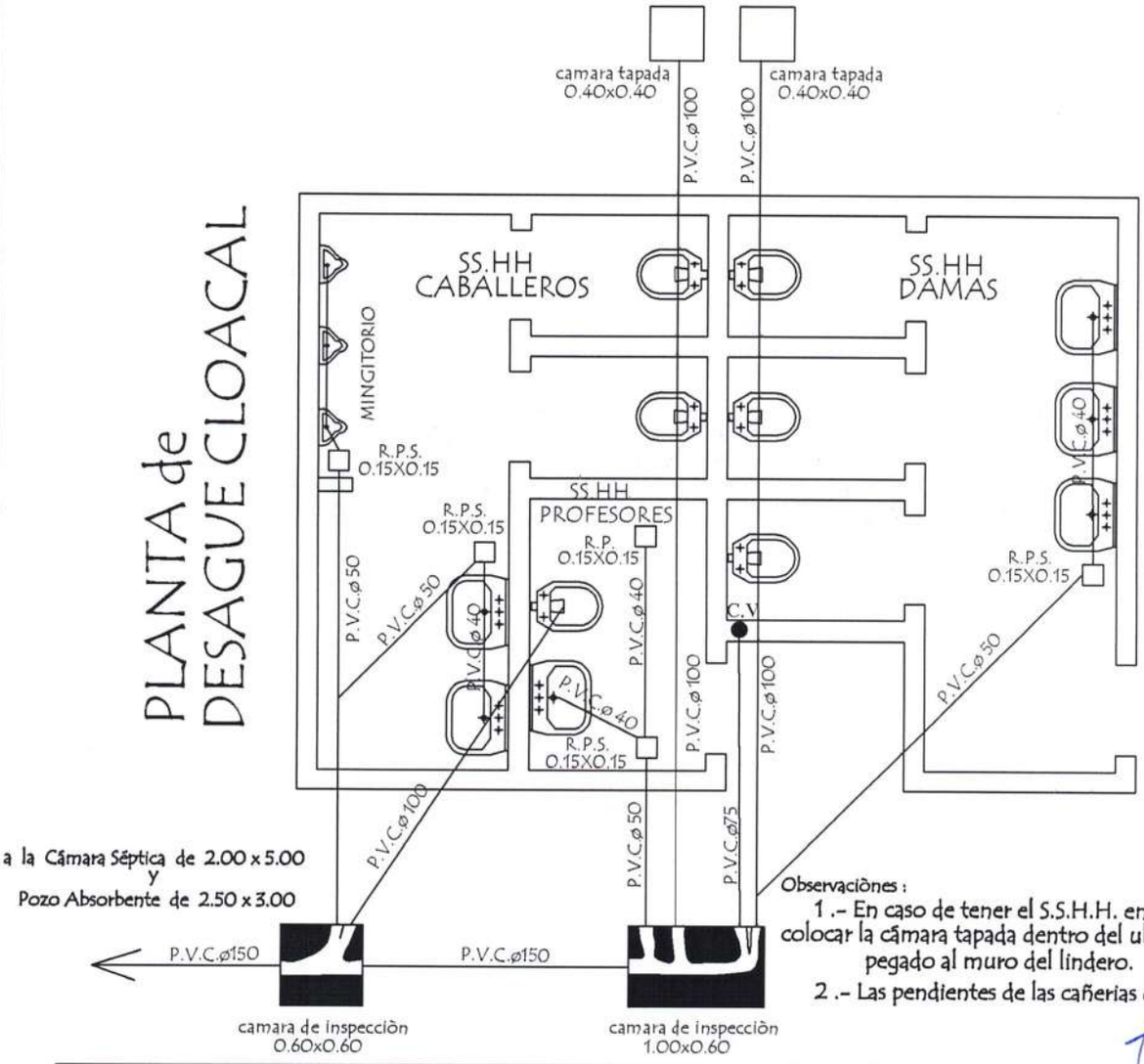

PLANTA de DESAGUE CLOACAL

a la Câmara Séptica de 2.00 x 5.00
y
Pozo Absorbente de 2.50 x 3.00

Observaciònes :

1 .- En caso de tener el S.S.H.H. en el lindero colocar la câmara tapada dentro del ultimo boxe pegado al muro del lindero.

2 .- Las pendientes de las cañerias deberan ser del 0,5 %

Arq. Julio C. Sánchez
Reg. Prof. Nº 14.629

MINISTERIO DE EDUCACION Y CIENCIAS DIRECCION DE INFRAESTRUCTURA		
PROYECTO	Baño tipo de 4,40 x 6,15 con techo de tejas	04
Planta de Agua Corriente y Desague Cloacal escala 1 / 50		

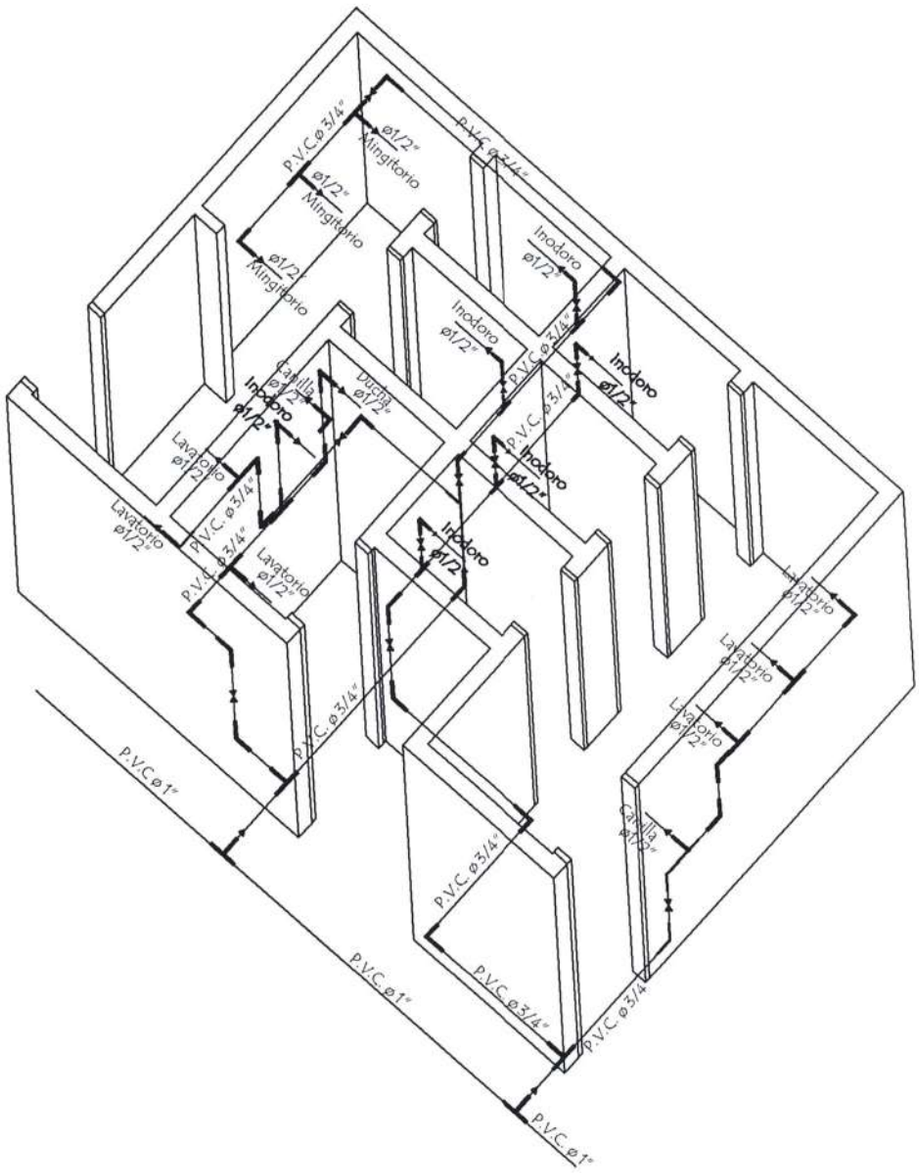

AXONOMETRICA de AGUA CORRIENTE

Arq. Julio C. Sánchez
Reg. Prof. N° 16.628

MINISTERIO DE EDUCACION Y CIENCIAS DIRECCION DE INFRAESTRUCTURA		
PROYECTO	Baño tipo de 4,40 x 6,15 con techo de tejas	05
Axonométrica de Agua Corriente escala 1 / 50		

PLANTA de INSTALACION ELECTRICA

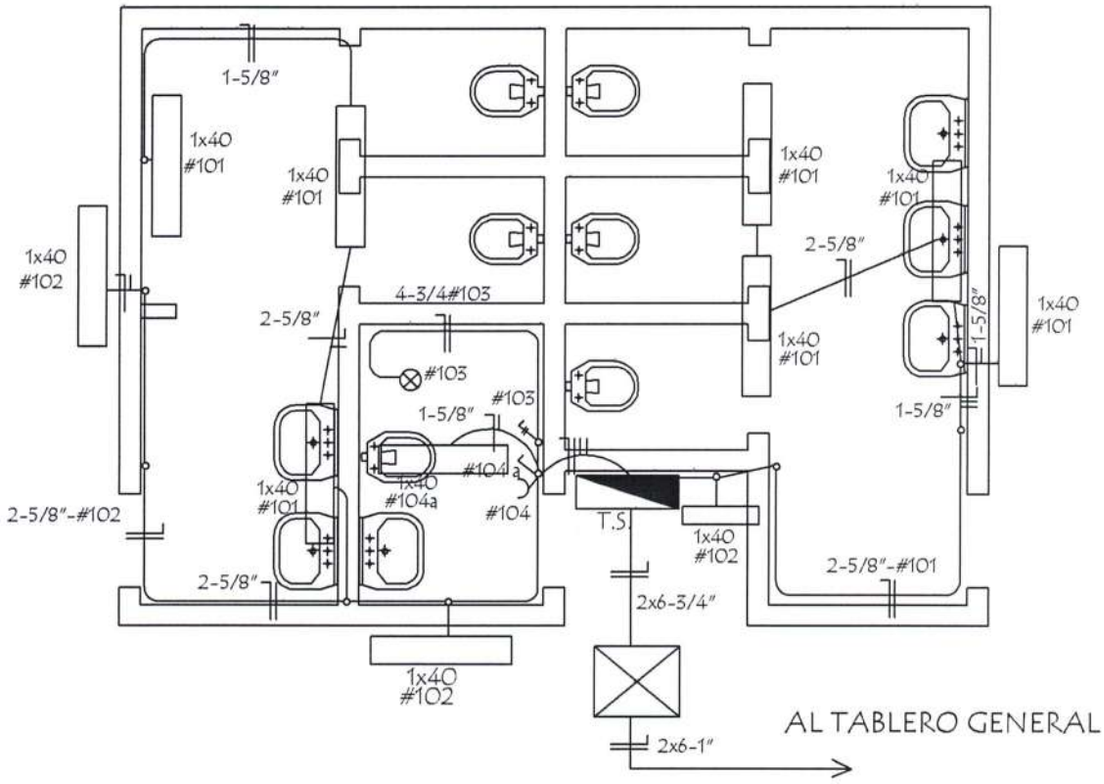

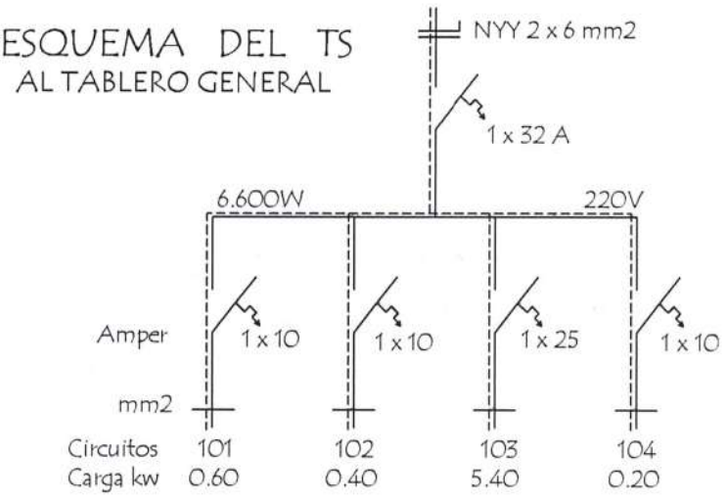

DETALLE DE CARGA T.S.

Circuitos	Fluorescentes 1x40w	Tomas Watt	OTRAS CARGAS	TOTAL	
#101	6 x 100			600	
#102	4 x 100			400	
#103			5.400	5.400	
#104	1 x 100	1 x 100		200	
TOTAL					6.600 W

Ing. Julio C. Sánchez
Reg. Prof. Nº 16.628

MINISTERIO DE EDUCACION Y CIENCIAS
DIRECCION DE INFRAESTRUCTURA

PROYECTO	Baño tipo de 4,40 x 6,15 con techo de tejas	06
	Instalaciòn Elèctrica escala 1 / 50	

Detalle de Ventana Balancin

ventana balancin tipo (d)

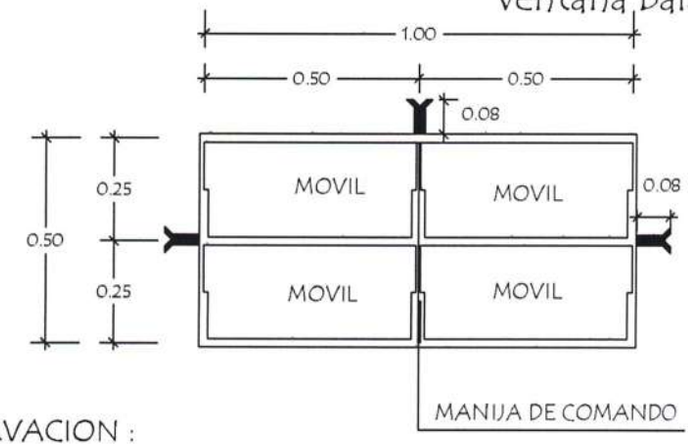

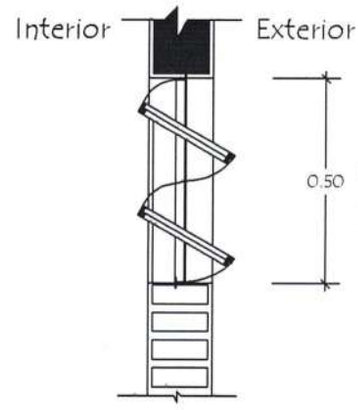

OBSERVACION :

NO DEBE TENER TERMINACIONES EN PUNTAS O CORTANTES

Detalle de Tirante de H° A° de 2" x 5"

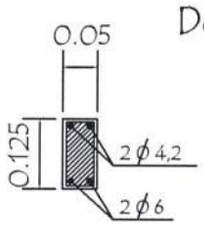

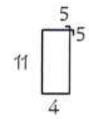

ESTRIBOS 1 Ø 4,2 c/20 - 40

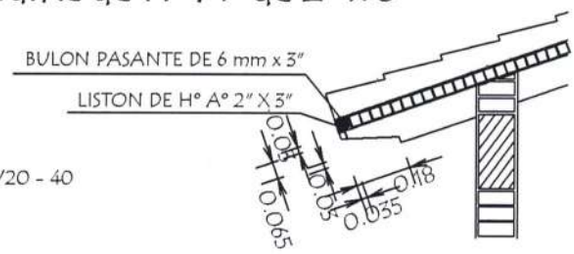

Detalle de Corte de Cimentaciòn

Para paredes de 0,15

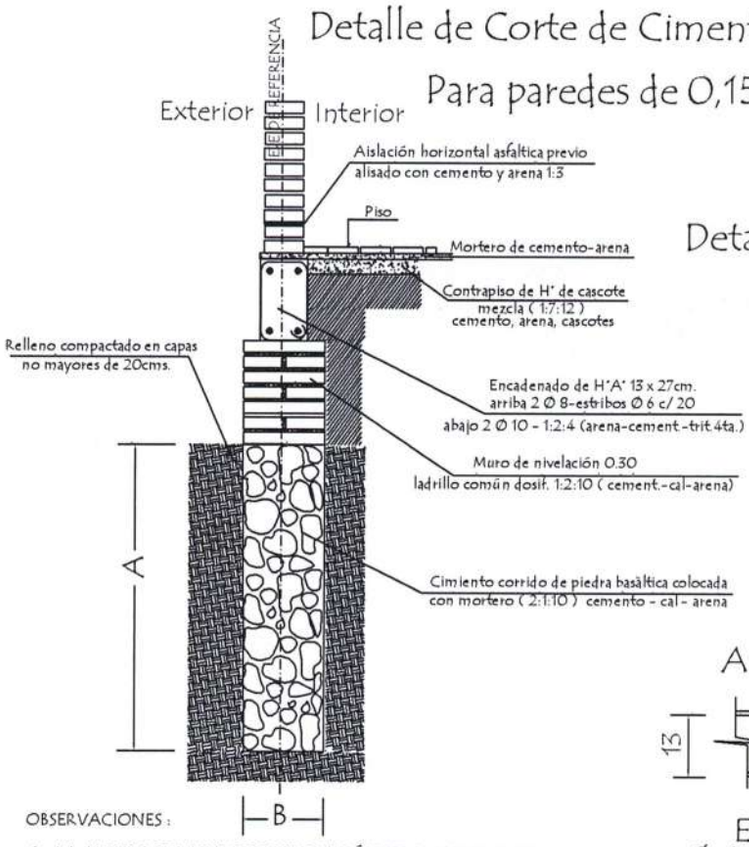

Detalle Encadenado de H° A° de 13 x 27

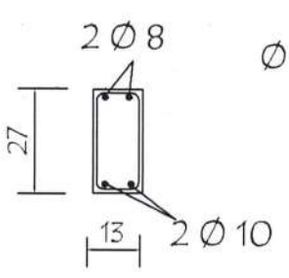

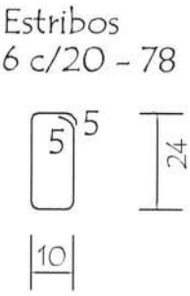

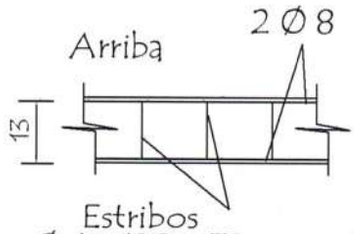

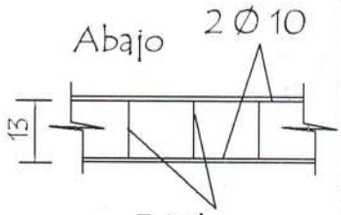

OBSERVACIONES :

1.- LA ALTURA DEL MURO DE NIVELACIÓN SERA VARIABLE EN TODOS LOS CASOS DEPENDIENDO DE LA SITUACION DEL TERRENO

2.- CIMENTACION A = 1,00 o 0,50 mts. DEPENDIENDO DE LA UBICACIÒN
B = 0,50 o 0,30 mts. DEPENDIENDO DE LA UBICACIÒN

Arq. Julio C. Sánchez
Reg. Prof. N° 18.628

MINISTERIO DE EDUCACION Y CIENCIAS DIRECCION DE INFRAESTRUCTURA		
PROYECTO	Baño tipo de 4,40 x 6,15 con techo de tejas	07
	Detalle Varios sin escala	

Detalle de Camara Sèptica

Planta

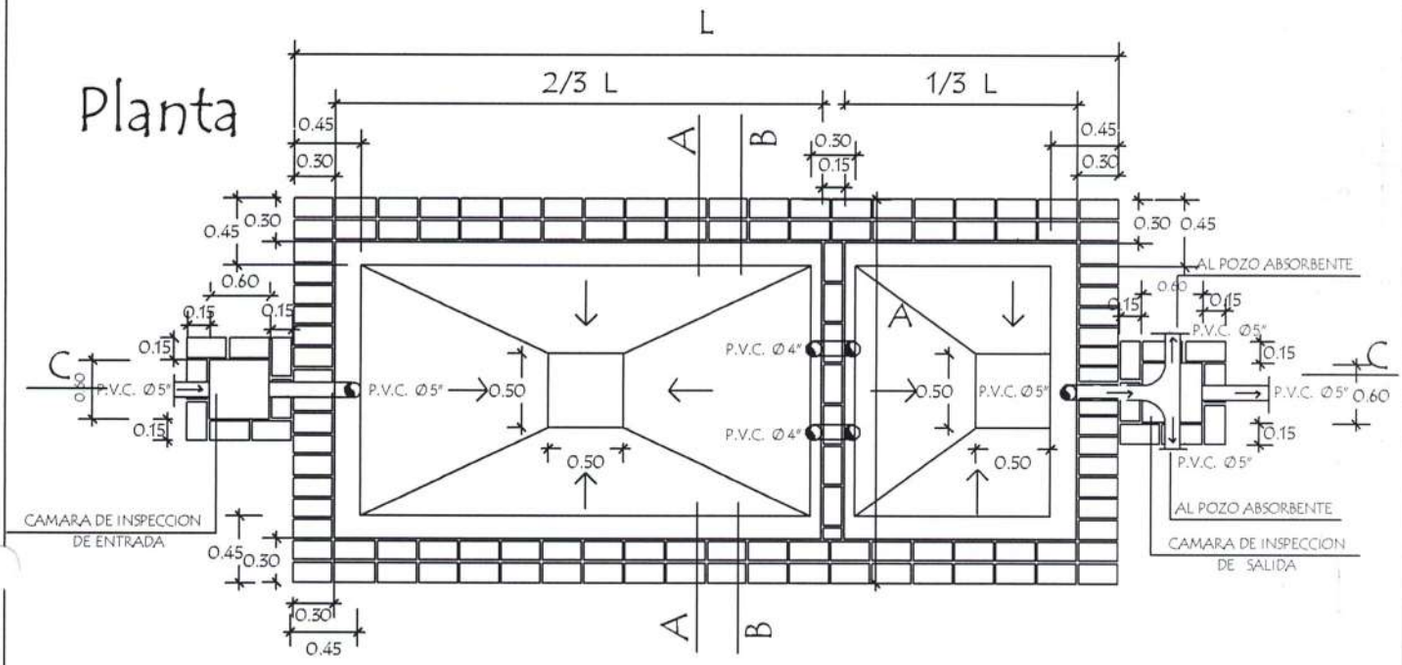

Corte CC

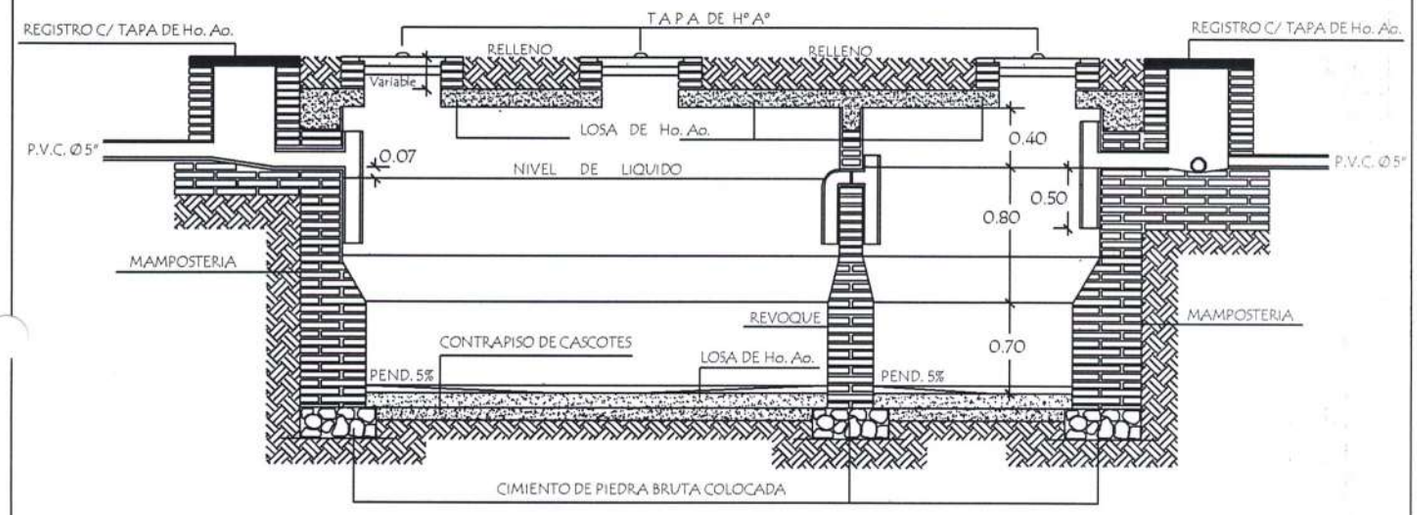

CAMARA SEPTICA MEDIDAS		
TIPO	L	A
1	6.00 mts.	3.00 mts.
2	5.00 mts.	2.00 mts.
3	3.00 mts.	1.50 mts.

REVOQUES INTERNO DE CAMARA		
1 CAPA	1:1/2:4 (CEMENTO,CAL, ARENA)	ESP. 1cm.
2 CAPA	1:2 (CEMENTO,ARENA)	ESP. 0.8cm.
3 CAPA	1 (CEMENTO)	ESP. 0.2cm.

Arq. Julio C. Sánchez
Mat. Prof. N° 16.628

MINISTERIO DE EDUCACION Y CIENCIAS
DIRECCION DE INFRAESTRUCTURA

PROYECTO	Baño tipo de 4,40 x 6,15 con techo de tejas	08
	Detalle de Camara Sèptica — sin escala	

Detalle de Camara Sèptica

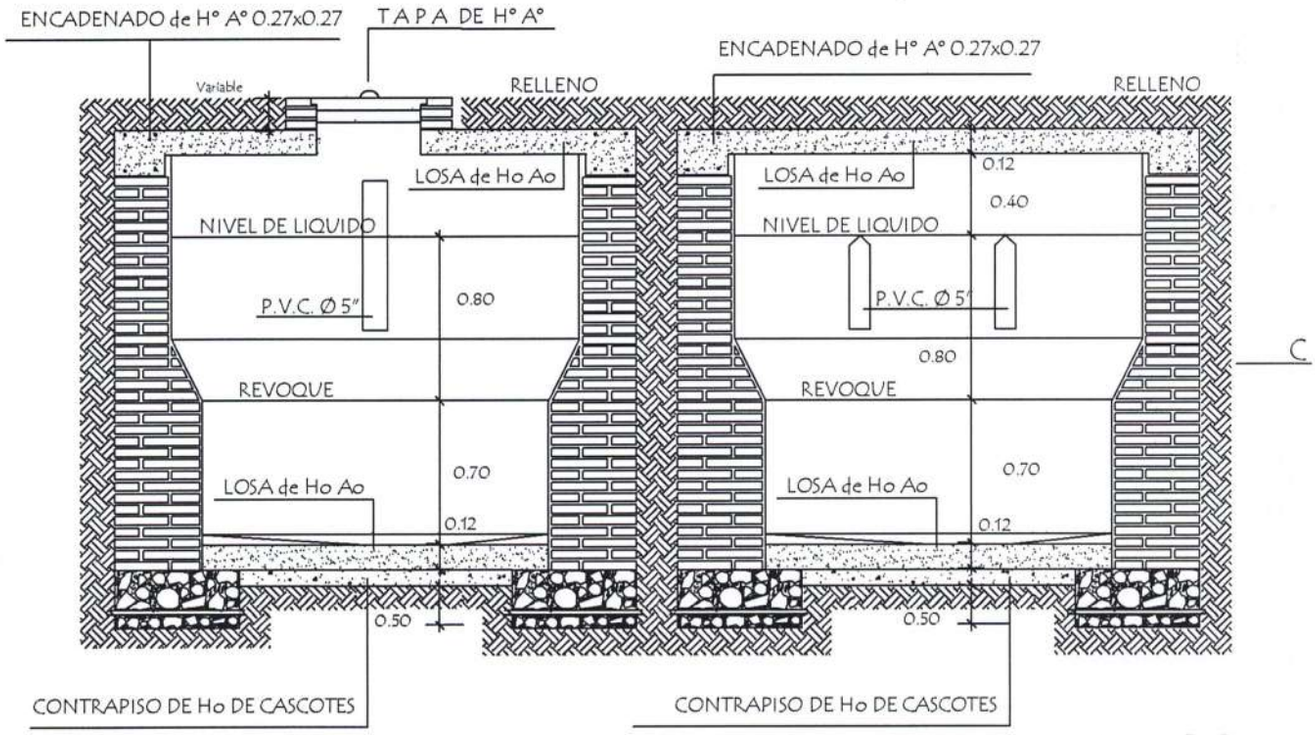

Corte AA

Corte BB

Detalle de losa tapa de camara sèptica

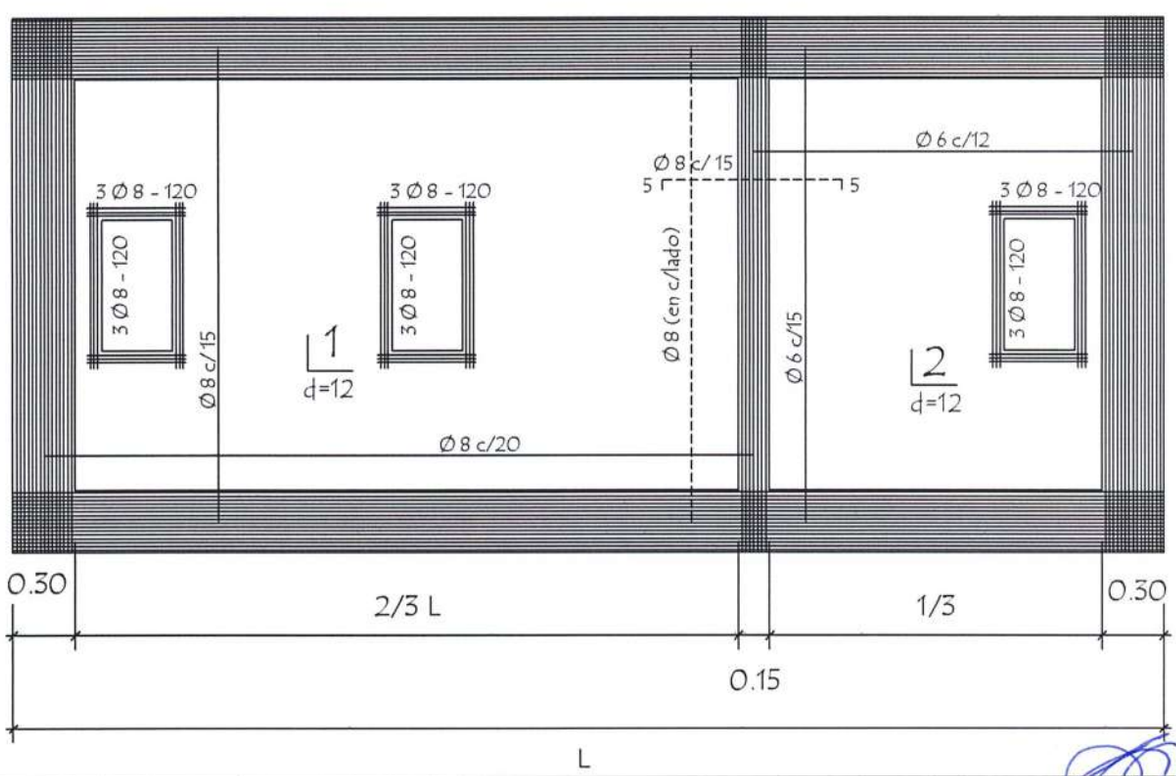

Arq. Julio C. Sánchez
Reg. Prof. N° 16.628

MINISTERIO DE EDUCACION Y CIENCIAS

DIRECCION DE INFRAESTRUCTURA

PROYECTO	Baño tipo de 4,40 x 6,15 con techo de tejas	09
	Detalle de Camara Sèptica — sin escala	

Detalle de losa tapa del pozo absorbente

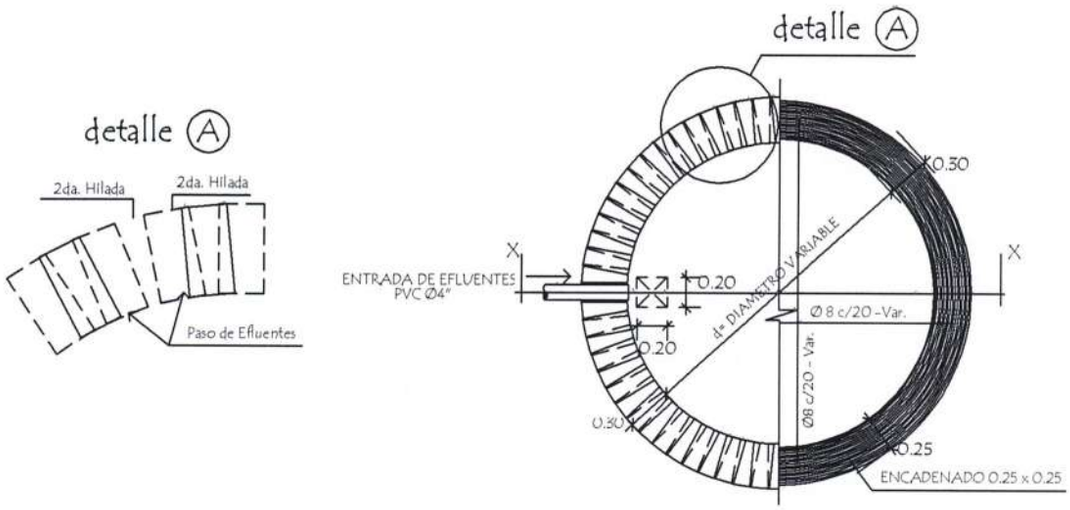

Corte AA

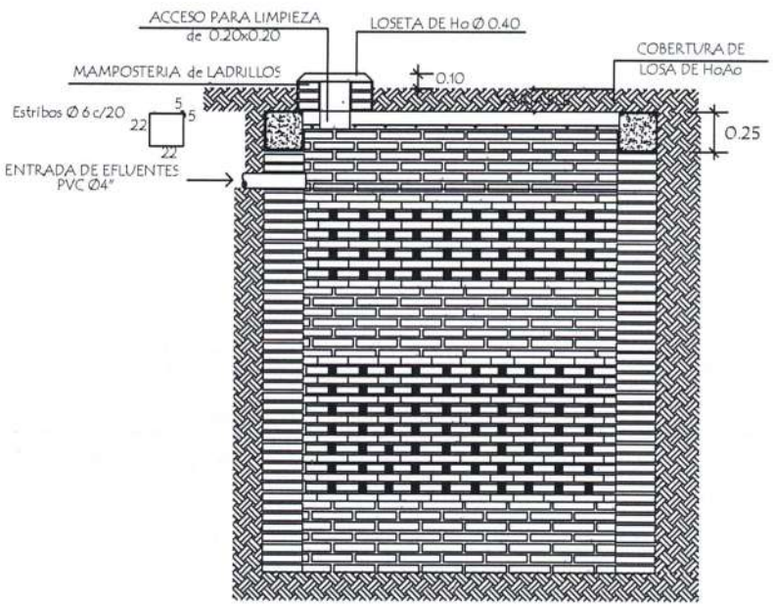

POZO ABSORBENTE MEDIDAS		
TIPO	d	h
1	2.00mts.	2.50mts.
2	2.50mts.	3.00mts.
3	3.00mts.	3.00mts.

Arq. Julio C. Sánchez
Pat. Prof. Nº 16.628

MINISTERIO DE EDUCACION Y CIENCIAS
DIRECCION DE INFRAESTRUCTURA

PROYECTO	Baño tipo de 4,40 x 6,15 con techo de tejas	10
	Detalle de Pozo Absorvente sin escala	

Puerta Placa de 0,60 x 1,50
Tipo Vaiven (boxes en baño)

Alzado
Vista exterior

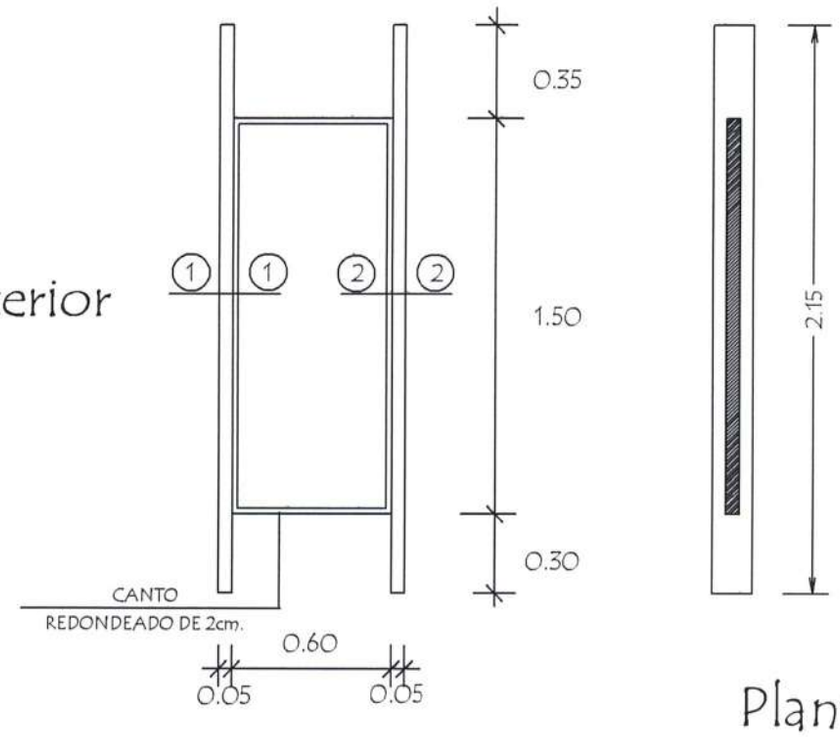

Planta

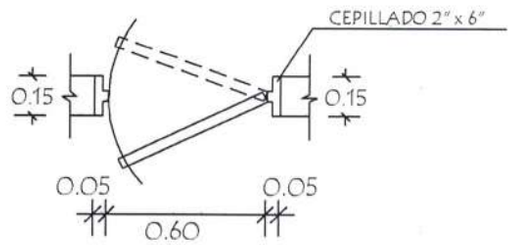

Detalle de Corte - Planta

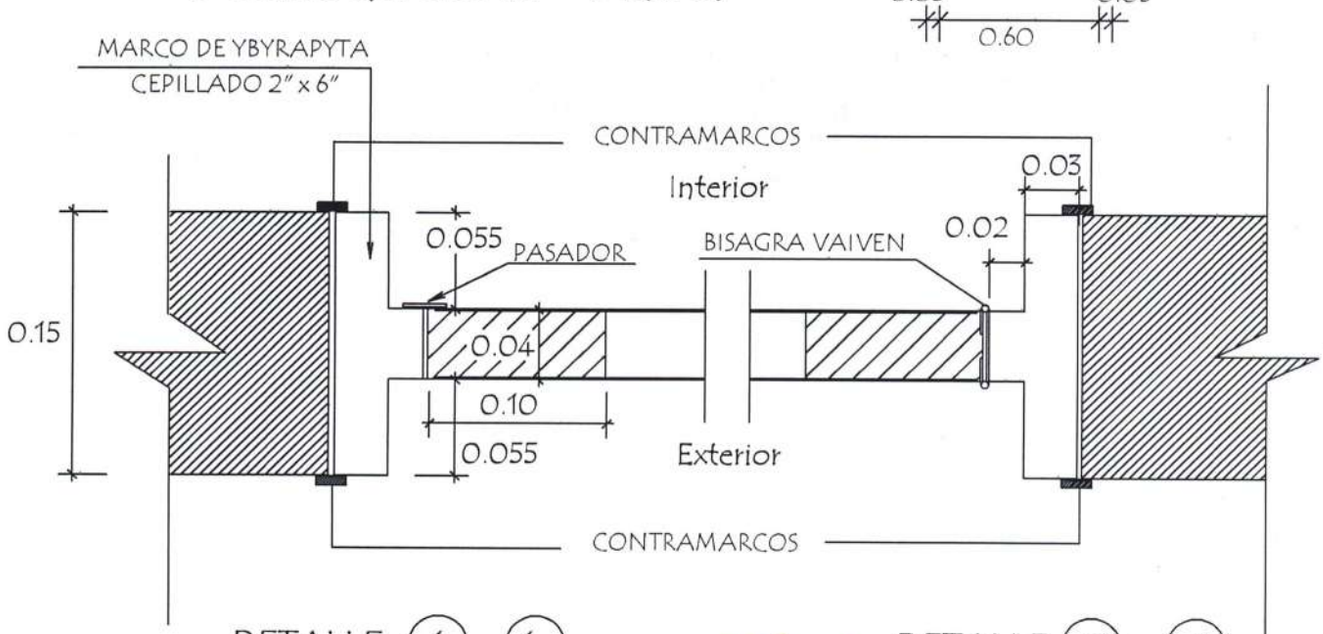

DETALLE (1) - (1)

DETALLE (2) - (2)

Arq. Julio C. Sánchez
Reg. Prof. Nº 13.628

MINISTERIO DE EDUCACION Y CIENCIAS DIRECCION DE INFRAESTRUCTURA		
PROYECTO	Baño tipo de 4,40 x 6,15 con techo de tejas	11
Detalle de Puerta en Boxes	sin escala	

Puerta Tablero de 0,80 x 2,10

Alzado
Vista exterior

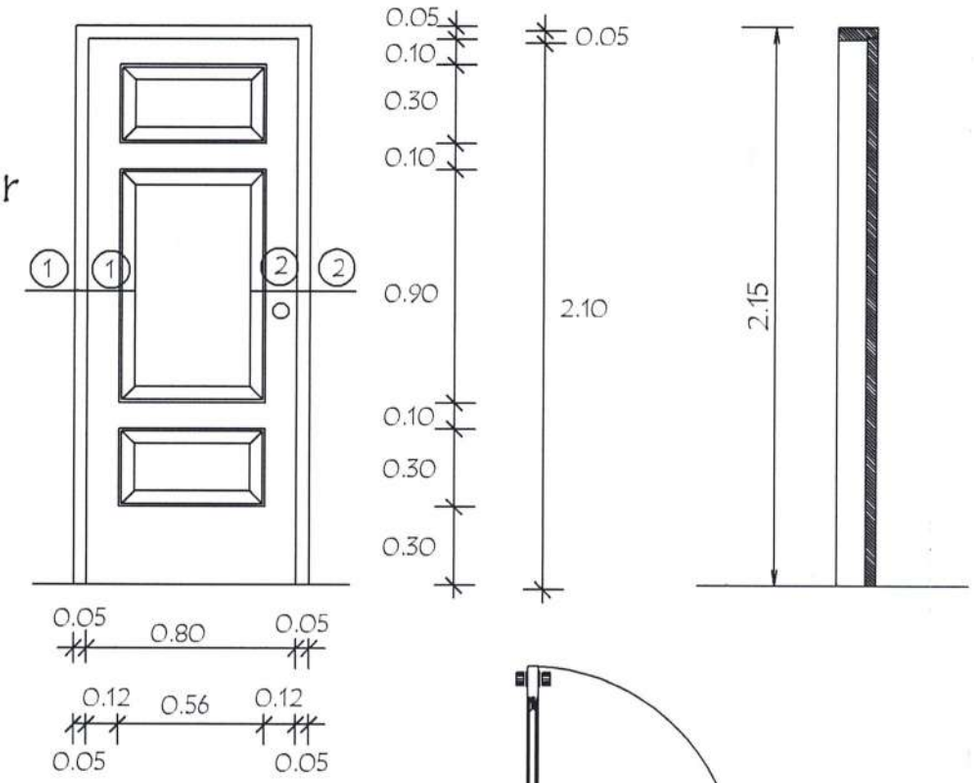

Planta

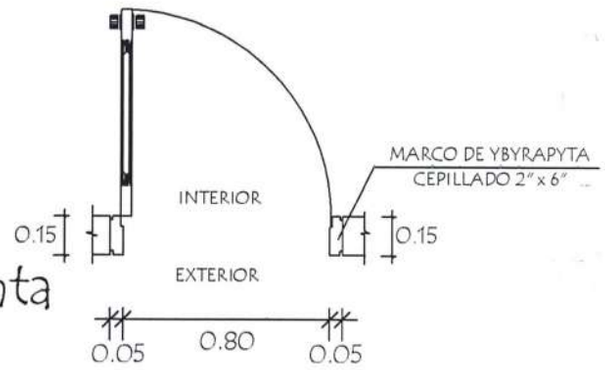

Detalle de Corte - Planta

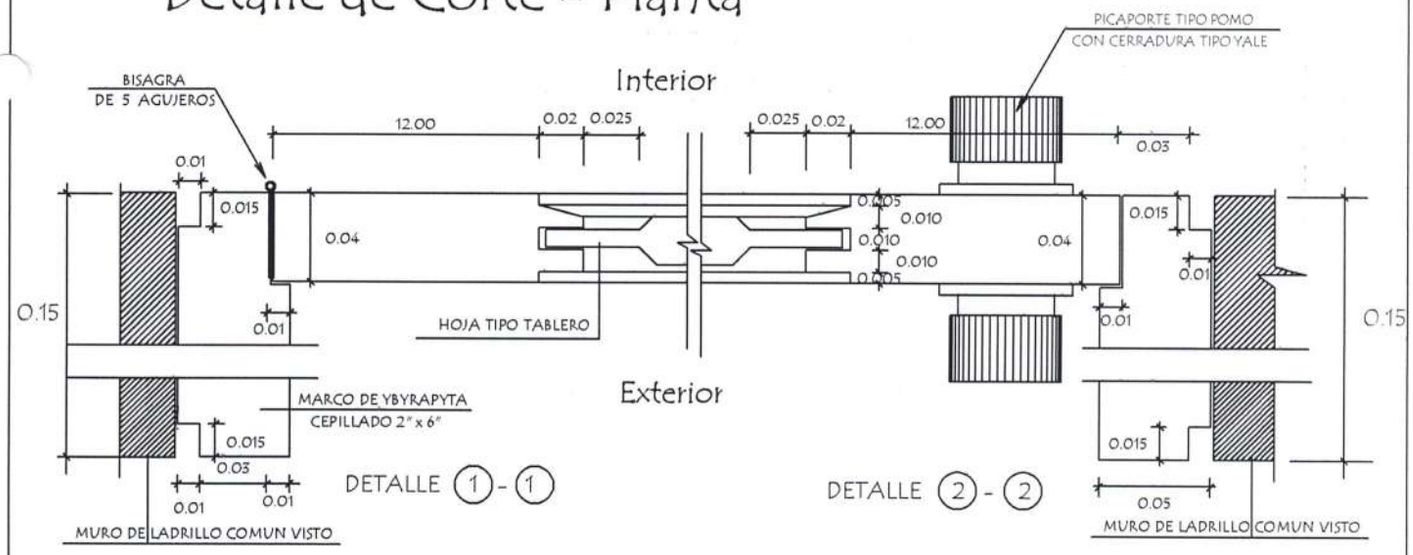

Arq. Julio C. Sánchez
Reg. Prof. N° 16.628

MINISTERIO DE EDUCACION Y CIENCIAS DIRECCION DE INFRAESTRUCTURA		
PROYECTO	Baño tipo de 4,40 x 6,15 con techo de tejas	12
Detalle de Puerta Tablero de 0,80 x 2,10 sin escala		