Dibujante Técnico
Municipalidad Pdte. Franco

PLANTA GENERAL ACOTADA

ESC. S/E

PLANTA DE UBICACION

MUNICIPALIDAD DE PDTE. FRANCO	
DIRECCION : AREA URBANA	
DIRECTOR : CARLOS MEDINA	
OBRA : PLAZA 16 DE AGOSTO	
DIVISION : PLANIFICACION Y PROYECTOS	LAMINA 01
DETALLAMIENTO : CRISTHIAN ORTIZ	
DIBUJANTE : CAROLINA ARGUELLO, GABRIEL MENDEZ, NATALY ORTIZ	
FECHA 06/MARZO/17	ESCALA S/E

CORRECCION N°: 1

V° B°

DIRECTOR

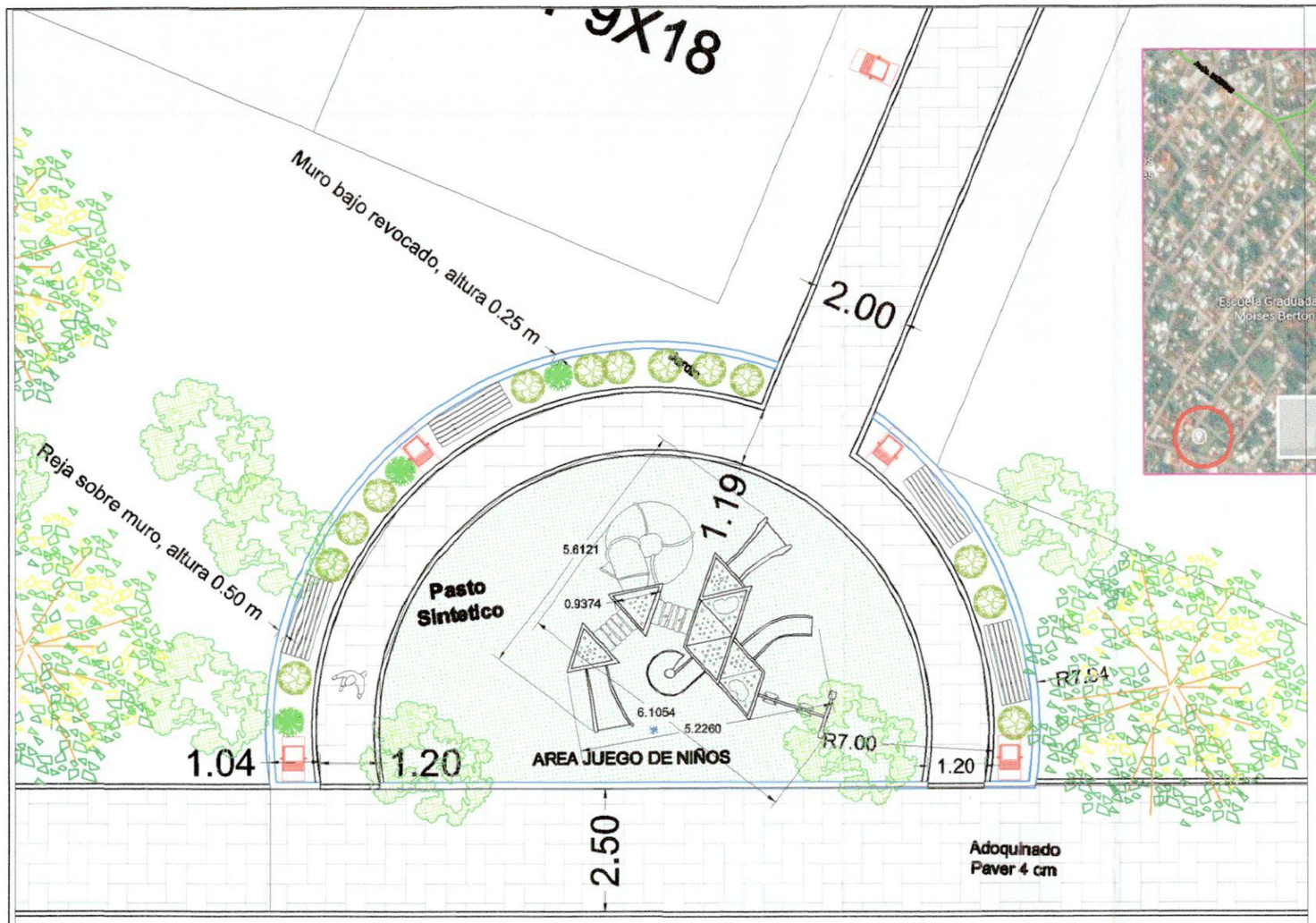

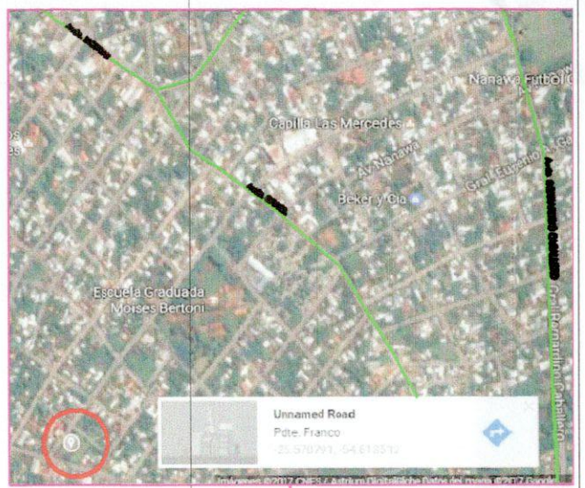

52.95

CALLE PROF. FELICITA ORUÉ

Dibujante Técnico
Municipalidad Pdte. Franco

PLANTA JUEGO DE NIÑOS

ESC. S/E

PLANTA DE UBICACION

MUNICIPALIDAD DE PDTE. FRANCO	
DIRECCION	: AREA URBANA
DIRECTOR	: CARLOS MEDINA
OBRA	: PLAZA 16 DE AGOSTO
DIVISION	: PLANIFICACION Y PROYECTOS
DETALLAMIENTO	: CRISTHIAN ORTIZ
DIBUJANTE	: CAROLINA ARGUELLO, GABRIEL MENDEZ, MATIAS ORTIZ
FECHA	06/MARZO/17
ESCALA	S/E
LAMINA	02
DIRECCION Nº	1

Y° B°

DIRECTOR

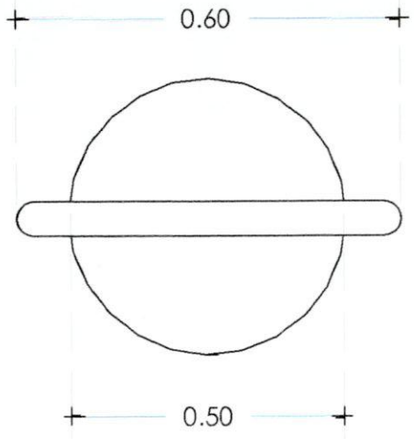

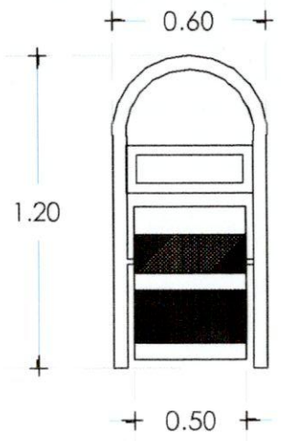

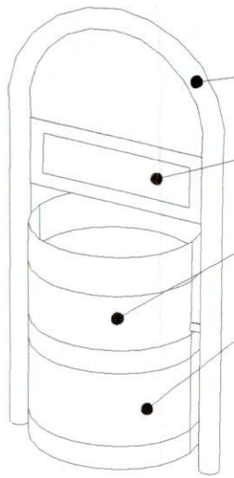

TUBO NEGRO DE 1 ½" PINTADO EN COLOR AZUL O VERDE SEGUN SE ELIJA

AREA PARA LETRERO CON LOGO DE LA MUNICIPALIDAD DE PTTE. FRANCO

AREA DE CESTO PARA BASURA CON LAMINA PERFORADA

CUERPO DE CESTO PARA BASURA CON LAMINA GALVANIZADA

DETALLE DE CESTO PARA BASURA

SIN ESC.

Dibujante Técnico
Municipalidad Pdte. Franco

MUNICIPALIDAD DE PDTE. FRANCO			
DIRECCION	: AREA URBANA		
DIRECTOR	: CARLOS MEDINA		
OBRA	: PLAZA 16 DE AGOSTO		
DIVISION	: PLANIFICACION Y PROYECTOS		LAMINA 03
DETALLAMIENTO	: CRISTHIAN ORTIZ		
DIBUJANTE	: CAROLINA ARGUELLO, GABRIEL MENDEZ, MATIAS ORTIZ		
FECHA	06/MARZO/17	ESCALA S/E	CORRECCION N°: 1

V° B° DIRECTOR

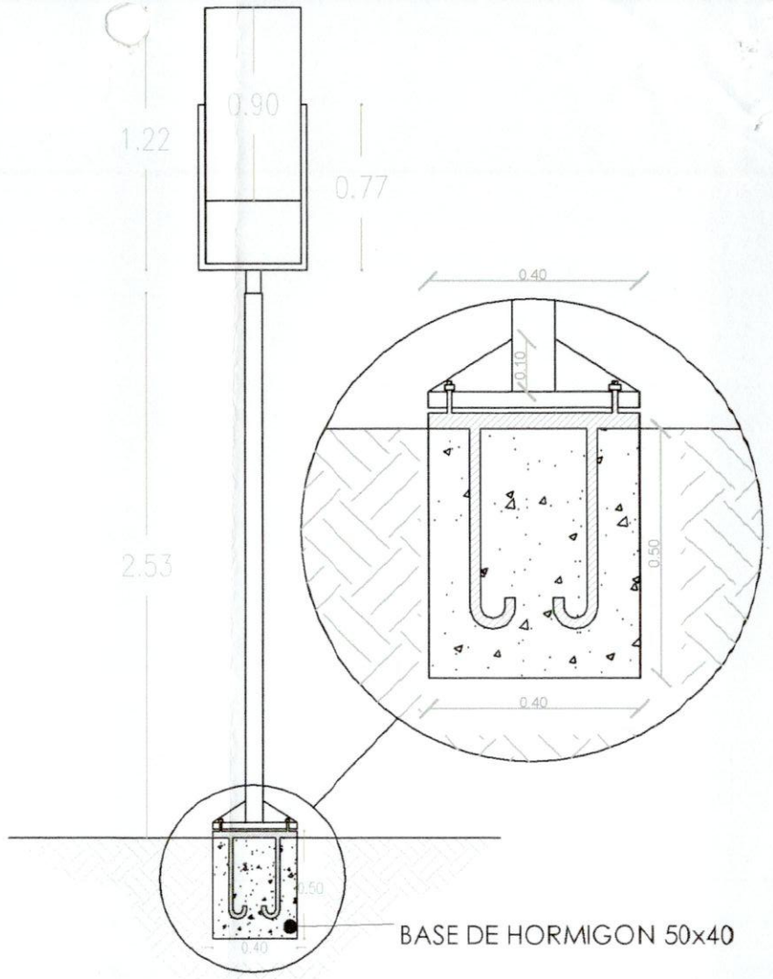

BASE DE HORMIGON 50x40

Tipo de Luminaria: Luminaria Exterior Adosar
Distribucion de Luz: Indirecta - Asimetrica
Difusor: Pantalla Blanca de chapa
Instalacion: Anclaje para caño 2"
Materiales: Chapa negra de acero nro. 18
Tratamiento Superficial: Pintura electroestatica en polvo
Dimensiones 510x460x740x906

Dibujante Técnico
Municipalidad Pdte. Franco

MUNICIPALIDAD DE PDTE. FRANCO			
DIRECCION	: AREA URBANA		
DIRECTOR	: CARLOS MEDINA		
OBRA	PLAZA 16 DE AGOSTO		
DIVISION	: PLANIFICACION Y PROYECTOS		LAMINA 04
DETALLAMIENTO	: CRISTHIAN ORTIZ		
DIBUJANTE	: CAROLINA APOLELLO, GABRIEL MENDEZ, MATIAS ORTIZ		
FECHA	06/MARZO/17	ESCALA S/E	CORRECCION Nº 1

V° B° DIRECTOR