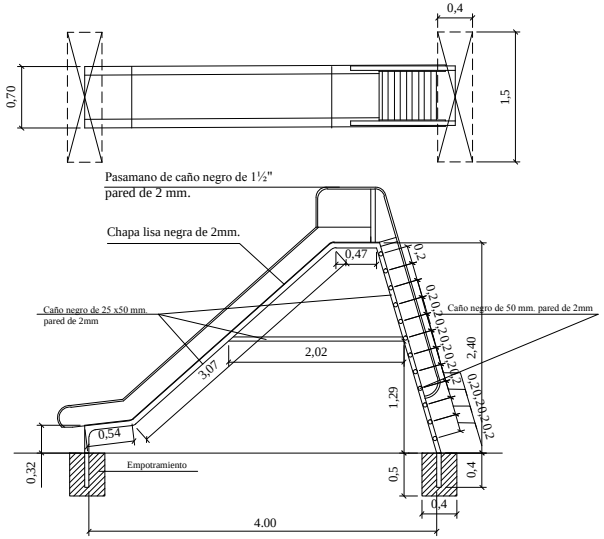

DETALLE DE TOBOGAN

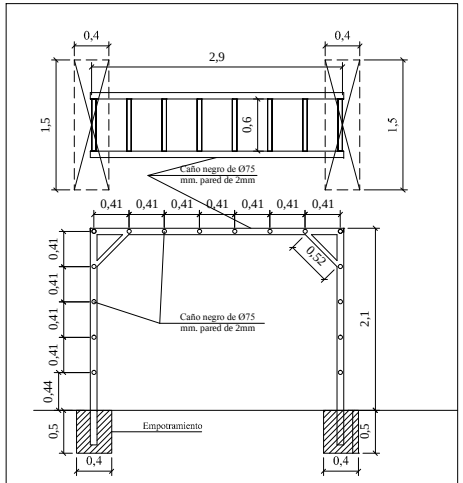

DETALLE DE TREPADORA

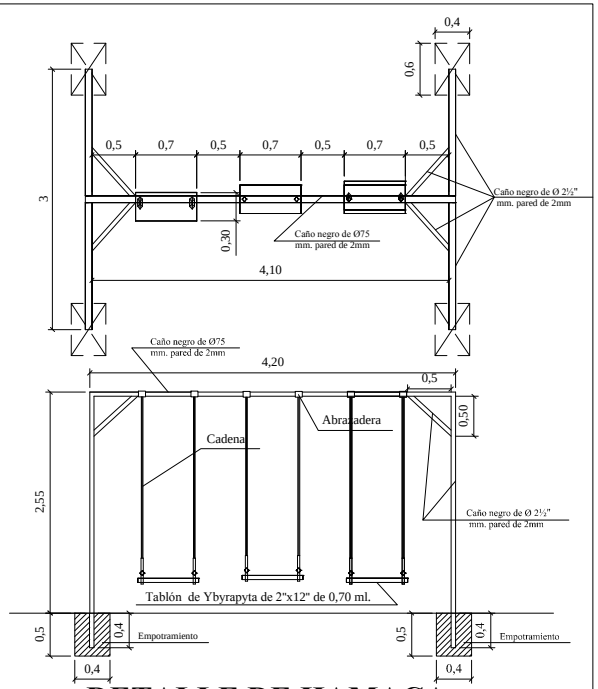

DETALLE DE HAMACA

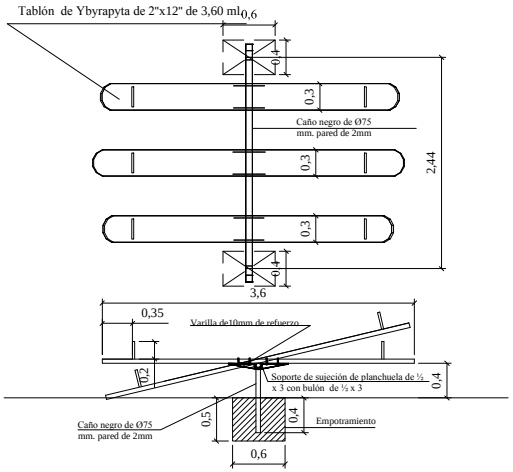

DETALLE DE SUBE Y BAJA

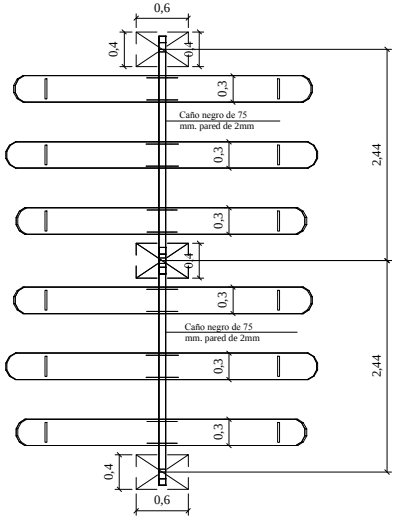

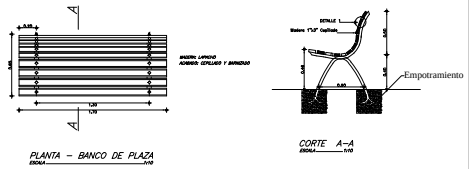

DETALLE DE BANCO

MUNICIPALIDAD DE ASUNCIÓN INTENDENTE: Arnaldo Samaniego González.
DIRECCIÓN GENERAL DE DESARROLLO URBANO Director: Arq. Luis Villalba Ocampos.
DIRECCIÓN DE PLANEAMIENTO URBANO Director: Arq. Nicolas Chaparro.
DEPARTAMENTO DE PROYECTOS URBANOS
DETALLES DE EQUIPAMIENTOS URBANOS
AÑO - 2014