ANEXOS

Diagrama referencial P&ID de la solución: (Imagen 1)

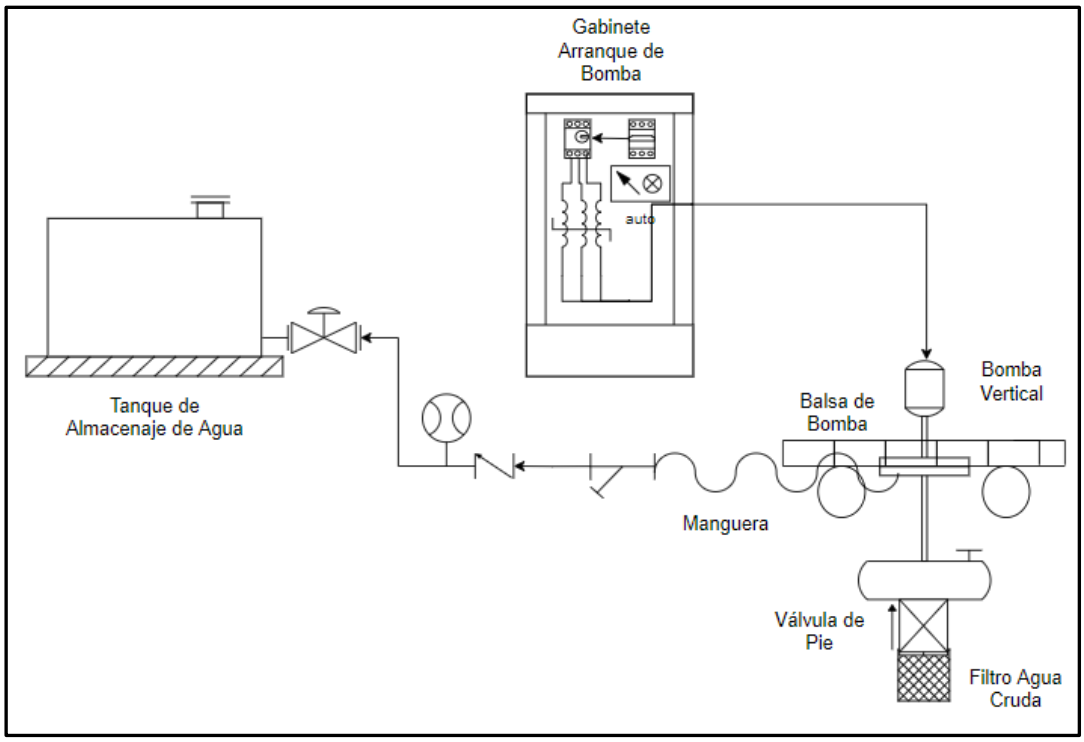

Esquema referencial de la balsa.(Imagen 2)

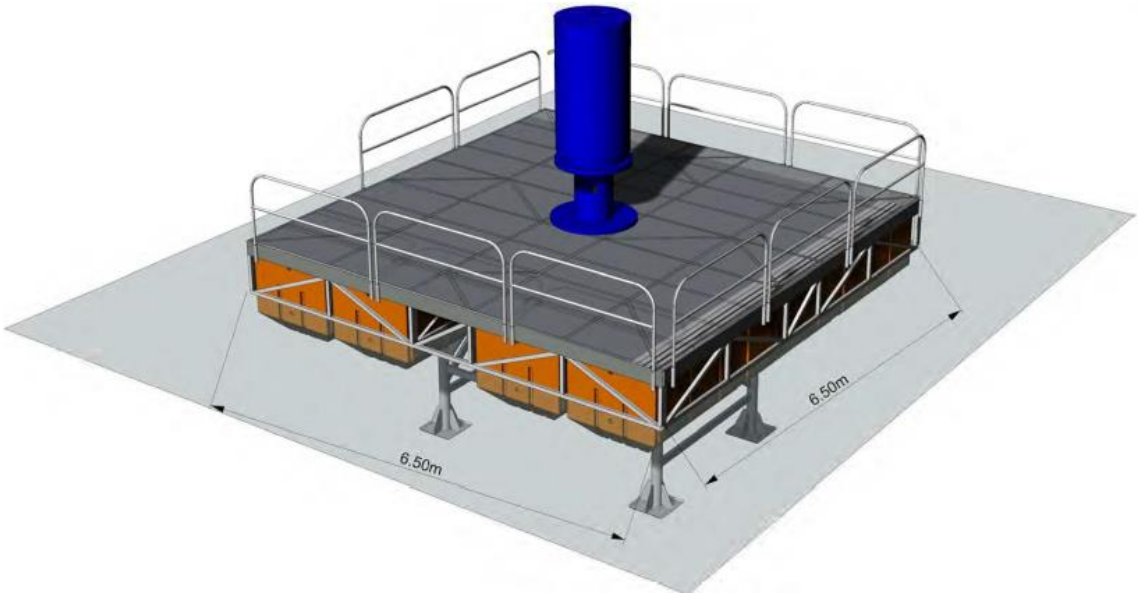

Esquema referencial de la balsa.(Las medidas son referenciales) (Imagen 3)

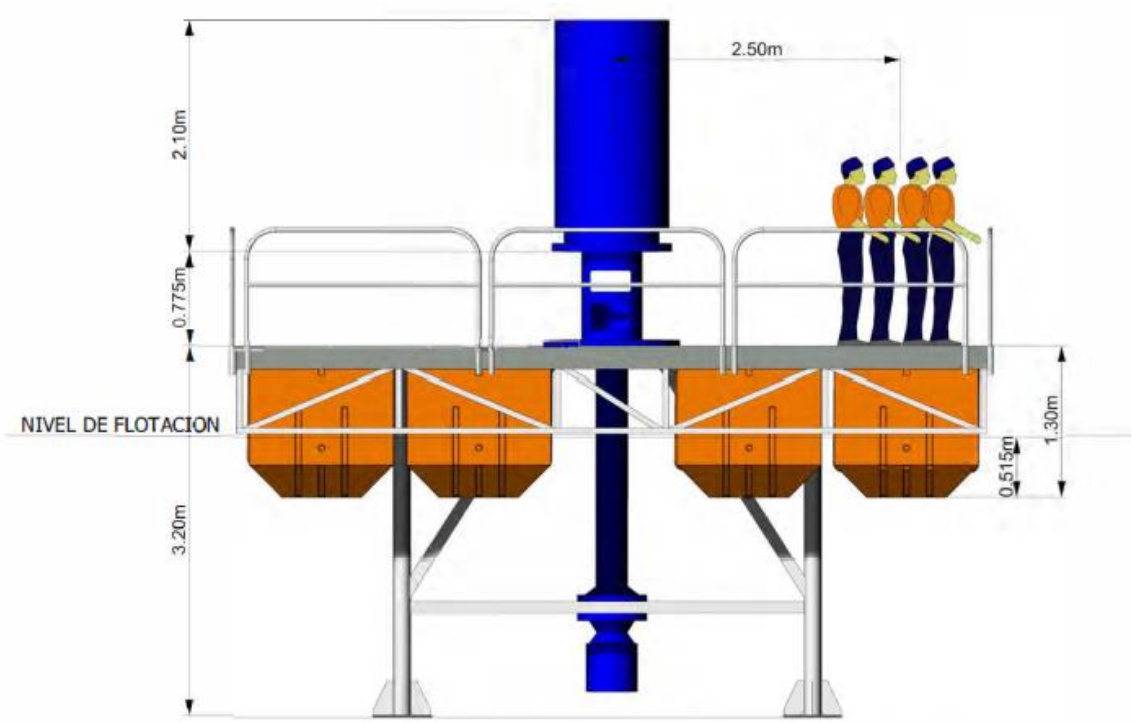

Diagrama referencial de la balsa.(Imagen 4)

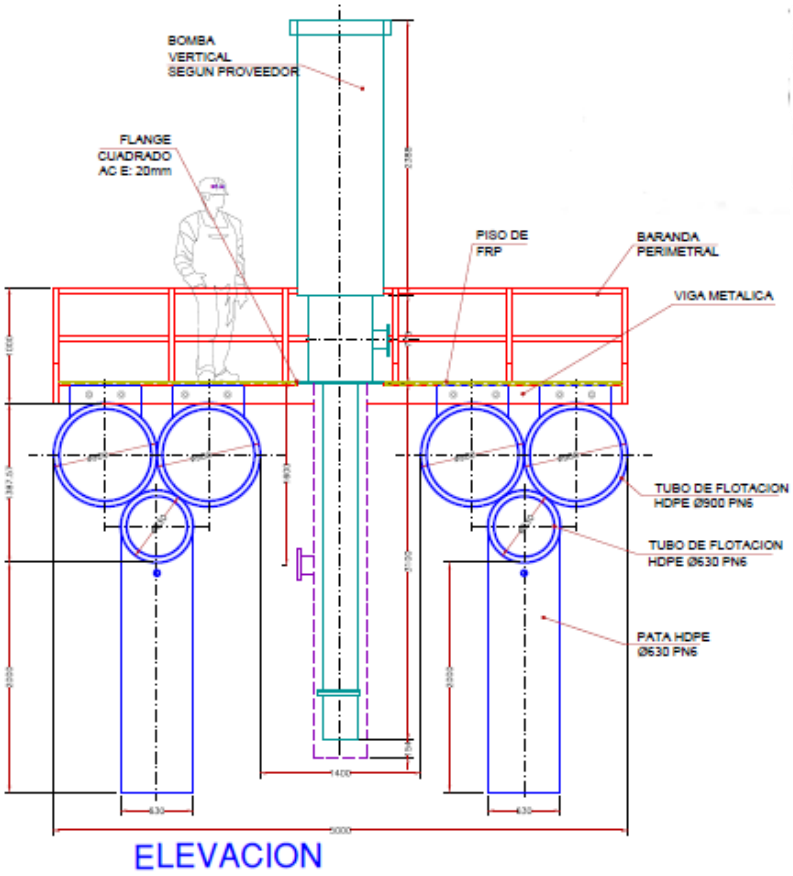
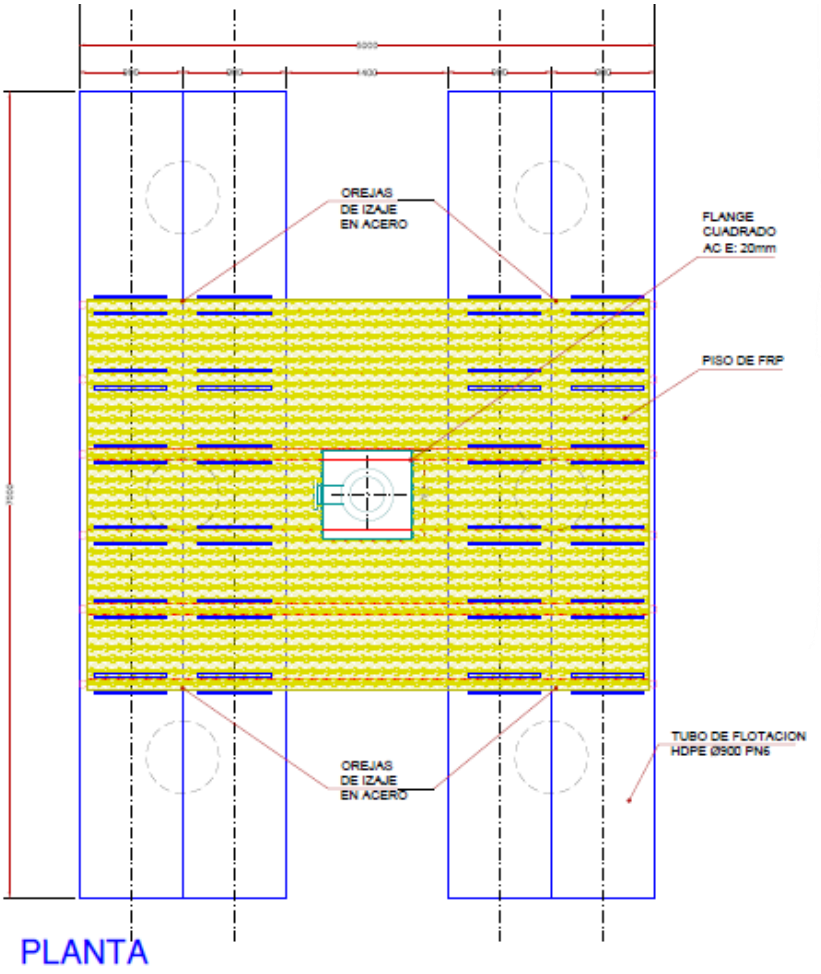
Diagrama referencial de la balsa.(Imagen 5)