PILARES NIVEL -1.50

PILAR TIPO A-30x40

P-1-2-3-4-5-7-8-10-11-12-13-14-15-16-17
18-19-21-22-24-25-26-27-28-29-30-31-32-33
38-39-40-41-42-45-50-58-63-75-80-111-114
120-121-122-123-124-125-126-127-128-129
130-131-132-133-134-135-136-137

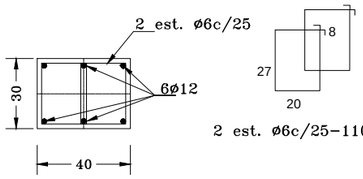

2 est. ø6c/25-110

PILAR TIPO C-30x40

P-43-44-51-52-76-88-90-95-112-113

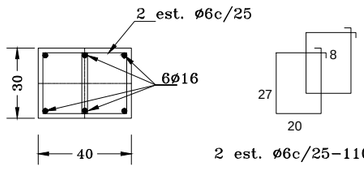

2 est. ø6c/25-110

PILAR TIPO D-30x40

P-77-79-93-102

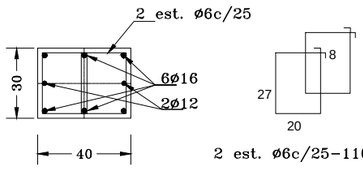

2 est. ø6c/25-110

PILAR TIPO E-30x60

P-91

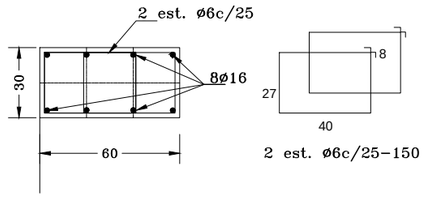

2 est. ø6c/25-150

PILAR TIPO F-40x40

P-106-109-116-119

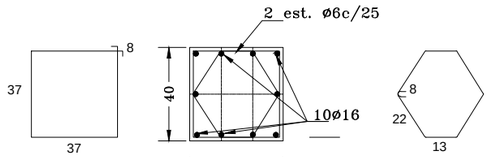

1 est. ø6c/25-140

1 est. ø6c/25-130

PILAR TIPO H-40x60

P-99-105

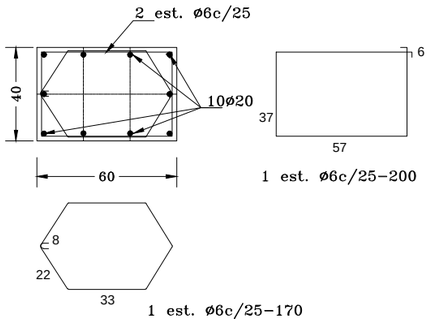

1 est. ø6c/25-200

1 est. ø6c/25-170

PILAR TIPO I-20x60

P-100-101-103-104

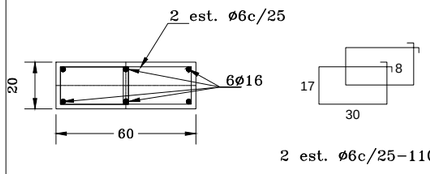

2 est. ø6c/25-110

PILAR TIPO J-40x50

P-78-107-108-117-118

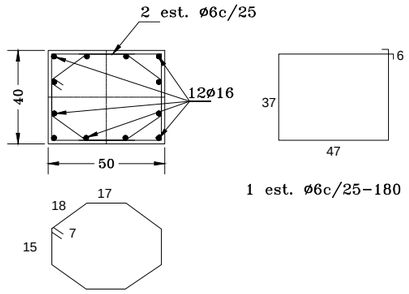

1 est. ø6c/25-180

1 est. ø6c/25-150

PILAR TIPO K-40x50

P-53-68-71-74-81-84-85-98

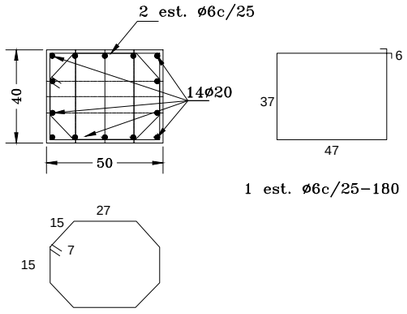

1 est. ø6c/25-180

1 est. ø6c/25-160

PILAR TIPO L-40x60

P-56-65-72-73-82-83-86-87-96-97

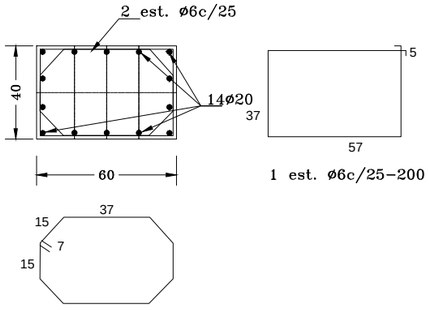

1 est. ø6c/25-200

1 est. ø6c/25-180

PILAR TIPO M-40x70

P-54-55-66-67-92

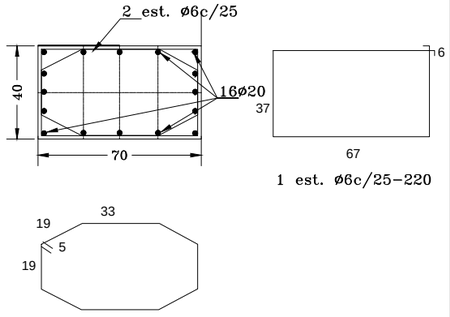

1 est. ø6c/25-220

1 est. ø6c/25-190

P TIPO N-ø50

P-35-36-47-48
P-138-139

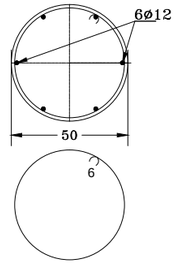

1 est. ø6c/25-160

P TIPO P-ø50

P-60-61

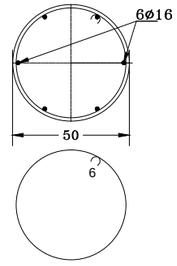

1 est. ø6c/25-160

PLANTA DE PILARES

Ministerio Público
República del Paraguay
DIRECCION DE OBRAS Y PROYECTOS

MINISTERIO PUBLICO
FISCALIA GENERAL DEL ESTADO

PROYECTO DE SEDE REGIONAL-CIUDAD DE PEDRO JUAN CABALLERO

UBICACION:	JUAN.DE.AYOLAS.E/.MADAME.LYNCH.Y.PANCHITO.LOPEZ				
PROPIETARIO:	MINISTERIOPUBLICO				
DIRECCIÓN:	CHILE.E/YGATIMI.Y.JEJUI				
PROFESIONAL:	DIRECCION.DE.OBRAS.Y.PROYECTOS	PAT.No: ·			
DIRECCIÓN:	CHILE.E/YGATIMI.Y.JEJUI				
CTA.CTE.CTRAL:	L2;M-116;S-III				
SUP. TERRENO:	5524,74.M2	SUP.A CONSTRUIR:	7.997 M2	ESCALA 1:50	LAMINA N° HA-AR-10

PROFESIONAL

PROPIETARIO