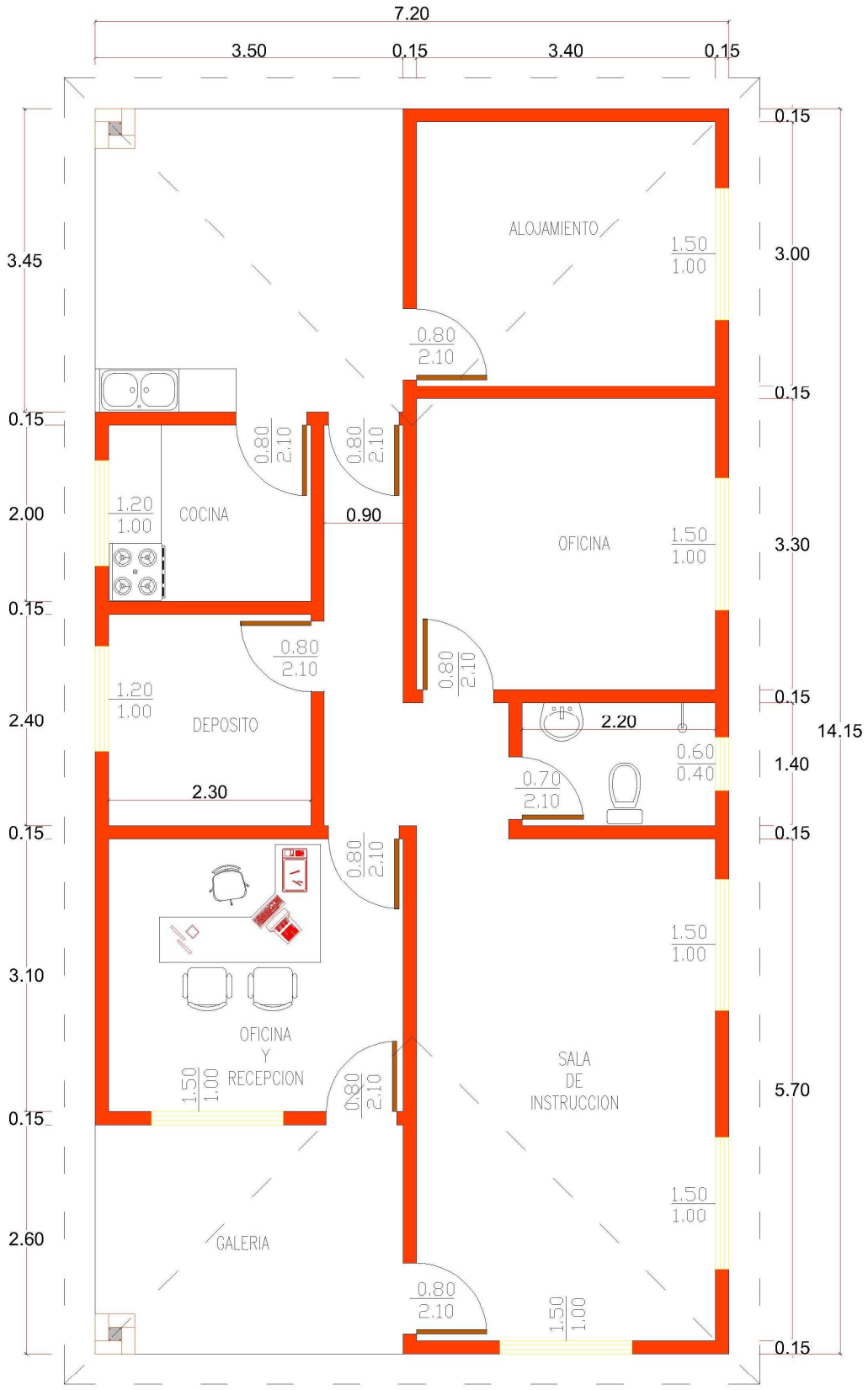

Planta General

Escala 1:50

GOBERNACIÓN DE ÑEEMBUCÚ

OBRA: AGENCIA DEAG
UBICACION:
SOLICITANTE:

RESPONSABLE: ARQ. LUIS AYALA.	ESCALA: 1:75	DIGITALIZADOR: MARIANO SAUCEDO SUPERFICIE A CONSTRUIR: 101m²

FACHADA FRONTAL

Escala 1:50

GOBERNACIÓN DE ÑEEMBUCÚ		
OBRA: AGENCIA DEAG **UBICACION:** **SOLICITANTE:**		
RESPONSABLE: **ARQ. LUIS AYALA.**	ESCALA: 1:75	DIGITALIZADOR: MARIANO SAUCEDO SUPERFICIE A CONSTRUIR: 101m²

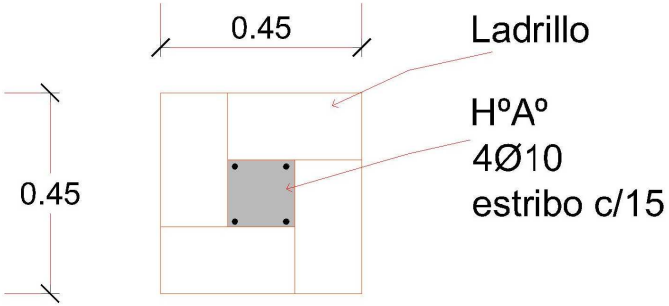

Detalle de Cimentación

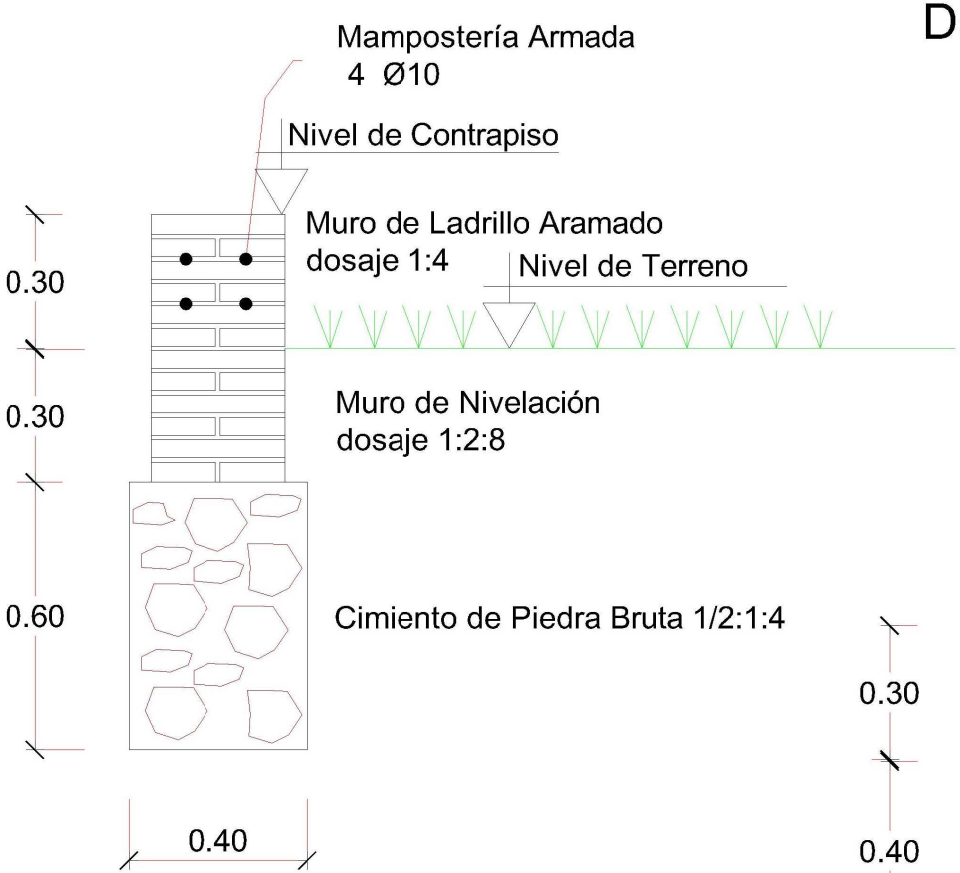

Detalle de Pilar de 0,45

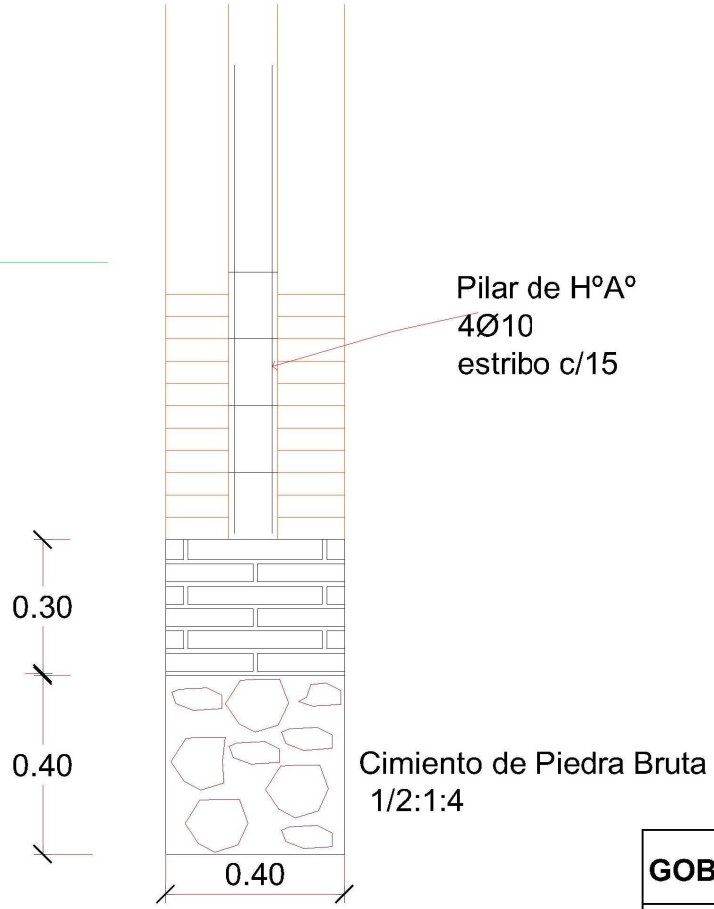

Escala 1:20

GOBERNACIÓN DE ÑEEMBUCÚ

OBRA: AGENCIA DEAG
UBICACION:
SOLICITANTE:

RESPONSABLE: ARQ. LUIS AYALA.	ESCALA: 1:75	DIGITALIZADOR: MARIANO SAUCEDO SUPERFICIE A CONSTRUIR: 101m²