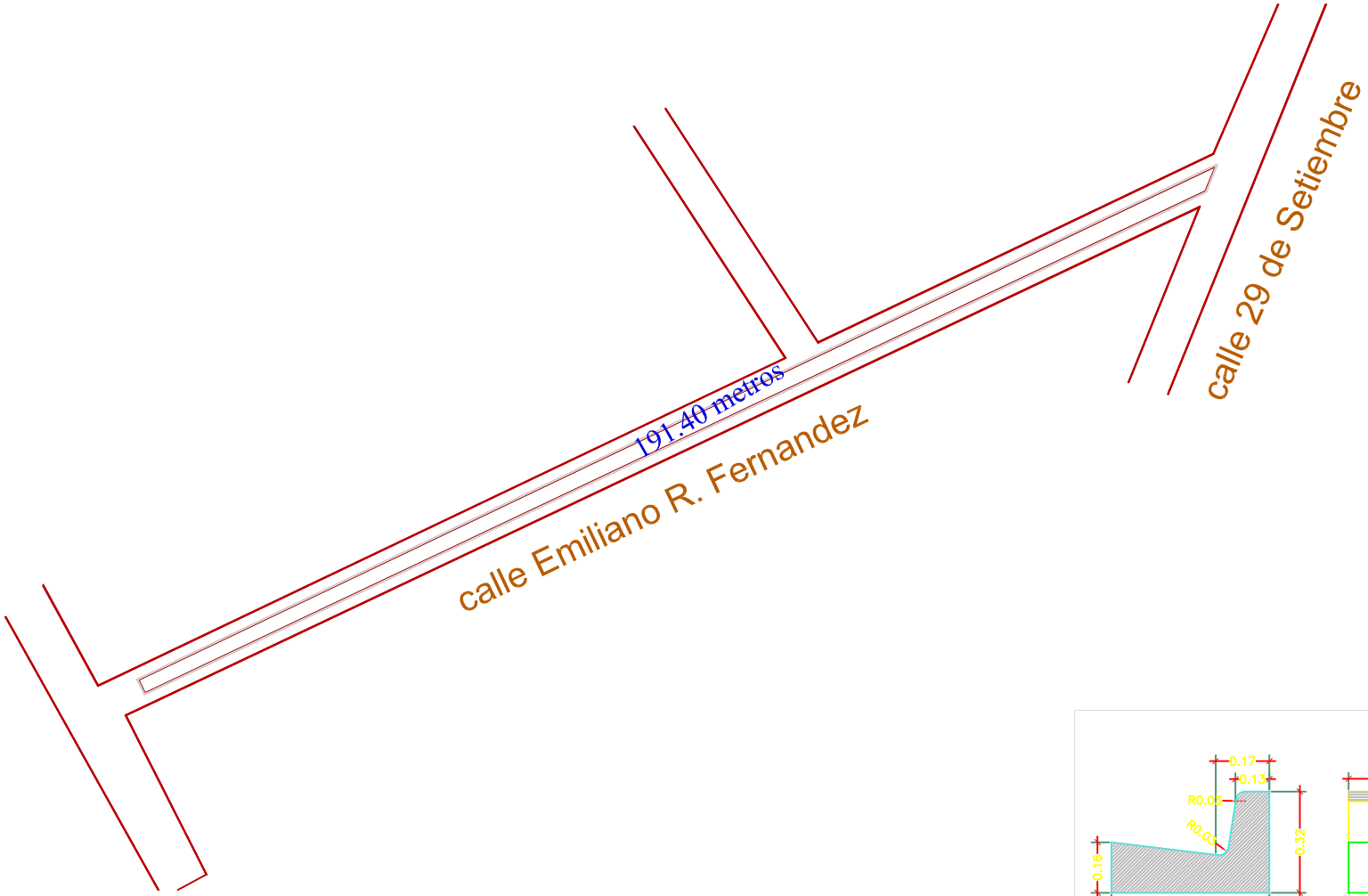

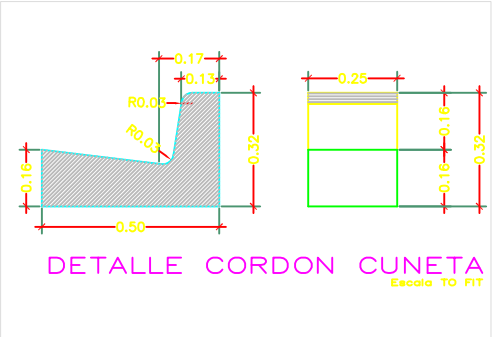

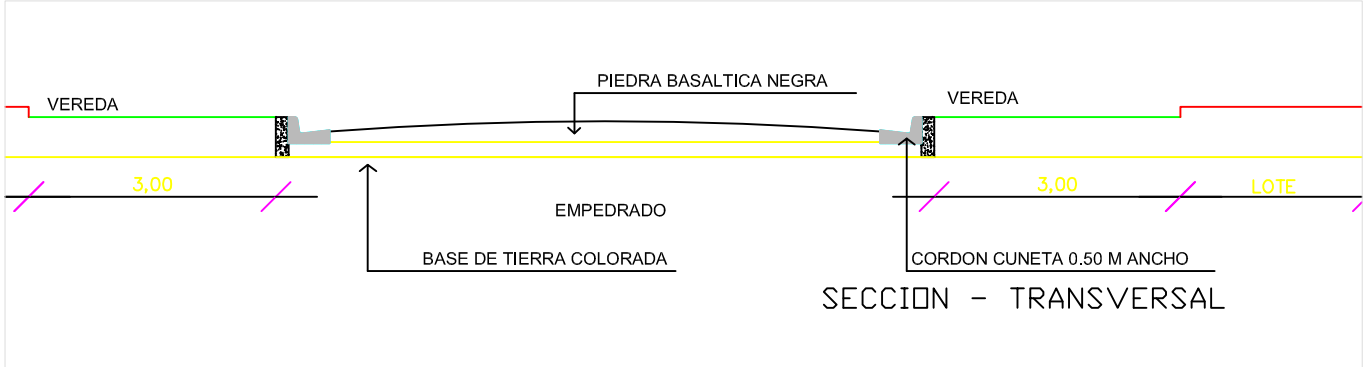

MUNICIPALIDAD DE SAN PEDRO DEL PARANA

CONST. DE PAV. TIPO EMPEDRADO

CALLE EMILIANO R. FERNANDEZ Y 29 DE SETIEMBRE

2

FECHA : ABRIL / 2013 ESCALA S/E