UBICACION GPS:

TRAMO CV-10-005: Inicio Tramo 21J 0727889 / UTM 7156408

Fín del Tramo 21J 0731086 / UTM 7154926

TRAMO CV-10-008: Inicio Tramo 21J 0715468 / UTM 7152164

Fín del Tramo 21J 0716275 / UTM 7168210

AGENCIA DE GESTION VIAL - ALTO PARANA
ENTIDAD EJECUTORA: MUNICIPALIDAD DE NARANJAL
PROGRAMA NACIONAL DE CAMINOS RURALES
SEGUNDA ETAPA FASE II
BANCO INTERAMERICANO DE DESARROLLO - CONTRATO DE PRESTAMO N° 2.163/OC-PR y 2.164/BL-PR OFID 1297 OP-PR JICA
OBRA: OBRAS DE ARTE PARA MANTENIMIENTO RUTINARIO
Tramo CV-10-005 (LÍNEA ANDE - COLONIA ARAPOTÍ) Y.
Tramo CV-10-008 (DESVÍO A CEDRALES - SANTA ROSA ROSA - PENGO SAN MIGUEL).
DISTRITO DE CEDRALES

PROYECTISTA

1

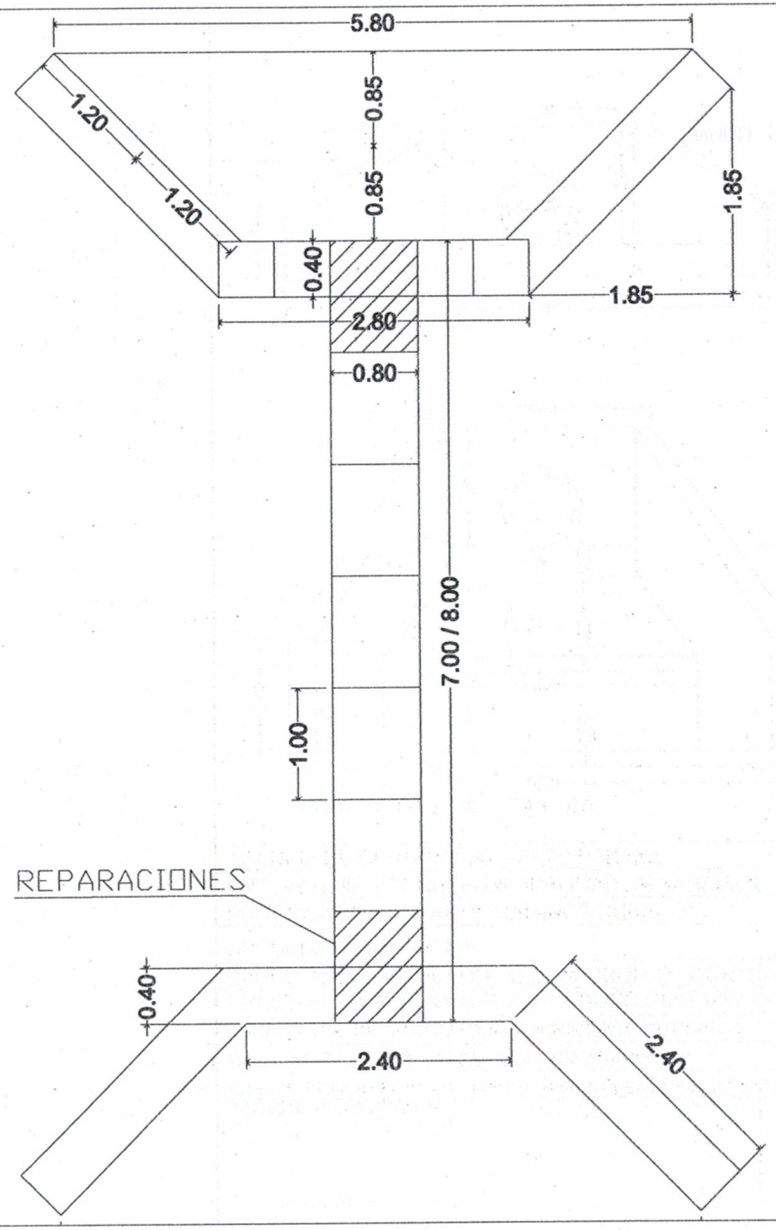

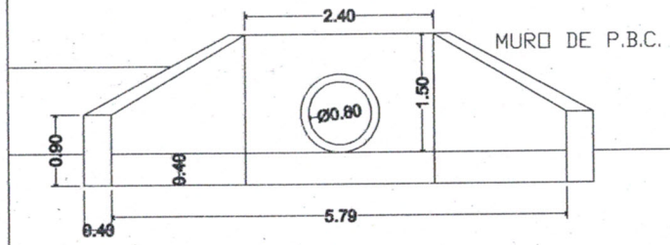

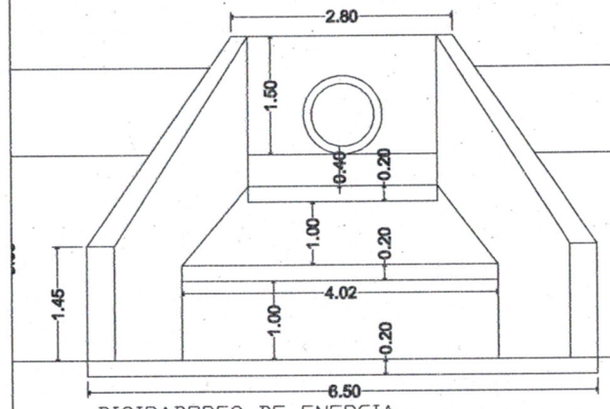

DISIPADORES DE ENERGIA

AGENCIA DE GESTION VIAL - ALTO PARANA

ENTIDAD EJECUTORA: MUNICIPALIDAD DE NARANJAL

PROGRAMA NACIONAL DE CAMINOS RURALES

SEGUNDA ETAPA FASE II

BANCO INTERAMERICANO DE DESARROLLO - CONTRATO DE PRESTAMO N° 2.163/OC-PR y 2.164/BL-PR OFID 1297 OP-PR JICA

OBRA: OBRAS DE ARTE PARA MANTENIMIENTO RUTINARIO

Tramo CV-10-005 (LÍNEA ANDE - COLONIA ARAPOTÍ) Y.

Tramo CV-10-008 (DESVÍO A CEDRALES - SANTA ROSA ROSA - PENGO SAN MIGUEL).

DISTRITO DE CEDRALES

PROYECTISTA

2