TANQUE ENCOFRADO
ESC 1/25

PLANTA ENCOFRADO
LOSA TAPA

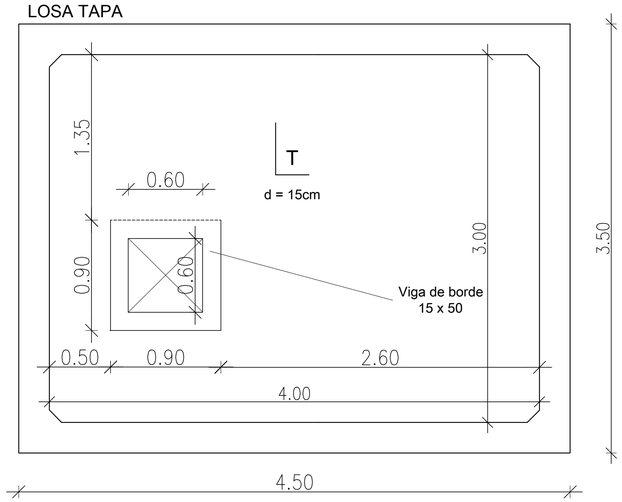

PLANTA ENCOFRADO
LOSA FONDO

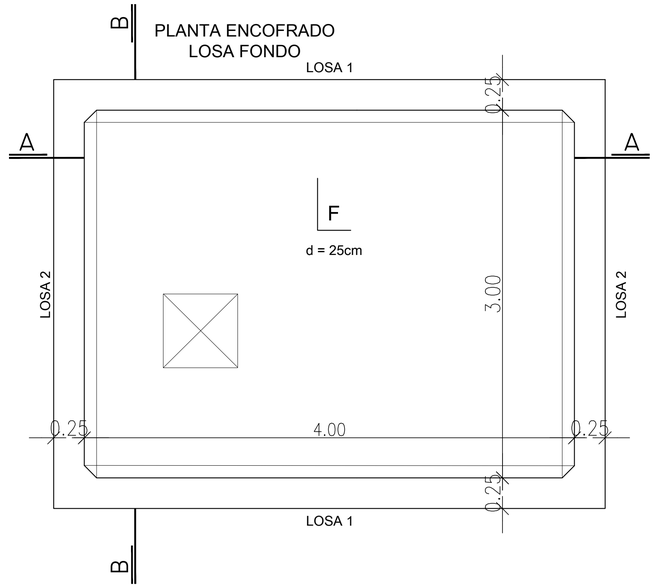

VIGA DE BORDE - Esc. 1/10
15 X 50

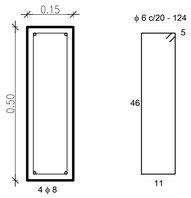

CORTE AA´

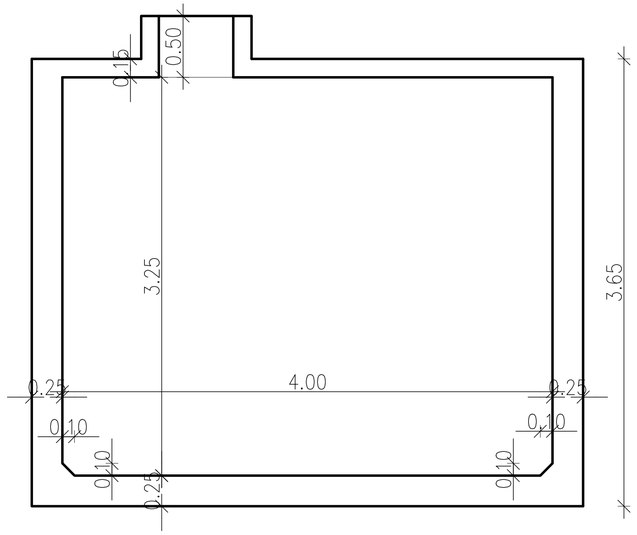

CORTE BB´

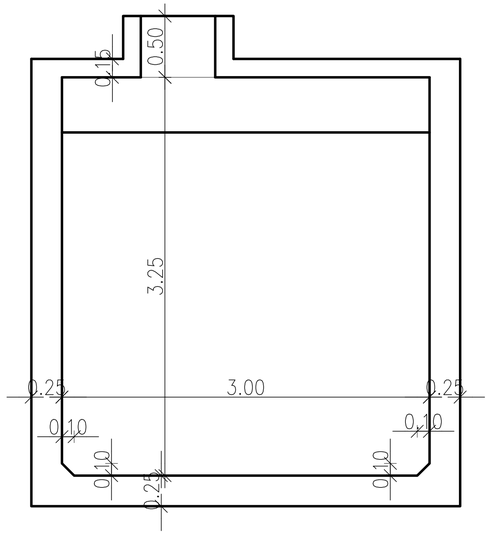

DETALLE POS 1
CANT: 4

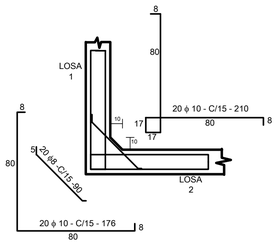

DETALLE POS 2
CANT: 2

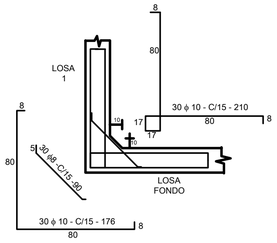

DETALLE POS 3
CANT: 2

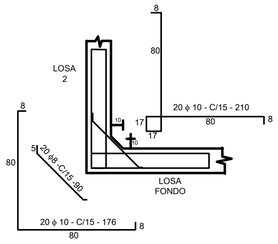

DETALLE POS 4
CANT: 2

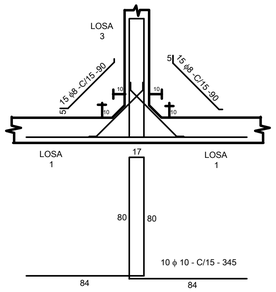

DETALLE POS 5
CANT: 1

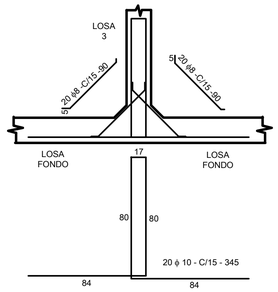

PROYECTO:

CONSTRUCCIÓN Y AMPLIACIÓN EN COMEDOR Y CANTINA

FACULTAD DE CIENCIAS QUÍMICAS
UNIVERSIDAD NACIONAL DE ASUNCIÓN

LAMINA:	16
SUSTITUYE AL :	
SUSTITUIDO POR :	
ESC.	1/20
FECHA:	

FECHA DE IMPRESION:	ELABORADO	VERIFICADO	APROBADO