MUNICIPALIDAD DE TEBICUARY

INTENDENCIA MUNICIPAL

Fundada el 21 de abril de 2008

RUC 80054116-2

Correo electrónico: munitebicuaryuoc01@hotmail.com

PLANILLA DE CANTIDADES Y PRECIOS

ítem	código de catalogo	descripción	cantidad	unidad de medida	precio total
1	**72131601-001**	**construcciones e instalaciones eléctricas**	**1**	**unidad global**	
Nº	**trabajos a ejecutar**	**cantidad**	**unidad**	**precio unitario**	**precio total**
1.1	replanteo y preparación de zona de obras	1	gl		
1.2	relleno y compactación de terreno	320	m3		
1.3	desmonte de alizadas y pisos existentes	60	m2		
1.4	reparación de pisos de hormigón en la pista de formación	60	m2		
1.5	pintura y marcacion de la pista de formacion	1	gl		
1.6	provisión y colocacion de postes de hormigon armado tipo 9/200 en el cercado perimetral	12	unidad		
1.7	construcción de cimentación de hormigon armado reforzado para el respaldo de postes	10	m3		
1.8	provisión y colocación de Artefacto AP 400w sodio alta presion abierto, Brazo p/AP de caño galvanizado, Cable Cu bipolar aislado 2x25mm, Conector a compresión, Porta fusible aéreo 10 A p/BT y control fotoeléctrico	12	unidad		
1.9	limpieza y retiro de escombros de la zona de obras	1	gl		

MUNICIPALIDAD DE TEBICUARY

INTENDENCIA MUNICIPAL

Fundada el 21 de abril de 2008

RUC 80054116-2

Correo electrónico: munitebicuaryuoc01@hotmail.com
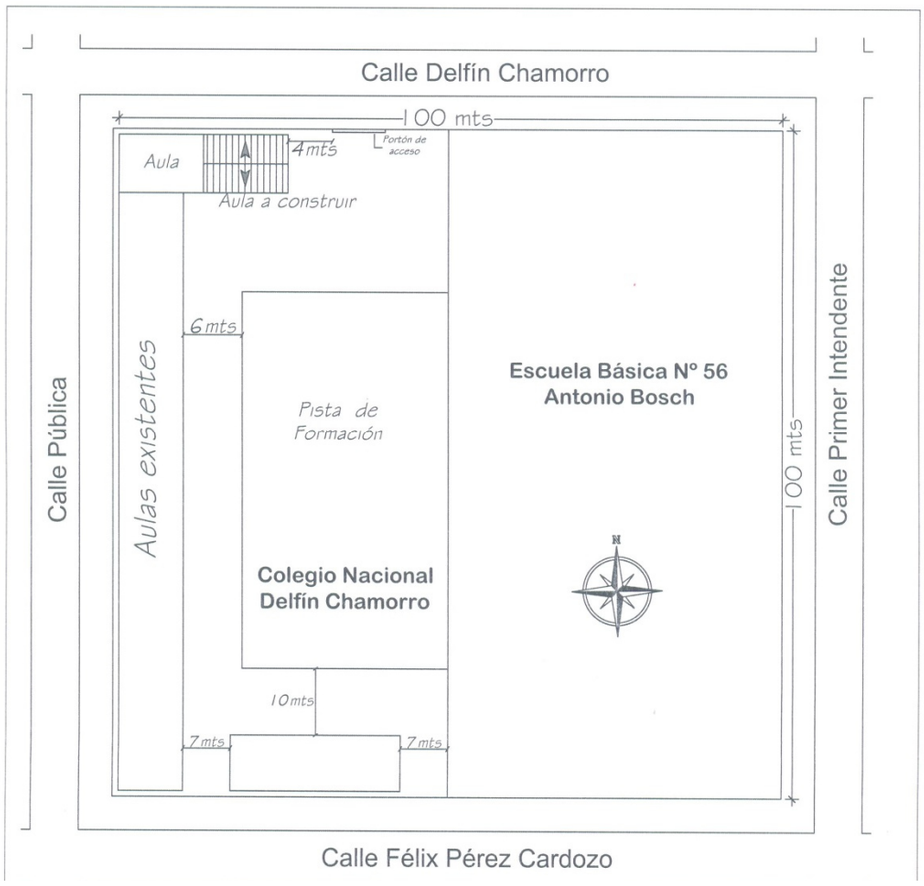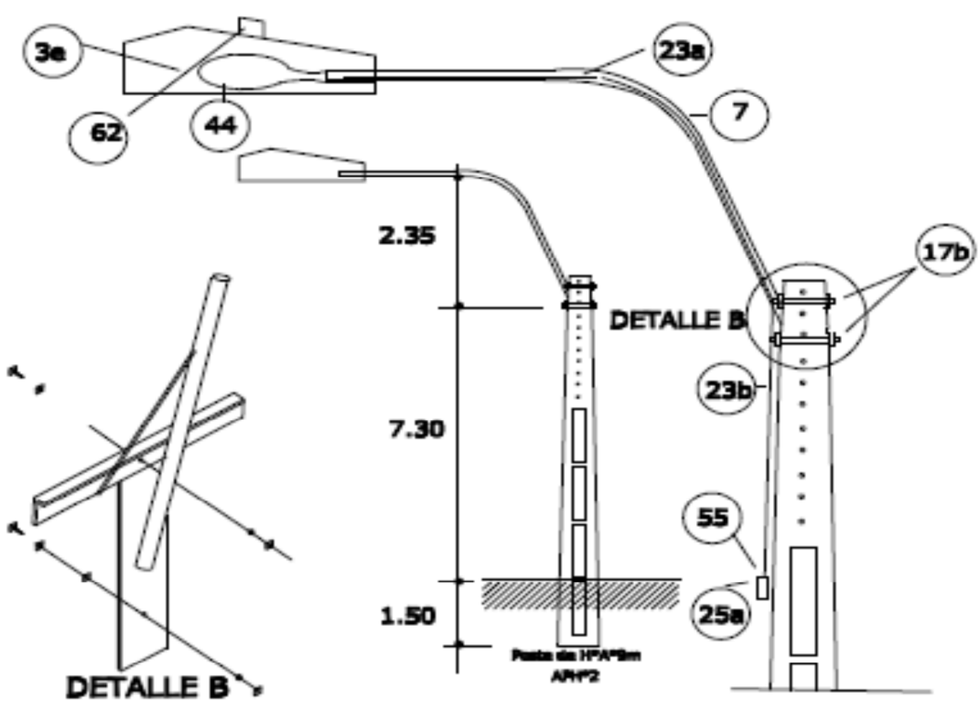
PLANO