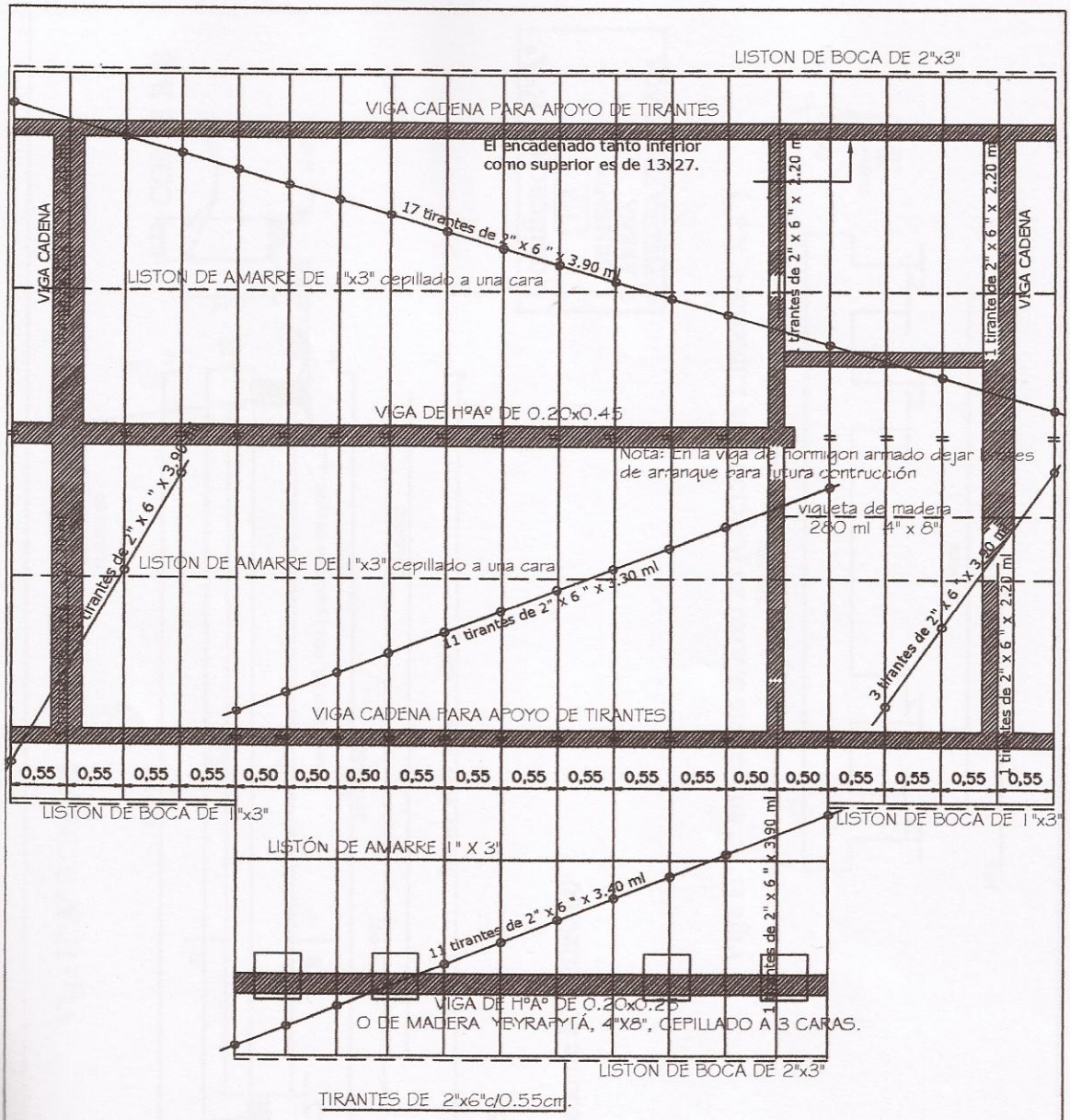

PLANTA DE TECHO
Esc. 1/50

MINISTERIO DE EDUCACION Y CULTURA COORDINACIÓN DE INFRAESTRUCTURA EQUIPO TÉCNICO DE INFRAESTRUCTURA MEC/BID		
Proyecto	Aula Tipo - Pre-Escolar 5.80 x 6.80 con S.S.H.H.	08
PLANTA DE TECHO	Esc. 1/50.-	

MUNICIPALIDAD DE CARLOS ANTONIO LOPEZ

Abog. Silvana E. González Escurra
INTENDENTA

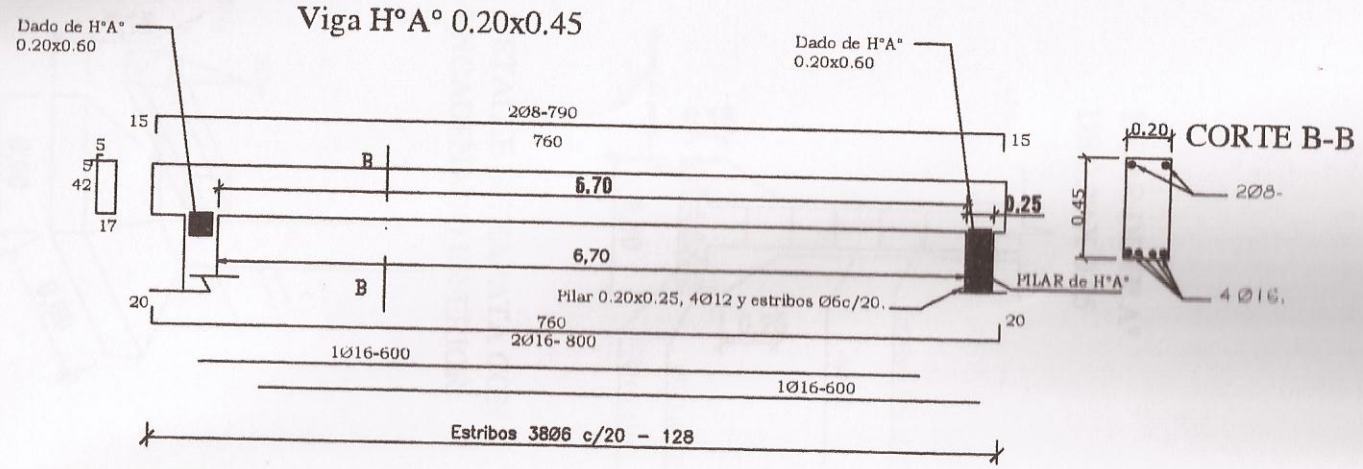

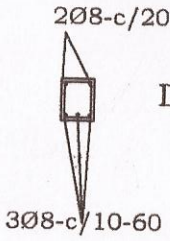

Dado de H°0.20x0.60

Dosificacion H°A°

1:2 :4

1 CEMENTO
2 ARENA
4 PIEDRA TRITURADA

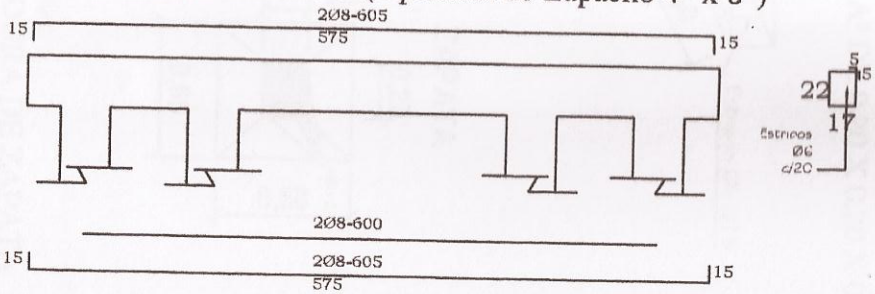

MINISTERIO DE EDUCACION Y CULTURA

COORDINACIÓN DE INFRAESTRUCTURA
EQUIPO TÉCNICO DE INFRAESTRUCTURA MEC/BID

Proyecto: Aula Tipo - Pre-Escolar 5.80 x 6.80 con S.S.H.H.

DETALLE VIGA CUMBRERA DE H°A°

Esc. 1/50.-

09

MUNICIPALIDAD DE CARLOS ANTONIO LOPEZ
SECRETARIA

Abog. Silvana R. González Escurra
INTENDENTA

DADO DE Hº Aº DE 0.20 X 0.20 X 0.60

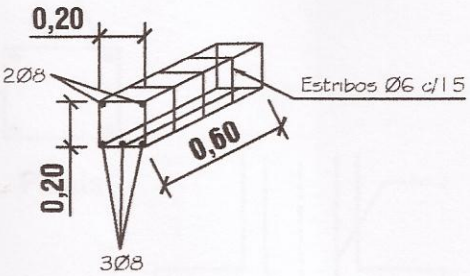

PILAR DE Hº Aº DE 0.20 X 0.25

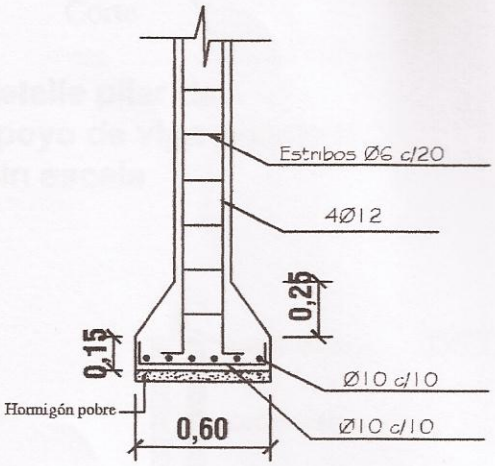

ZAPATA

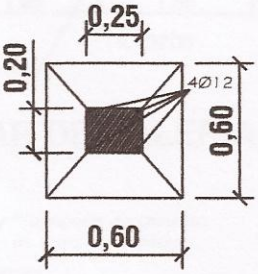

DETALLE DE ZAPATA CON ENCADENADO INFERIOR

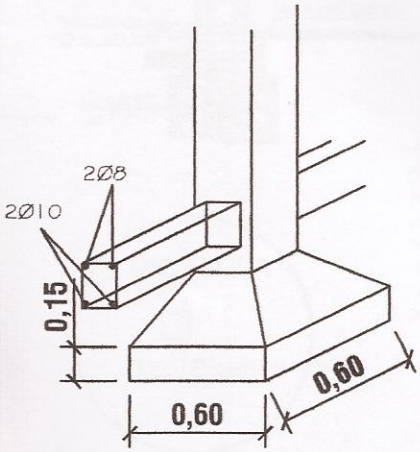

ARMADURA DE ZAPATA

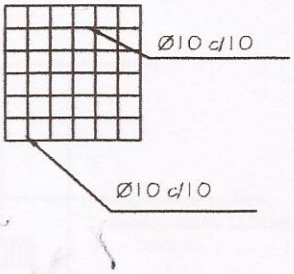

MINISTERIO DE EDUCACION Y CULTURA COORDINACIÓN DE INFRAESTRUCTURA EQUIPO TÉCNICO DE INFRAESTRUCTURA MEC/BID		
Proyecto	Aula Tipo - Pre-Escolar 5.80 x 6.80 con S.S.H.H.	10
DETALLE DE PILAR DE H°A° Y DADO DE HºAº Esc. 1/25		

MUNICIPALIDAD DE CARLOS ANTONIO LOPEZ
SECRETARIA

Abog. Silvana E. Gonzalez Escurra
INTENDENTA

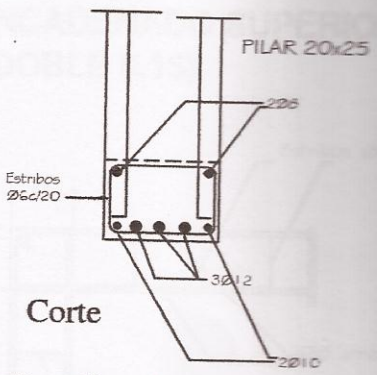

Corte

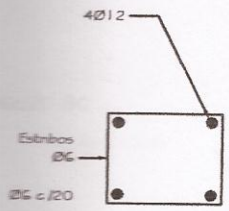

Planta

Detalle pilar de apoyo de viga principal
Sin escala

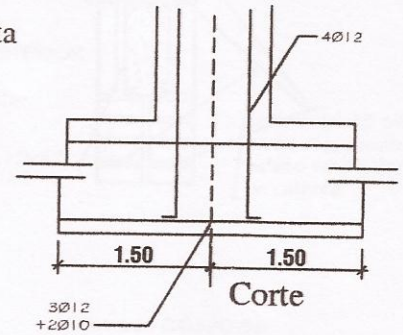

Corte

DETALLE DE PILAR DE GALERÍA

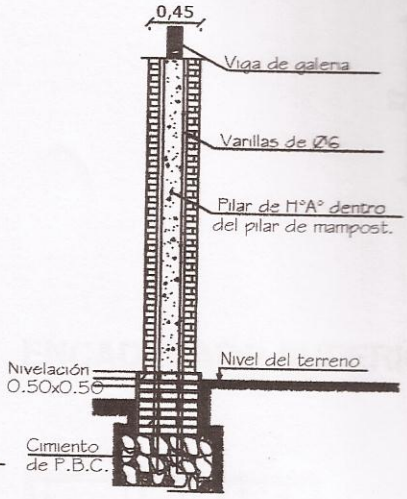

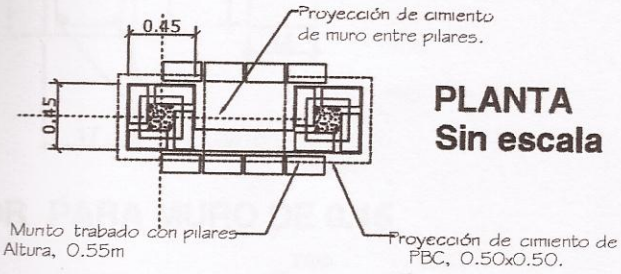

PLANTA
Sin escala

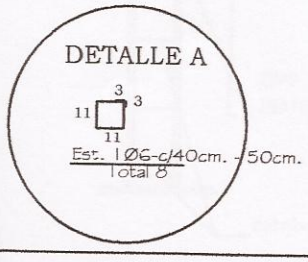

El cantero debe ser trabado a los pilares y aislado en sus cuatro caras con revoque 1:3 y una mano de asfalto sólido.

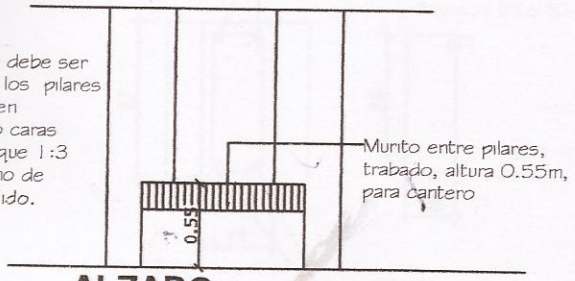

ALZADO
Sin escala

MINISTERIO DE EDUCACION Y CULTURA

COORDINACIÓN DE INFRAESTRUCTURA
EQUIPO TÉCNICO DE INFRAESTRUCTURA MEC/BID

Proyecto	Aula Tipo - Pre-Escolar 5.80 x 6.80 con S.S.H.H.	11
DETALLE DE PILARES		

MUNICIPALIDAD DE CARLOS ANTONIO LOPEZ
SECRETARIA

Abog. Silvana E. González Escurra
INTENDENTA

ENCADENADO SUPERIOR Y INFERIOR PARA MURO DE 0.30 (DOBLE 0.15)

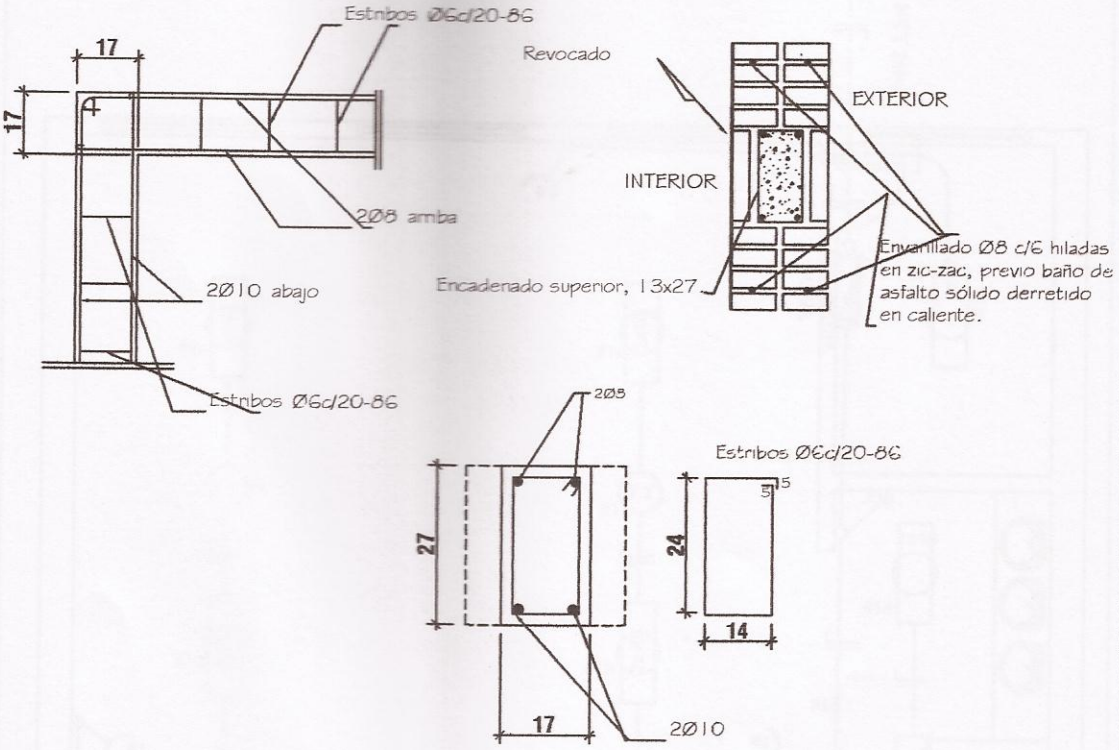

ENCADENADO SUPERIOR PARA MURO DE 0.15

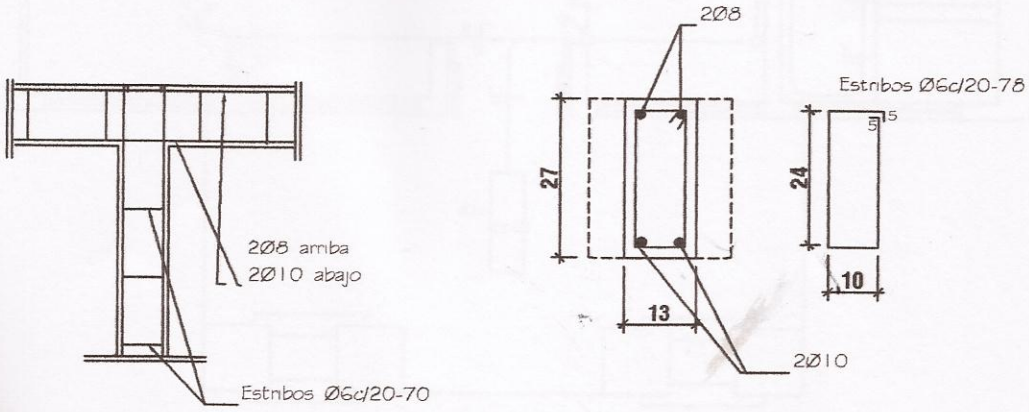

MINISTERIO DE EDUCACION Y CULTURA COORDINACIÓN DE INFRAESTRUCTURA EQUIPO TÉCNICO DE INFRAESTRUCTURA MEC/BID		
Proyecto	Aula Tipo - Pre-Escolar 5.80x6.80 con S.S.H.H.	12
DETALLE DE ENCADENADOS SUPERIOR E INFERIOR		

MUNICIPALIDAD DE CARLOS ANTONIO LOPEZ • SECRETARIA •

Abog. Silvana E. Gonzalez Escurra
INTENDENTA

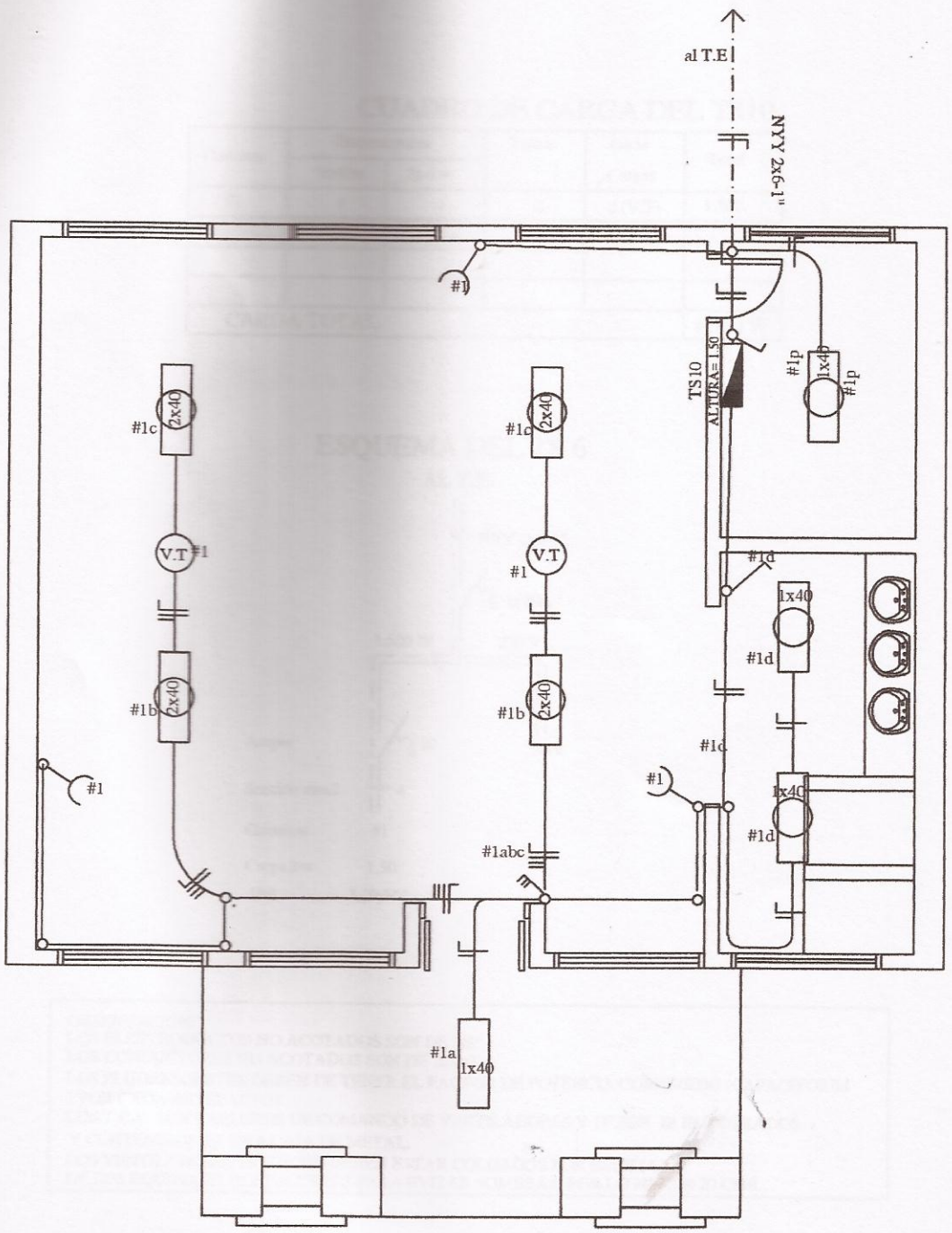

MINISTERIO DE EDUCACION Y CULTURA

COORDINACIÓN DE INFRAESTRUCTURA

EQUIPO TÉCNICO DE INFRAESTRUCTURA MEC/BID

Proyecto	Aula Tipo - Pre-Escolar 5.80x6.80 con S.S.H.H.	13
PLANTA DE INSTALACIÓN ELÉCTRICA Esc. 1/50.-		

MUNICIPALIDAD DE CARLOS ANTONIO LOPEZ
SECRETARIA

Abog. Silvana E. González Escurra
INTENDENTA

CUADRO DE CARGA DEL TS10

Circuitos	Fluorescentes		Tomas	Otras Cargas	Total
	1x40w	2x40w			
#1	4	4	3	2 (V.T)	1.500
CARGA TOTAL					1.500 W

ESQUEMA DEL TS 6

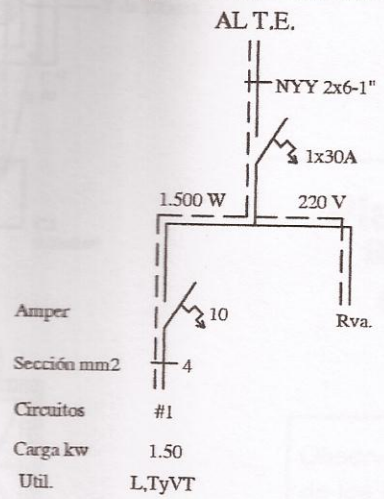

OBSERVACION:
LOS ELECTRODUCTOS NO ACOTADOS SON DE 5/8".
LOS CONDUCTORES NO ACOTADOS SON DE 2mm2.
LOS FLUORESCENTES DEBEN DE TENER EL FACTOR DE POTENCIA CORREGIDO.(CAPACITORES 1 POR CADA ARTEFACTO)
LOS T.C.V. SON TABLEROS DE COMANDO DE VENTILADORES Y DEBEN IR EMPOTRADOS Y CONTENIDOS EN UNA CAJA DE METAL.
LOS VENTILADORES DE TECHO DEBEN ESTAR COLGADOS POR ENCIMA DE LOS EQUIPOS FLUORESCENTES PARA EVITAR SOMBRAS, POR LO MENOS 20 CMS.

MINISTERIO DE EDUCACION Y CULTURA

COORDINACIÓN DE INFRAESTRUCTURA
EQUIPO TÉCNICO DE INFRAESTRUCTURA MEC/BID

Proyecto	Aula Tipo - Pre-Escolar 5.80x6.80 con S.S.H.H.	14
	PLANTA DE INSTALACIÓN ELÉCTRICA Esc. 1/50.-	

MUNICIPALIDAD DE CARLOS ANTONIO LOPEZ
SECRETARIA

Abog. Silvana E. González Escurra
INTENDENTA