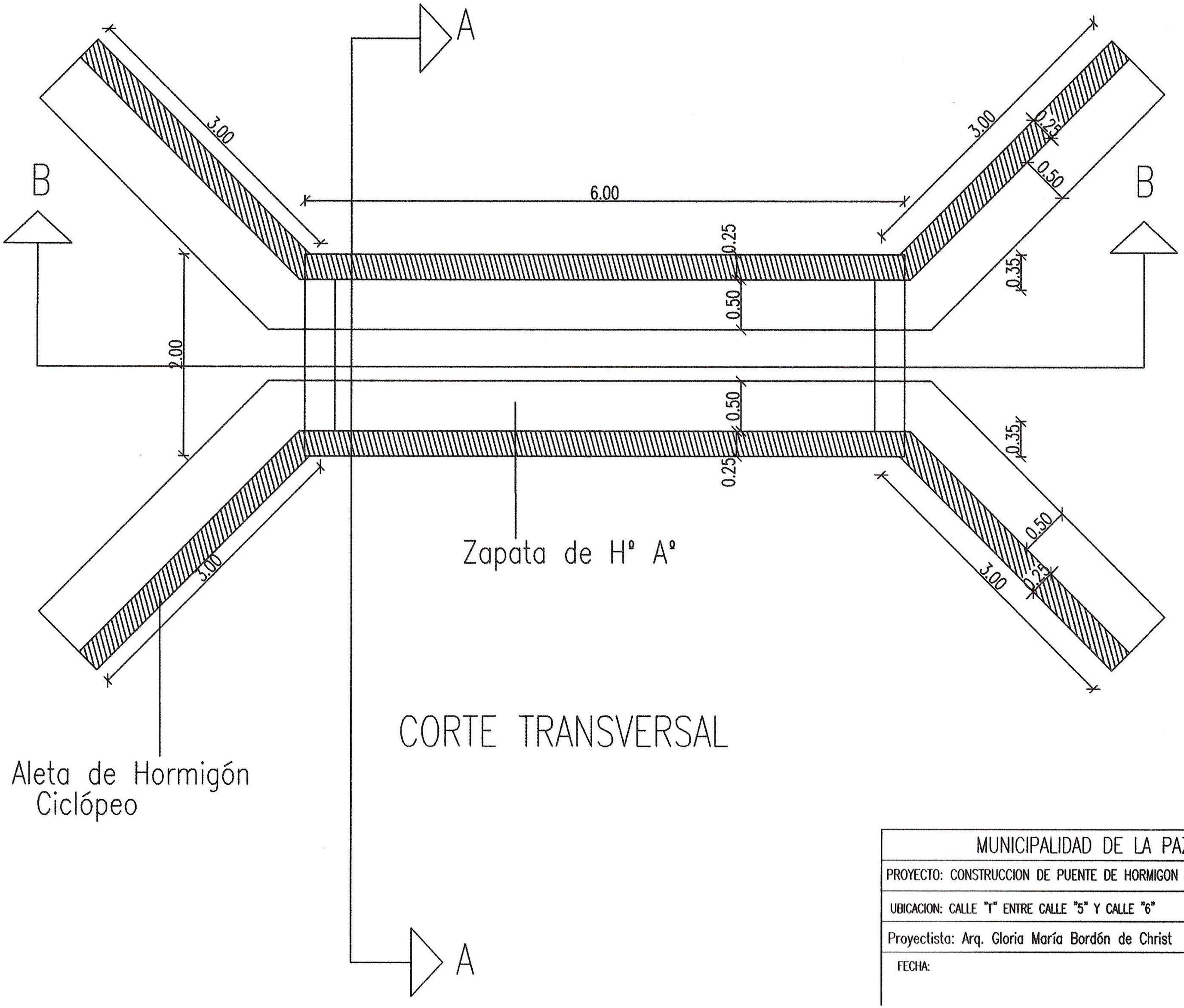

MUNICIPALIDAD DE LA PAZ	
PROYECTO: CONSTRUCCION DE PUENTE DE HORMIGON ARMADO Y CICLOPEO	
UBICACION: CALLE "I" ENTRE CALLE "5" Y CALLE "6"	
Proyectista: Arq. Gloria María Bordón de Christ	
FECHA:	ESCALA 1:50

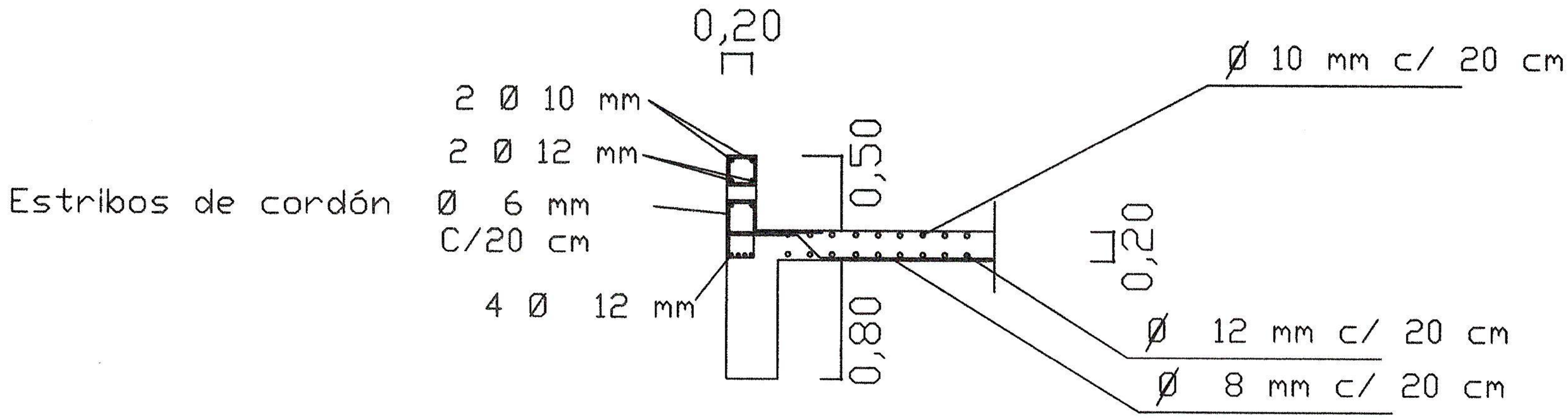

BARANDA Y
GUARDA
RUEDA

DETALLE DE LOSA

MUNICIPALIDAD DE LA PAZ	
PROYECTO: CONSTRUCCION DE PUENTE DE HORMIGON ARMADO Y CICLOPEO	
UBICACION: CALLE "T" ENTRE CALLE "5" Y CALLE "6"	
Proyectista: Arq. Gloria María Bordón de Christ	
FECHA:	ESCALA 1:50

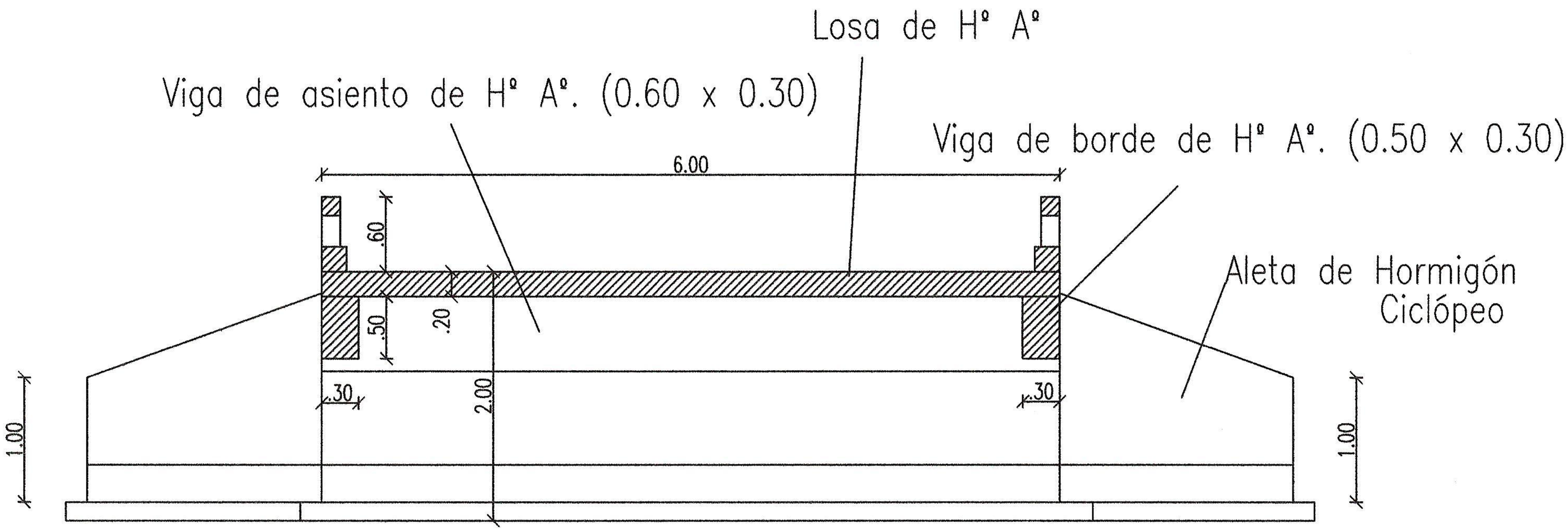

CORTE LONGITUDINAL

B – B

MUNICIPALIDAD DE LA PAZ	
PROYECTO: CONSTRUCCION DE PUENTE DE HORMIGON ARMADO Y CICLOPEO	
UBICACION: CALLE "T" ENTRE CALLE "5" Y CALLE "6"	
Proyectista: Arq. Gloria María Bordón de Christ	
FECHA:	ESCALA 1:50

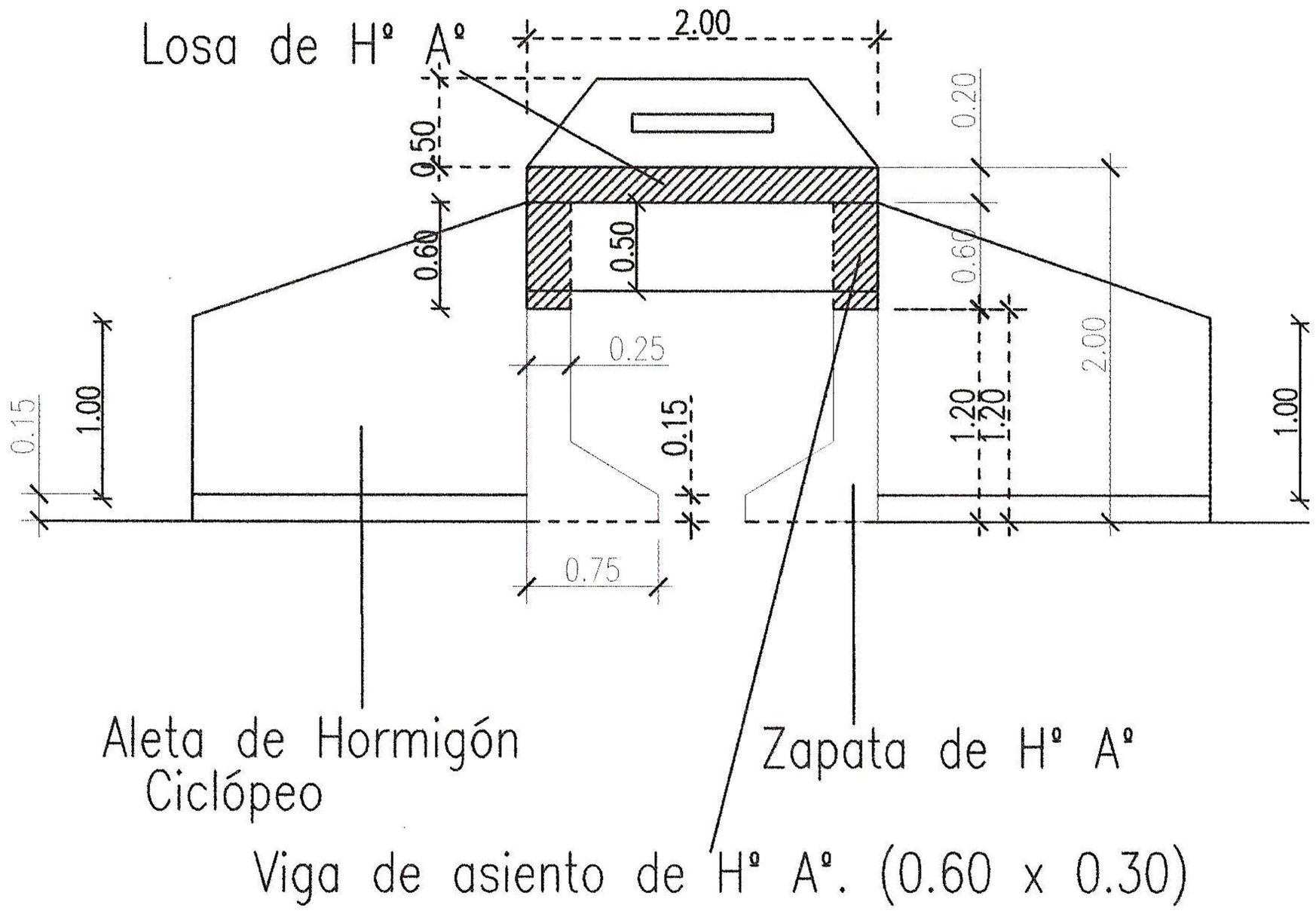

CORTE TRANSVERSAL

A – A

MUNICIPALIDAD DE LA PAZ	
PROYECTO: CONSTRUCCION DE PUENTE DE HORMIGON ARMADO Y CICLOPEO	
UBICACION: CALLE "T" ENTRE CALLE "5" Y CALLE "6"	
Proyectista: Arq. Gloria María Bordón de Christ	
FECHA:	ESCALA 1:50

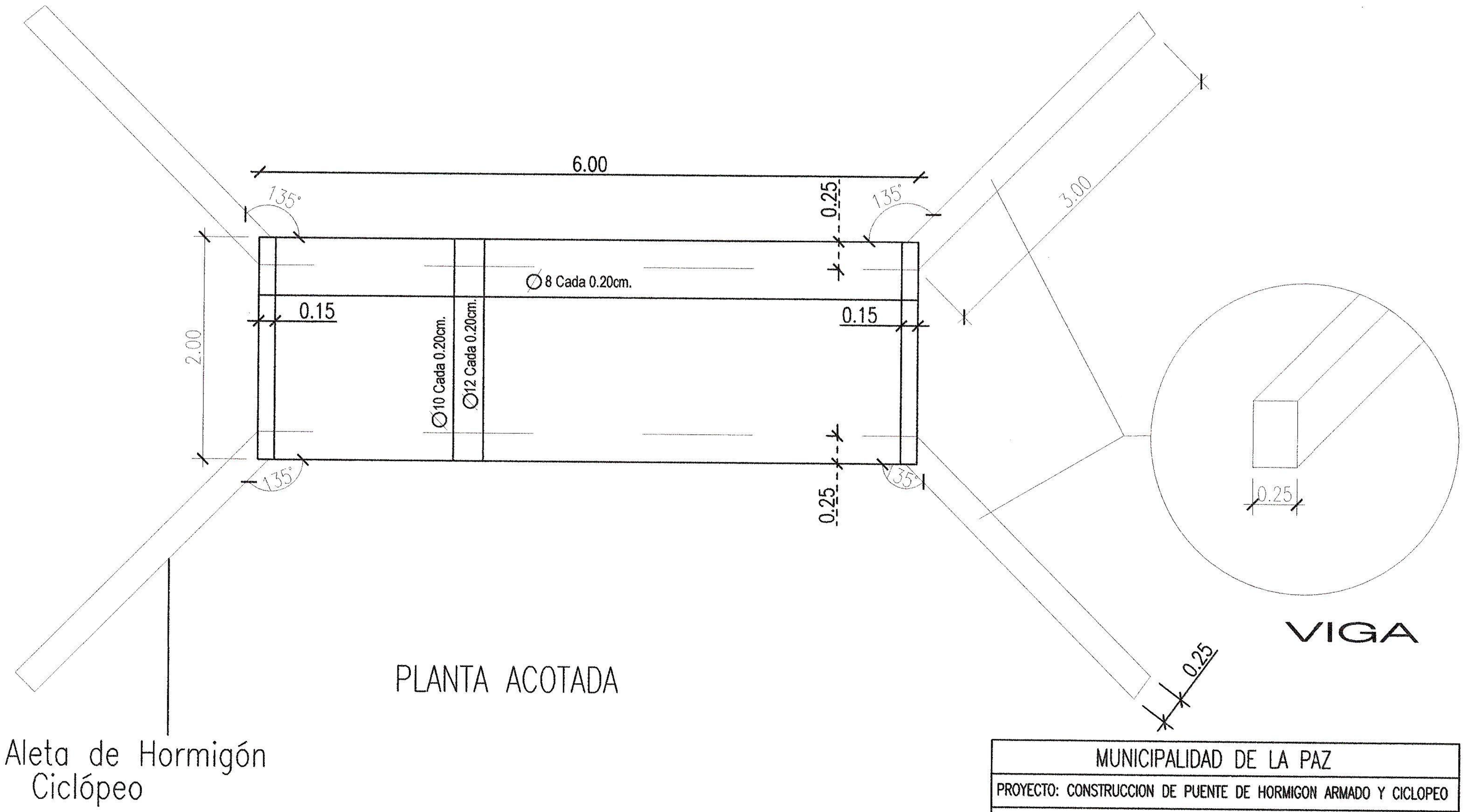

MUNICIPALIDAD DE LA PAZ	
PROYECTO: CONSTRUCCION DE PUENTE DE HORMIGON ARMADO Y CICLOPEO	
UBICACION: CALLE "T" ENTRE CALLE "5" Y CALLE "6"	
Proyectista: Arq. Gloria María Bordón de Christ	
FECHA:	ESCALA 1:50