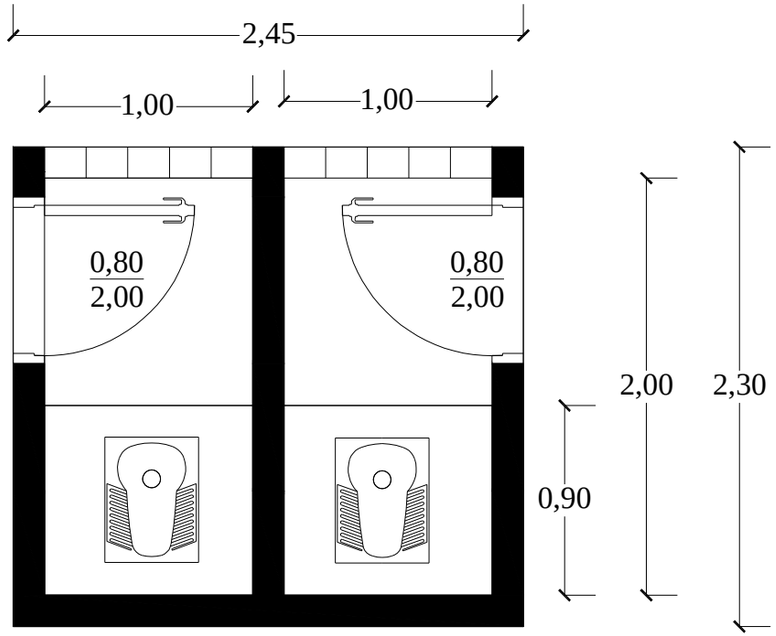

Planta Letrinas

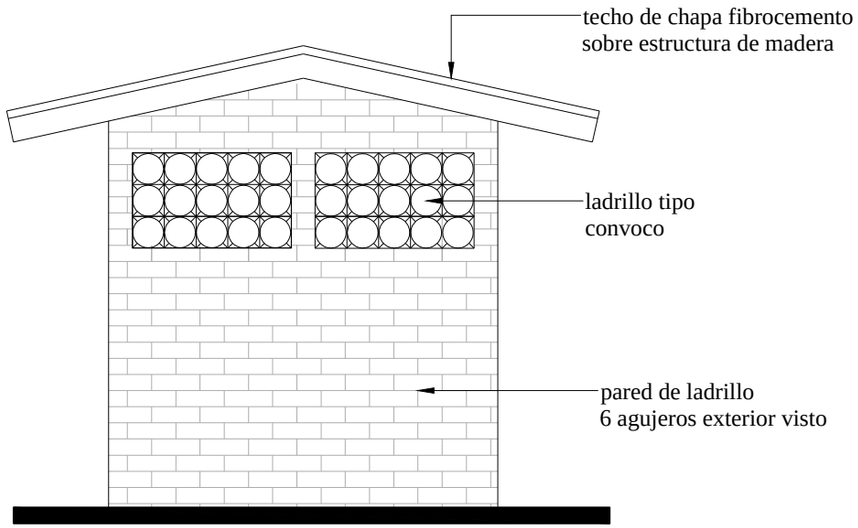

Vista posterior

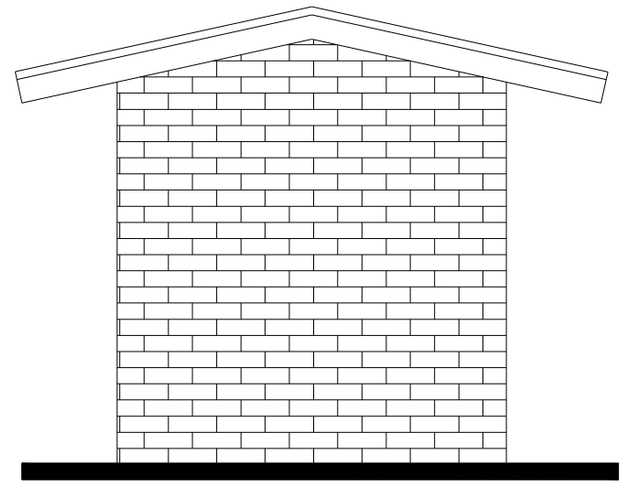

Vista frontal