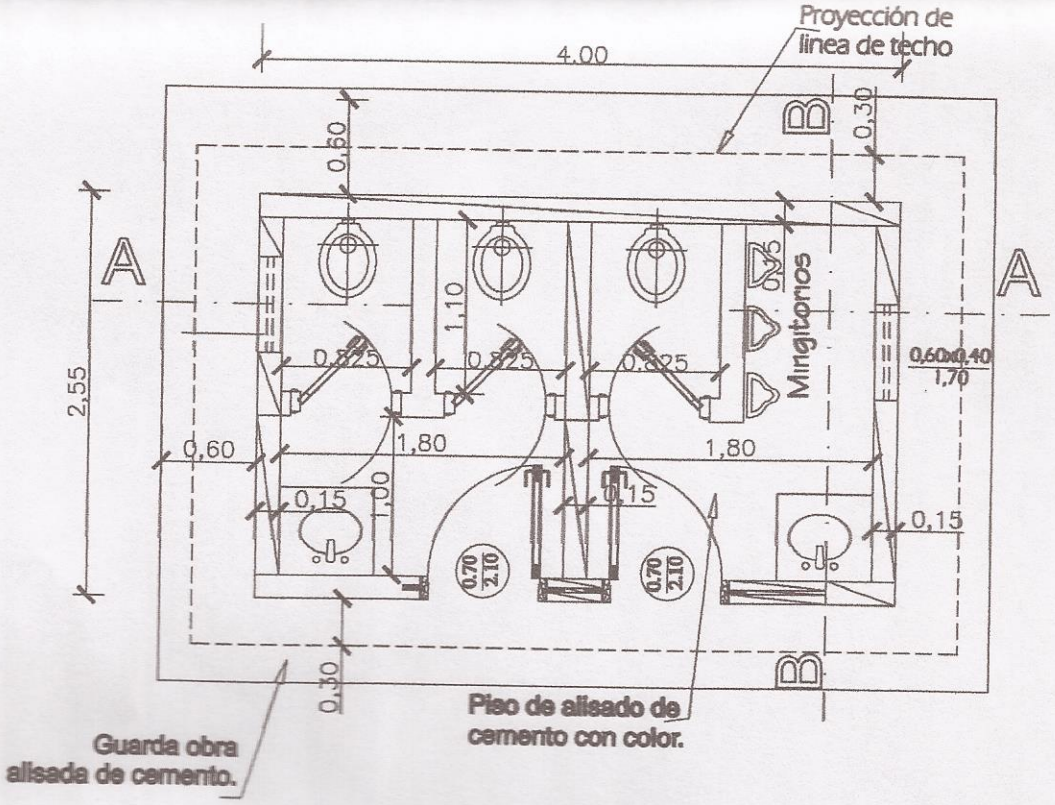

PLANTA ARQUITECTÓNICA

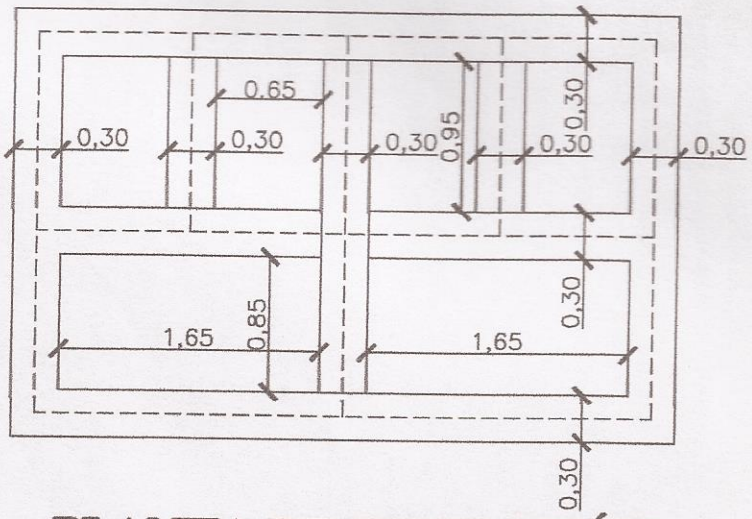

PLANTA DE FUNDACIÓN

MINISTERIO DE EDUCACIÓN Y CULTURA Escuela Nº 3768 San Roque		01
SSHH Tipo 2,55 x 4,00 con techo de tejas	PLANTA ARQUITECTÓNICA Y DE FUNDACIÓN	Esc.: 1/75

Sandra Benkenstein
Arquitecta
Profecional

MUNICIPALIDAD DE NUEVA ALDA
INTENDENTE MUNICIPAL

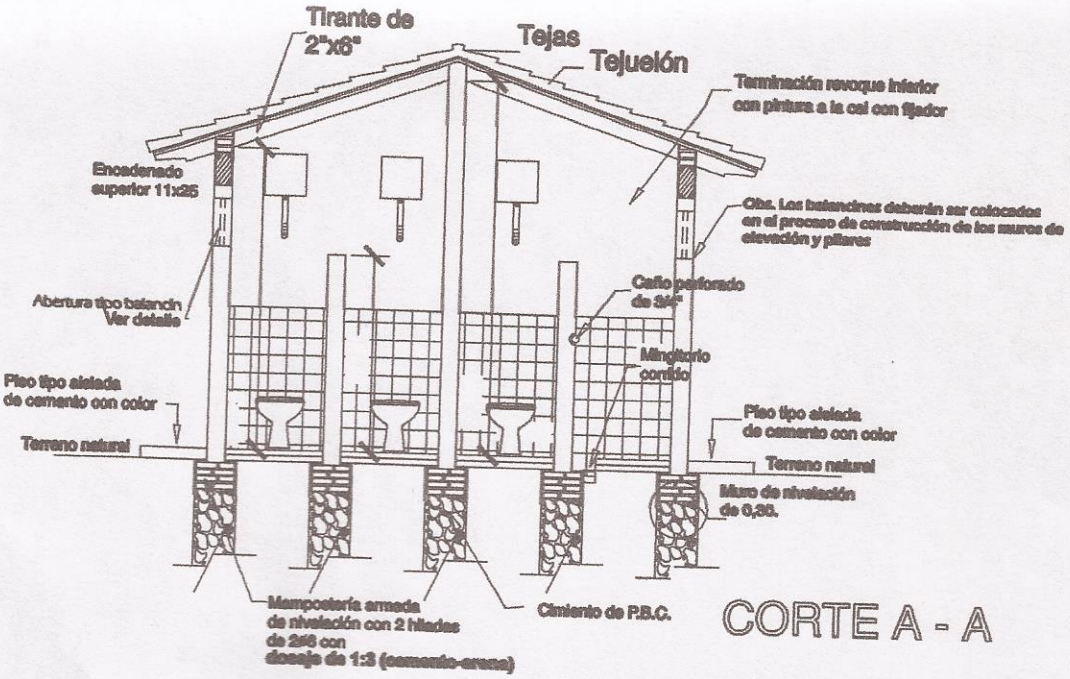

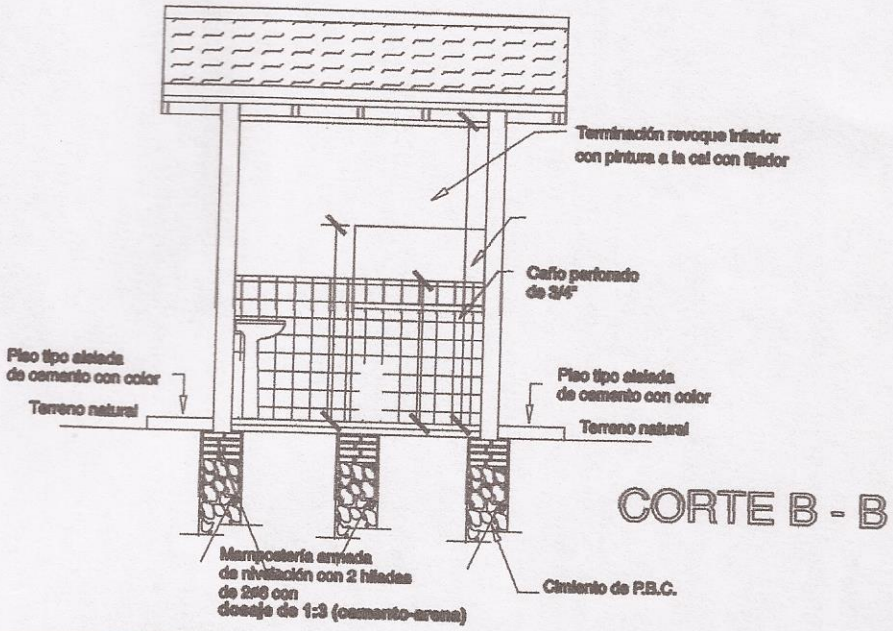

MINISTERIO DE EDUCACIÓN Y CULTURA Escuela Nº 3768 San Roque		02
SSHH Tipo 2,55 x 4,00 con techo de tejas	CORTE TRANSVERSAL Y LONGITUDINAL	Esc.: 1/100

Sandra Benkenstein
Arquitecta
Profecional

MUNICIPALIDAD DE NUEVA ... INTENDENTE MUNICIPAL

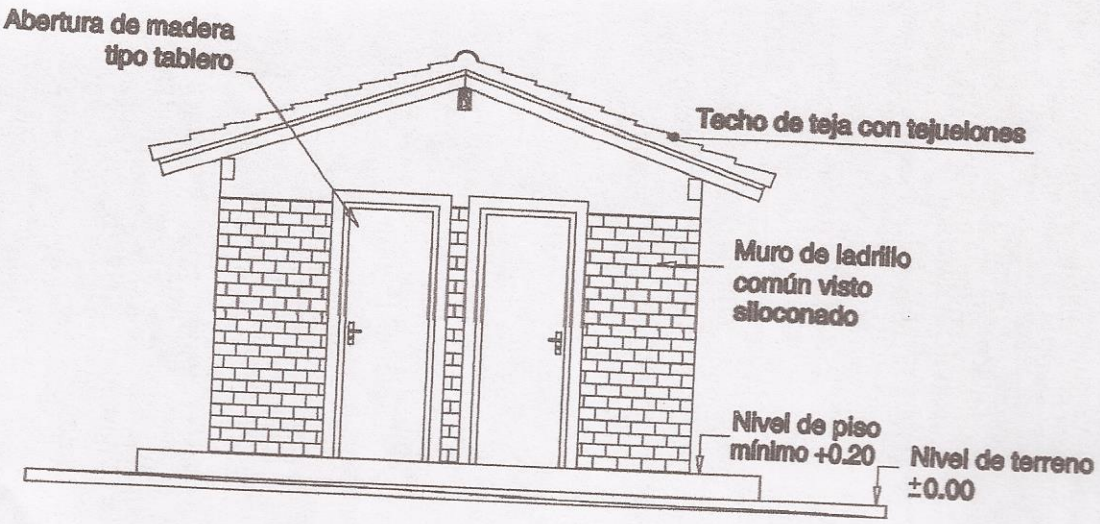

MINISTERIO DE EDUCACIÓN Y CULTURA Escuela Nº 3768 San Roque		03
SSHH Tipo 2,55 x 4,00 con techo de tejas	FACHADA FRONTAL Y LATERAL	Esc.: 1/100

Sandra Benkenstein
Arquitecta
Profecional

MUNICIPALIDAD DE NUEVA ESPERANZA
INTENDENTE MUNICIPAL

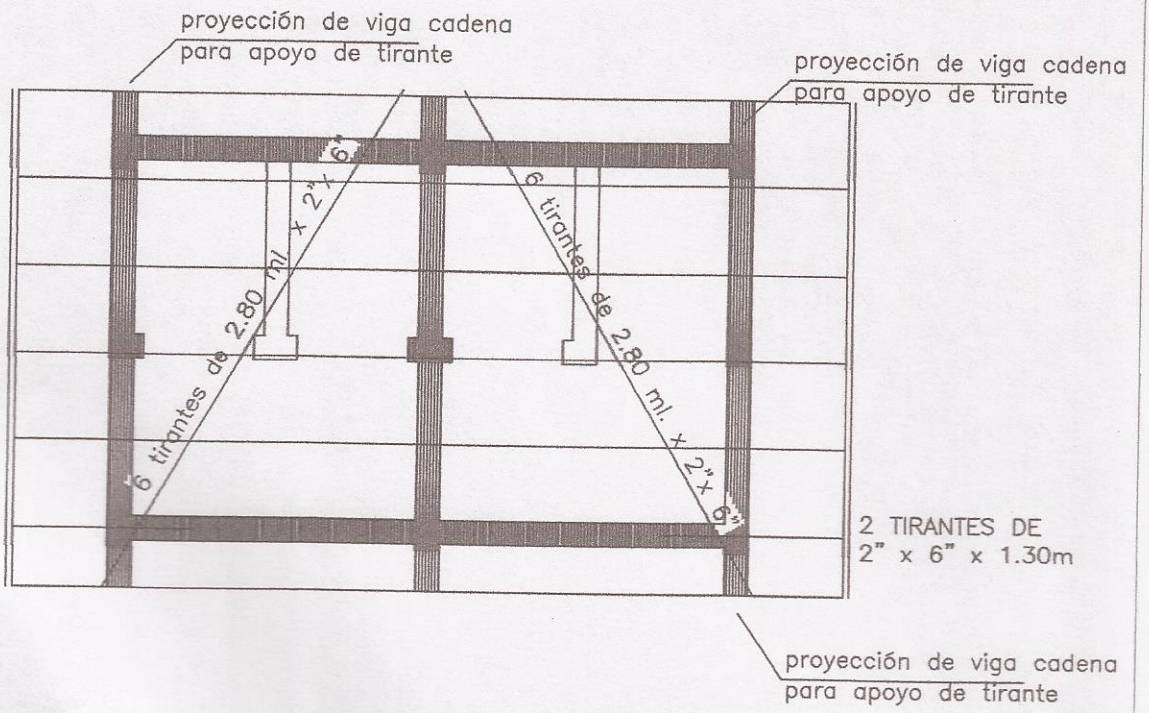

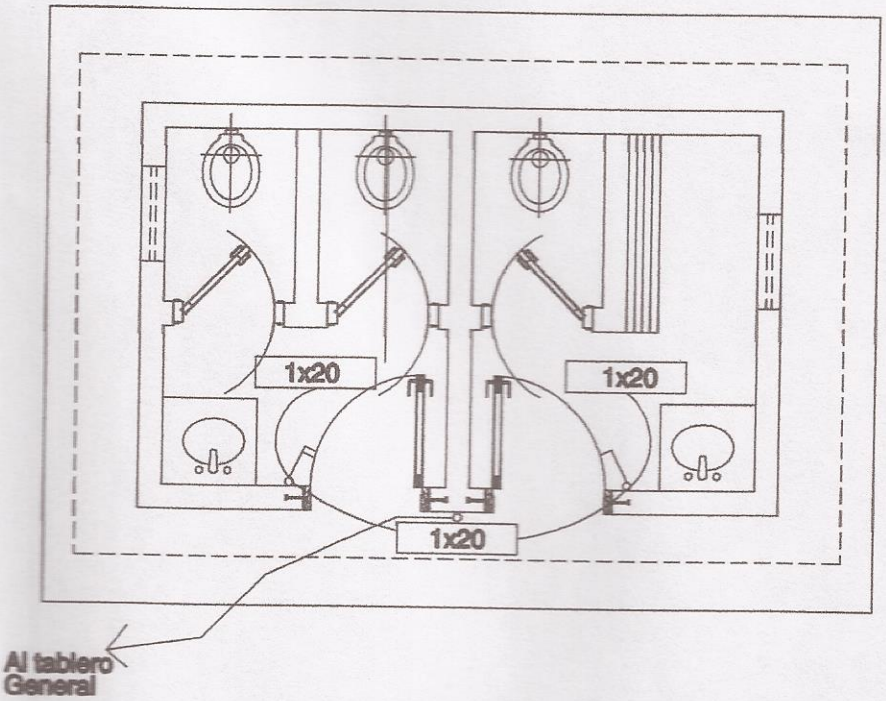

MINISTERIO DE EDUCACIÓN Y CULTURA Escuela Nº 3768 San Roque		04
SSHH Tipo 2,55 x 4,00 con techo de tejas	PLANTA ESTRUC. TECHO E INST. ELÉCTRICA	Esc.: 1/75

Sandra Benkenstein
Arquitecta

MUNICIPALIDAD DE NUEVA ALDORADA
INTENDENTE MUNICIPAL

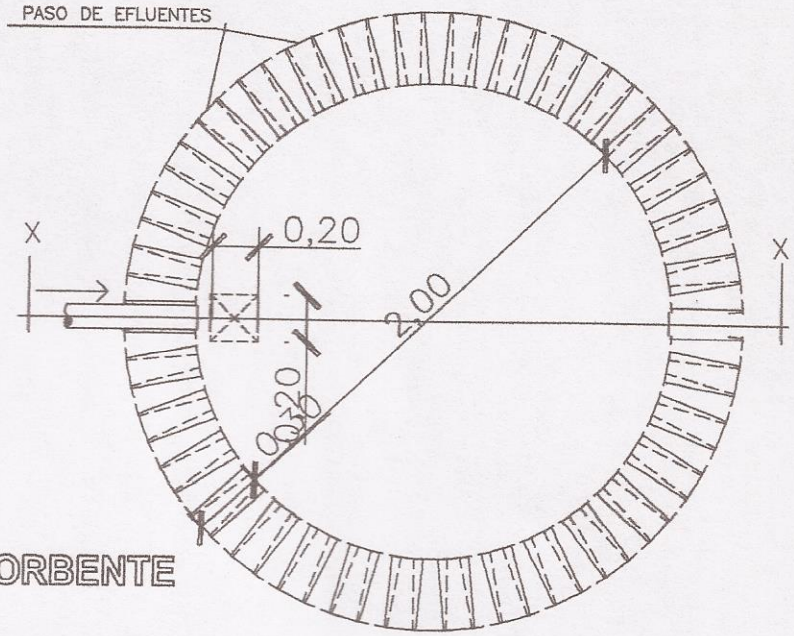

PLANTA
POZO ABSORBENTE

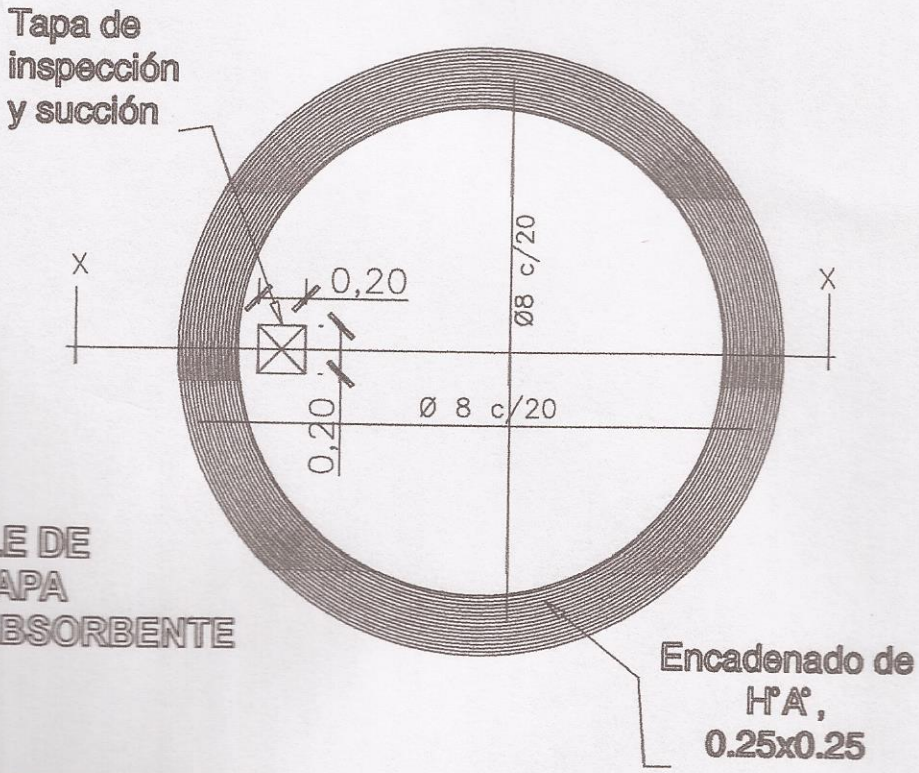

DETALLE DE
LOSA TAPA
POZO ABSORBENTE

MINISTERIO DE EDUCACIÓN Y CULTURA Escuela Nº 3768 San Roque		05
SSHH Tipo 2,55 x 4,00 con techo de tejas	DETALLE POZO ABSORBENTE	Sin Escala

Sandra Benkenstein
Arquitecta
Profecional

MUNICIPALIDAD DE NUEVA ALBORADA
INTENDENTE MUNICIPAL

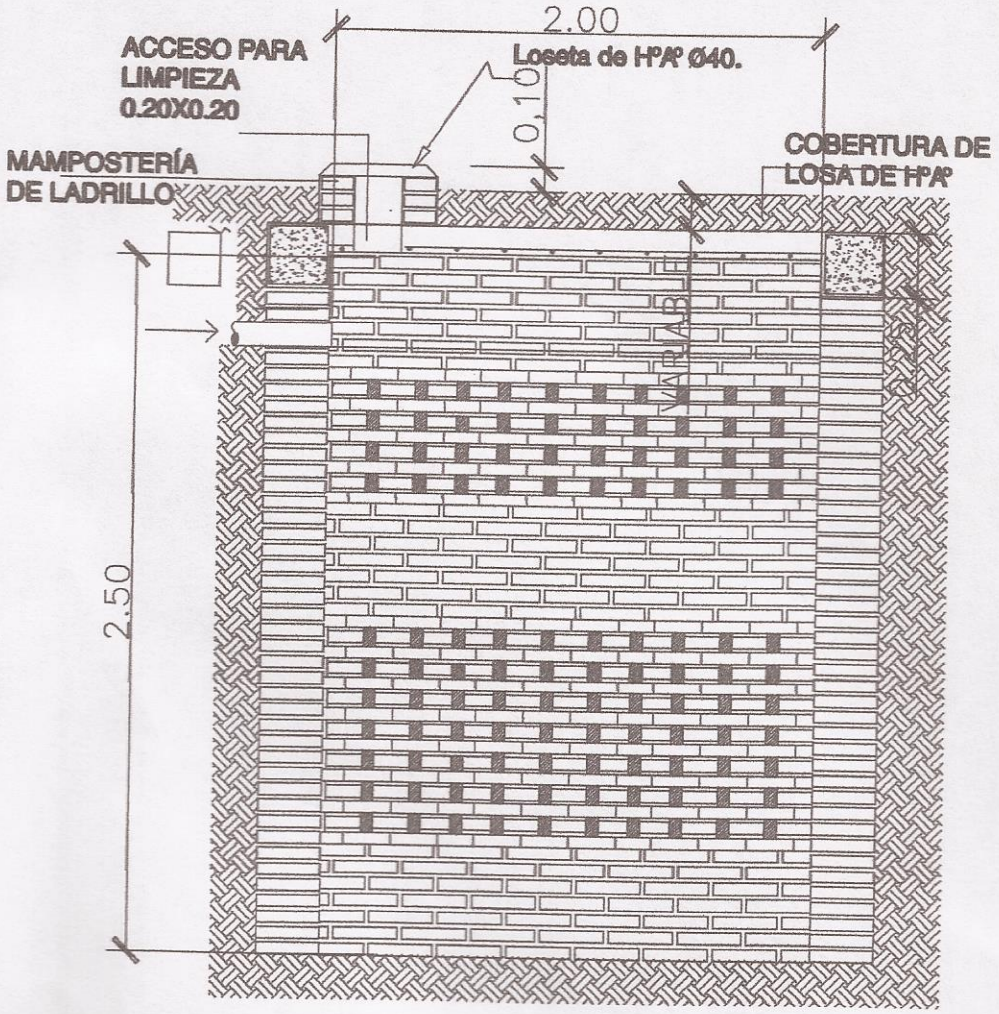

POZO ABSORBENTE **CORTE X-X**

MINISTERIO DE EDUCACIÓN Y CULTURA Escuela Nº 3768 San Roque		06
SSHH Tipo 2,55 x 4,00 con techo de tejas	DETALLE POZO ABSORBENTE	Sin Escala

Sandra Benkenstein
Profecional Arquitecta

MUNICIPALIDAD DE NUEVA ALBORADA
INTENDENTE MUNICIPAL

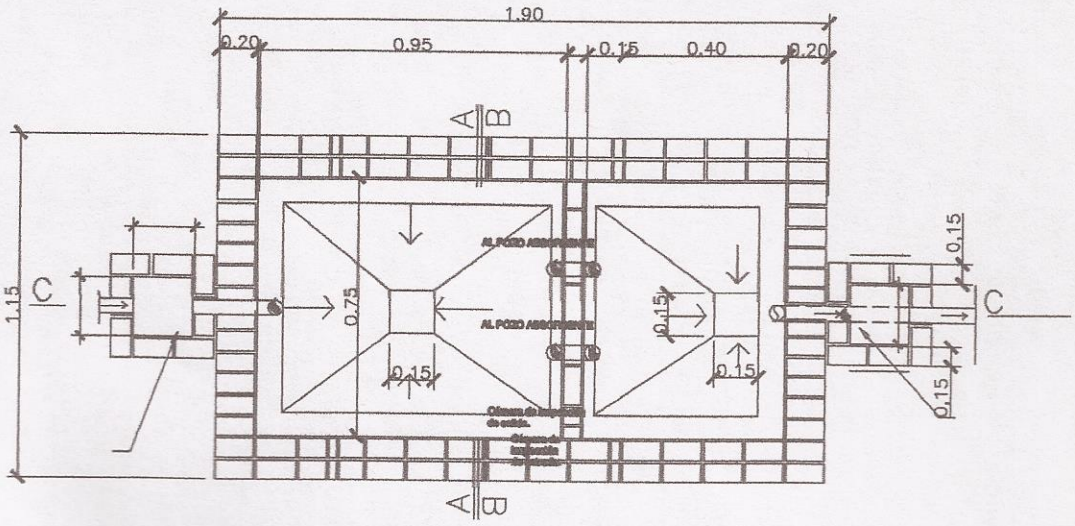

PLANTA CAMARA SEPTICA

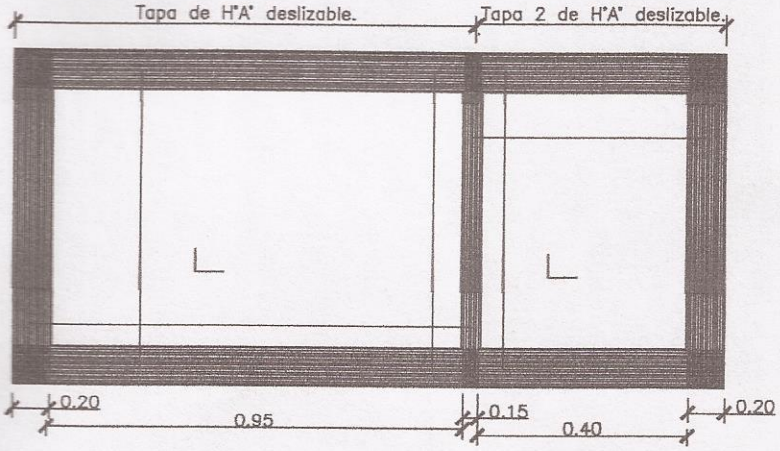

DETALLE DE LOSA TAPA CAMARA SEPTICA

MINISTERIO DE EDUCACIÓN Y CULTURA Escuela Nº 3768 San Roque		07
SSHH Tipo 2,55 x 4,00 con techo de tejas	**DETALLE CÁMARA SÉPTICA**	**Sin Escala**

Sandra Benkenstein
Arquitecta
Profecional

MUNICIPALIDAD DE NUEVA ALBORADA
INTENDENTE MUNICIPAL

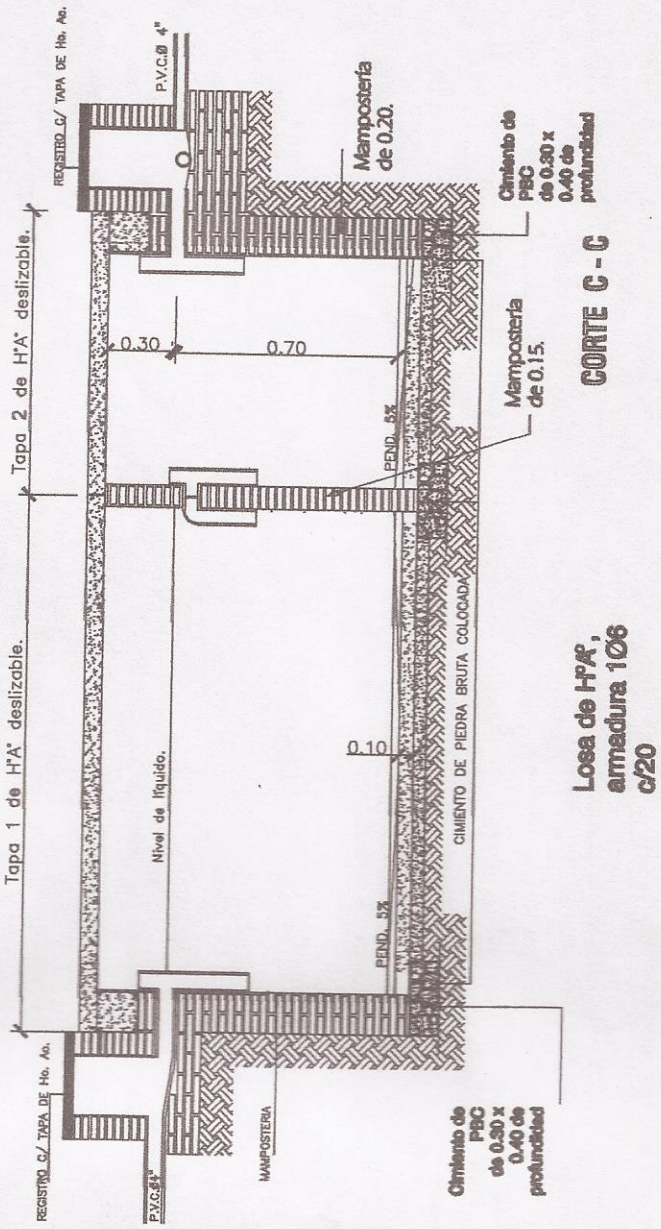

MINISTERIO DE EDUCACIÓN Y CULTURA Escuela Nº 3768 San Roque		08
SSHH Tipo 2,55 x 4,00 con techo de tejas	DETALLE CÁMARA SÉPTICA	Sin Escala

Sandra Benkenstein
Profecional Arquitecta

MUNICIPALIDAD DE NUEVA ... INTENDENTE MUNICIPAL