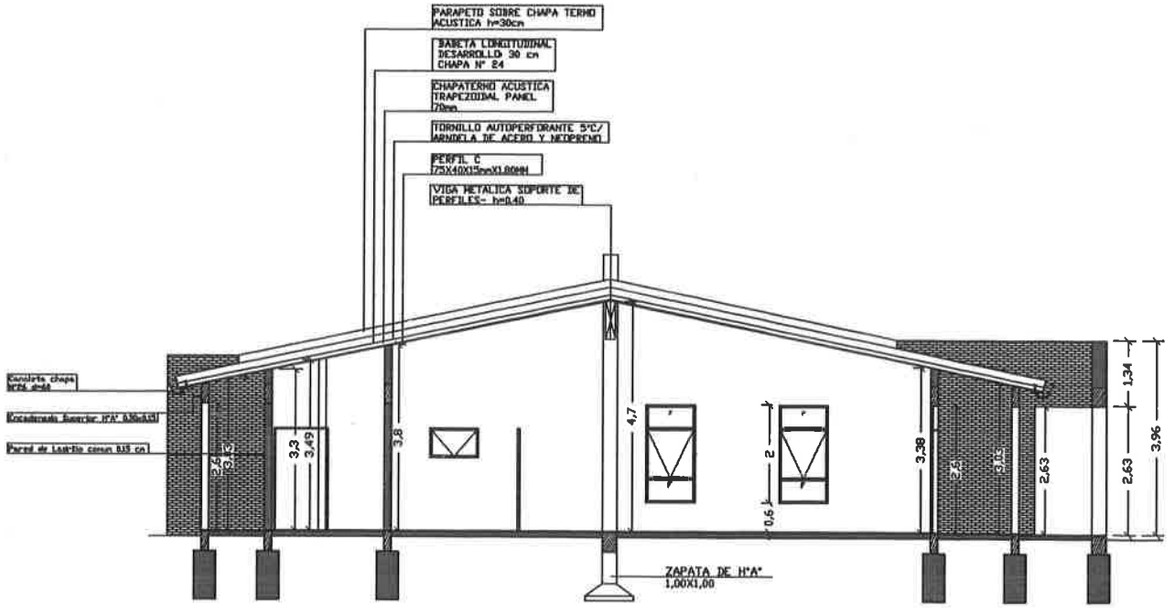

CORTE AA
ESC. 1:50

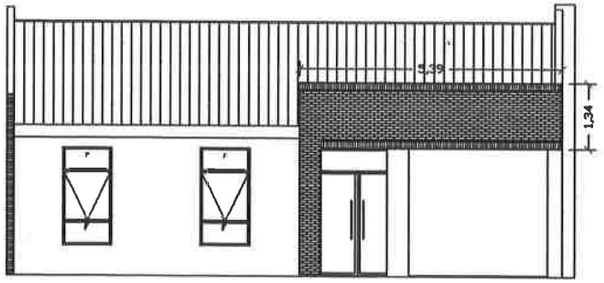

FACHADA FRONTAL
ESC. 1:50

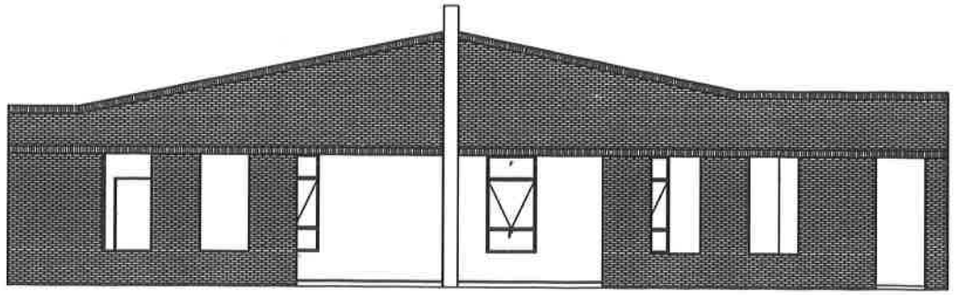

FACHADA LONGITUDINAL
ESC. 1:50

OBRA:CENTRO DE ATENCION C.A.H. - LORETO
UBICACION: LORETO
PROPIETARIO:CREDITO AGRICOLA DE HABILITACION
PROFESIONAL PROYECTISTA: ARQ. NORMA MEZA
CONSTRUCTOR:
FINCA N° 1.283
SUP. DE TERRENO:462 m2
SUP. A CONSTRUIR: 201m2
PROFESIONAL PROYECTISTA CONSTRUCTOR PROPIETARIO

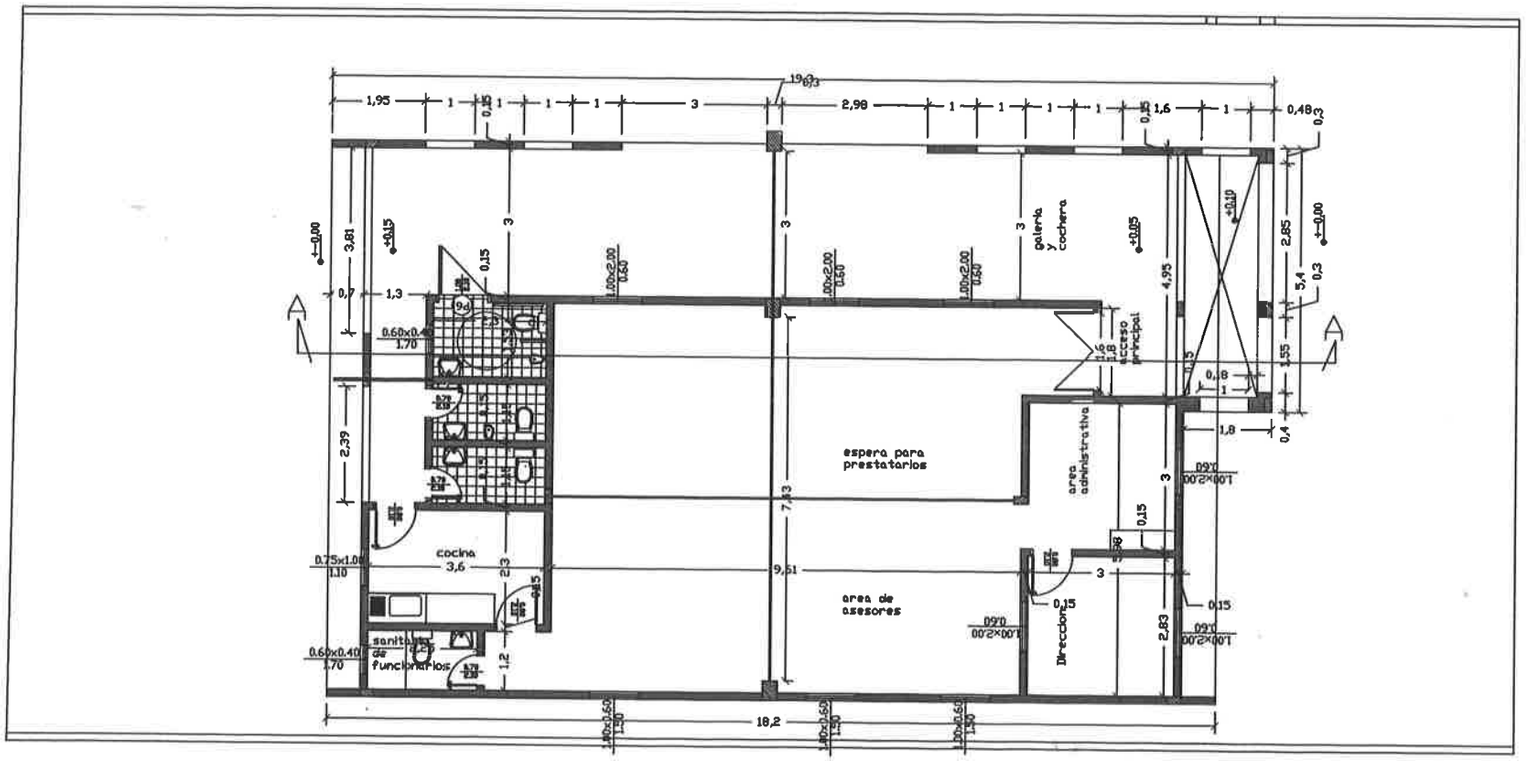

PLANTA ACOTADA
ESC. 1:50

OBRA:CENTRO DE ATENCION C.A.H. - LORETO
UBICACION: LORETO
PROPIETARIO:CREDITO AGRICOLA DE HABILITACION
PROFESIONAL PROYECTISTA: ARQ. NORMA MEZA
CONSTRUCTOR:
FINCA N° 1,283
SUP. DE TERRENO:462 m2
SUP. A CONSTRUIR: 201m2
PROFESIONAL PROYECTISTA CONSTRUCTOR PROPIETARIO

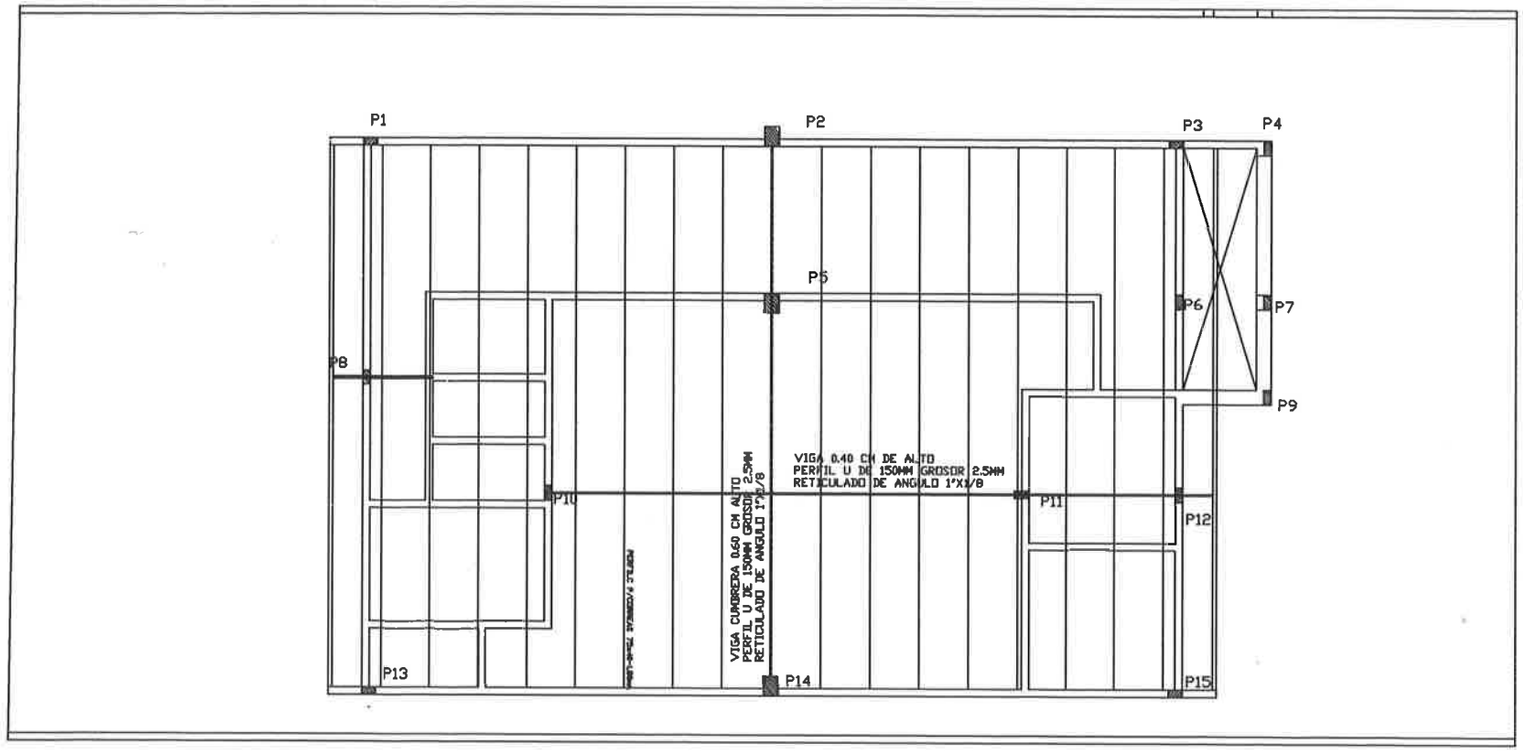

PLANTA DE TECHO
ESC. 1:50

OBRA:CENTRO DE ATENCION C.A.H. - LORETO
UBICACION: LORETO
PROPIETARIO:CREDITO AGRICOLA DE HABILITACION
PROFESIONAL PROYECTISTA: ARQ. NORMA MEZA
CONSTRUCTOR:
FINCA Nº 1,283
SUP. DE TERRENO:462 m2
SUP. A CONSTRUIR: 201m2
PROFESIONAL PROYECTISTA CONSTRUCTOR PROPIETARIO

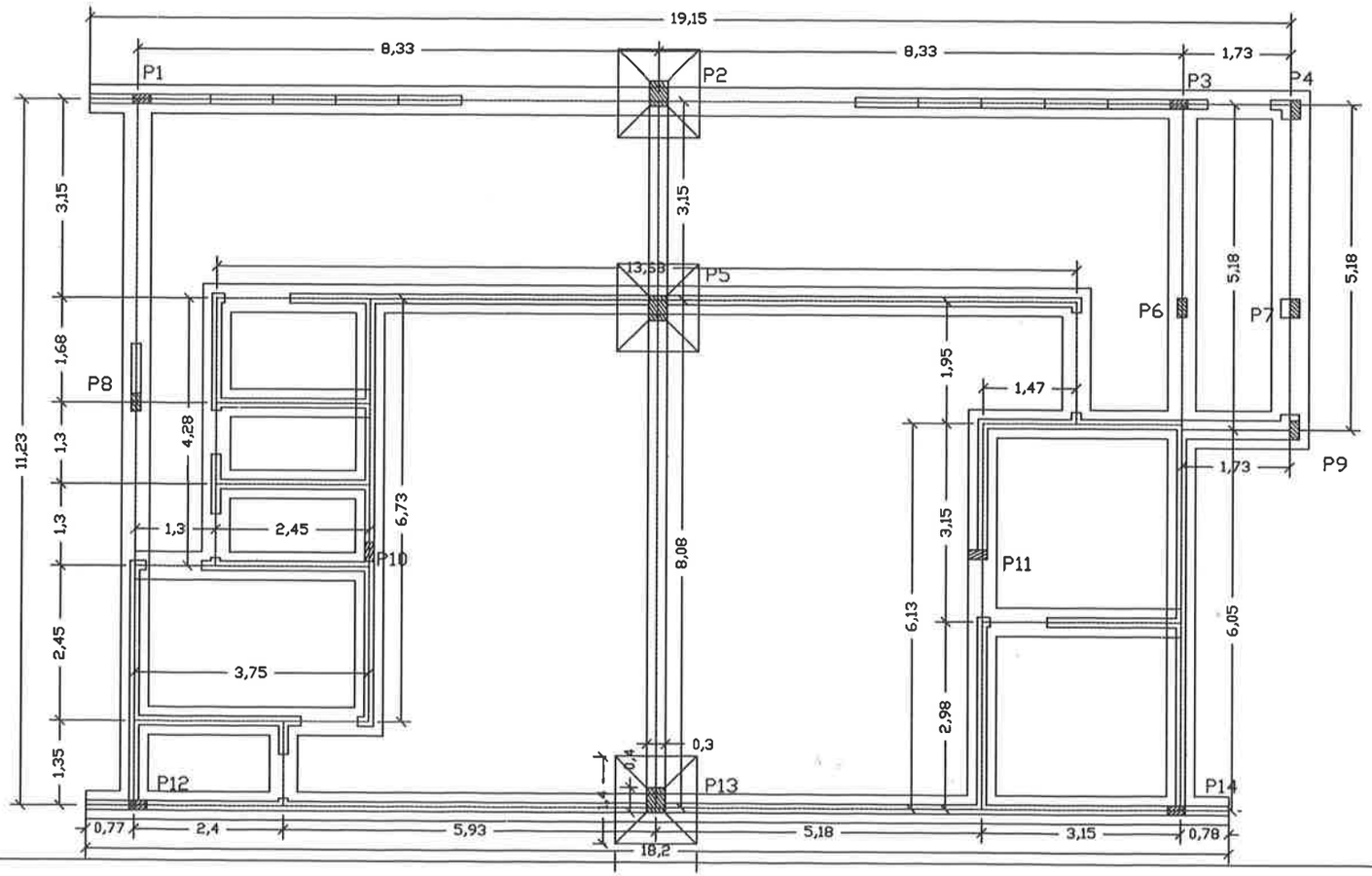

PLANTA DE CIMENTACION
ESC. 1:50

PLANILLA DE ABERTURAS

ABERTURAS DE ALUMINIO

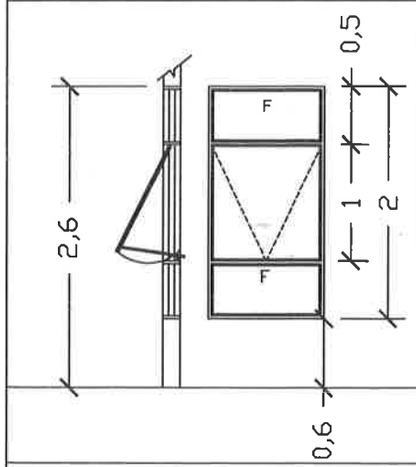

VENTANA PROYECTANTE
TIPO Va
cant. 6 und

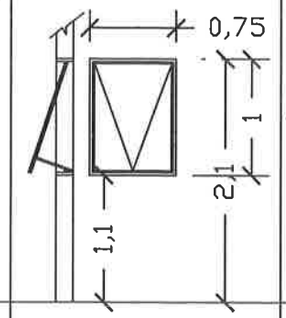

VENTANA PROYECTANTE
TIPO Vb
cant 1 und

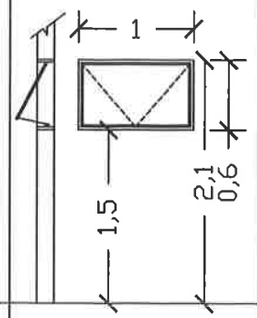

VENTANA PROYECTANTE
TIPO Vc
cant 3 und

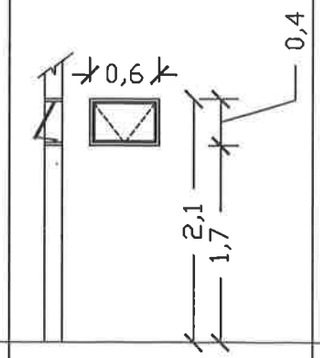

VENTANA PROYECTANTE
TIPO Vd
cant 2 und

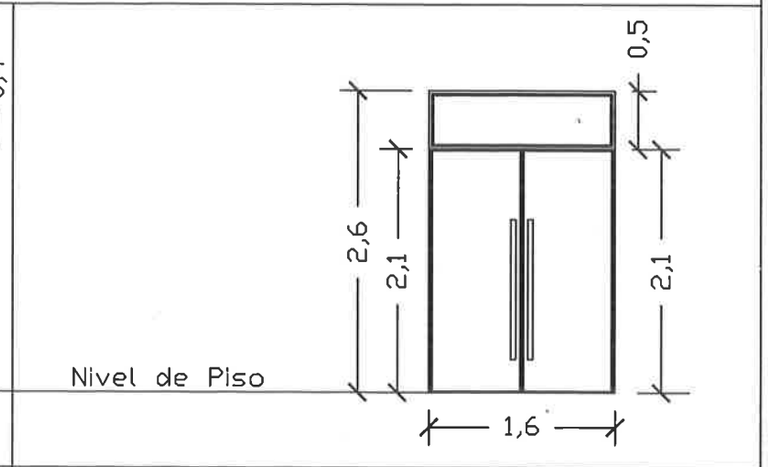

PUERTA VIDRO TEMPLADO
10mm C/2 FRENOS
TIPO P1
cant 1

ABERTURAS DE MADERA

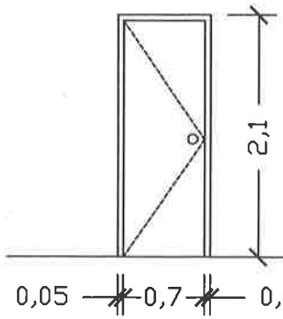

PUERTA PLACA MADERA
TIPO P2
cant 1 und

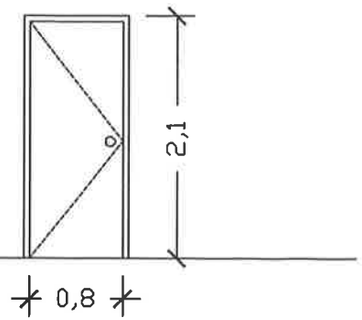

PUERTA PLACA MADERA
TIPO P3
cant 2 und

ABERTURAS DE METALICAS

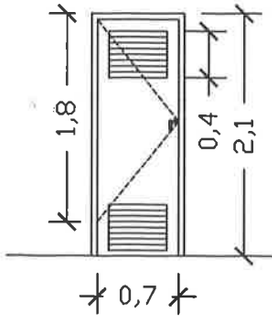

PUERTA METALICA
TIPO P4
cant 2 und

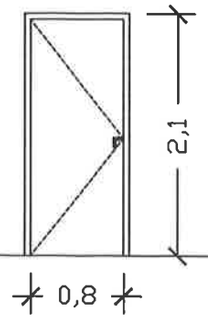

PUERTA METALICA
TIPO P5
cant 1 und

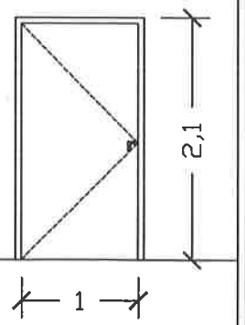

PUERTA METALICA
TIPO P6
cant 1 und

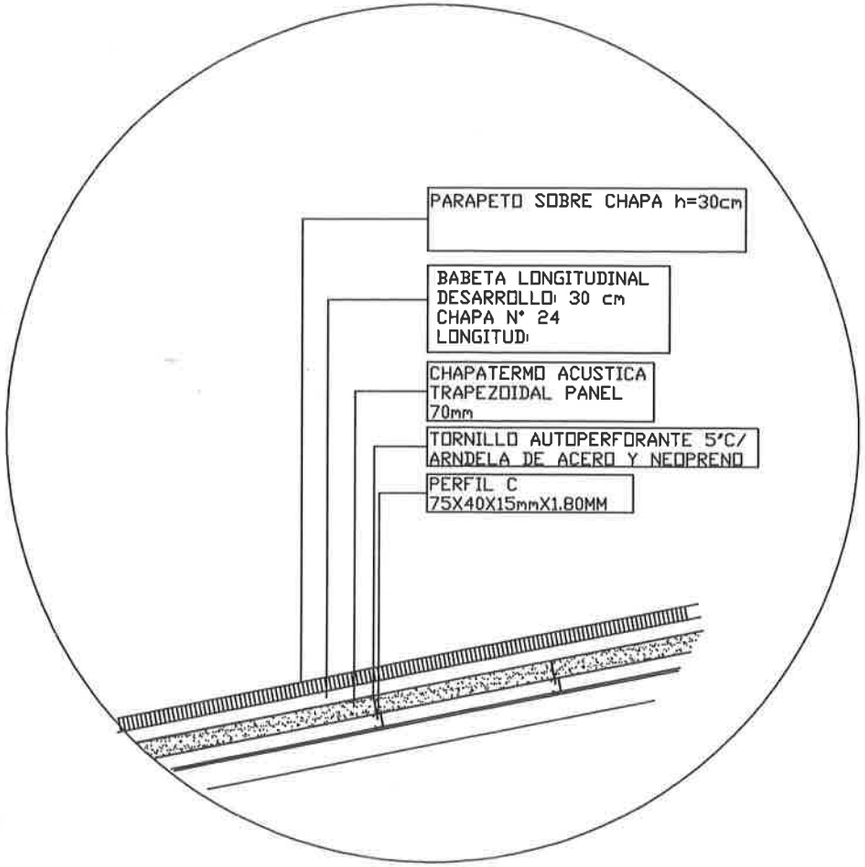

DETALLE 1 DE TECHO

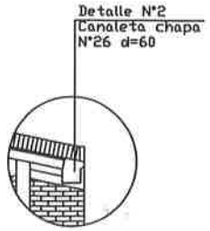

DETALLE 2
CANALETA

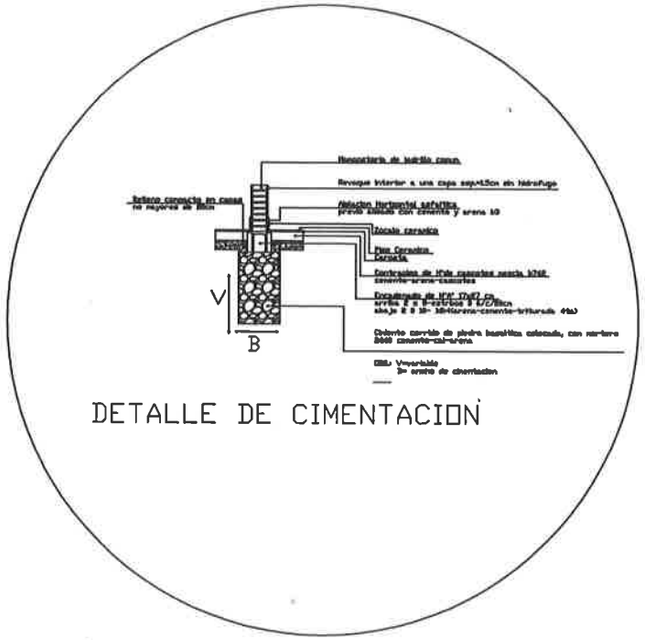

DETALLE DE CIMENTACION