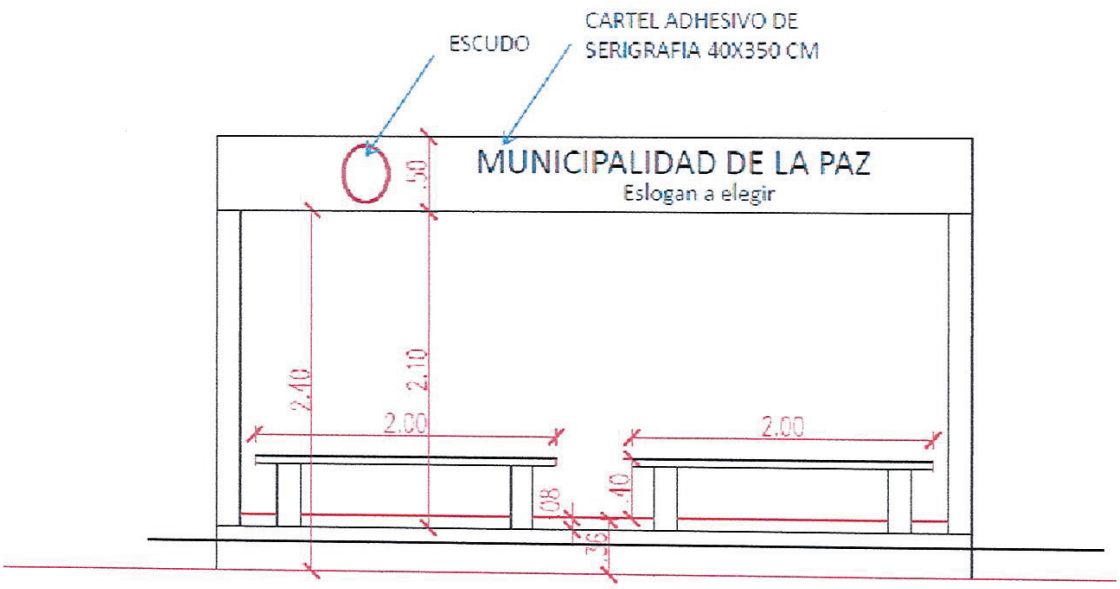

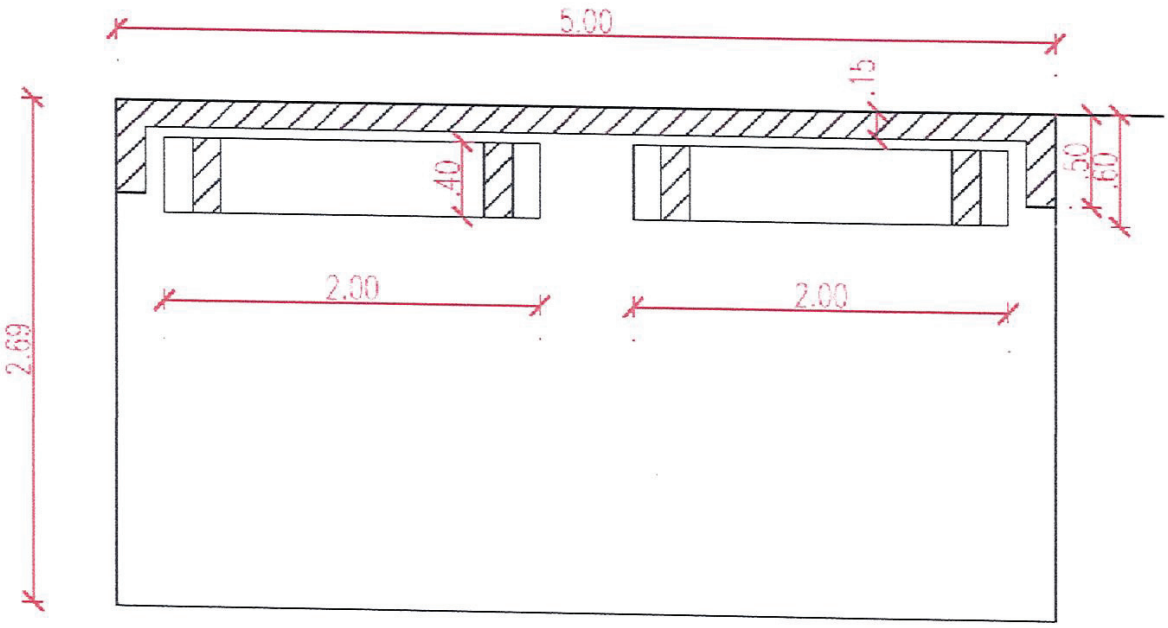

Evelyn Endler Arquitecta Reg. Prof. N° 3.150 Dpto. de Obras	MUNICIPALIDAD DE LA PAZ Departamento de Itapúa		
	PROYECTO	CONSTRUCCIÓN DE REFUGIO DE PASAJEROS	02
		PLANOS	

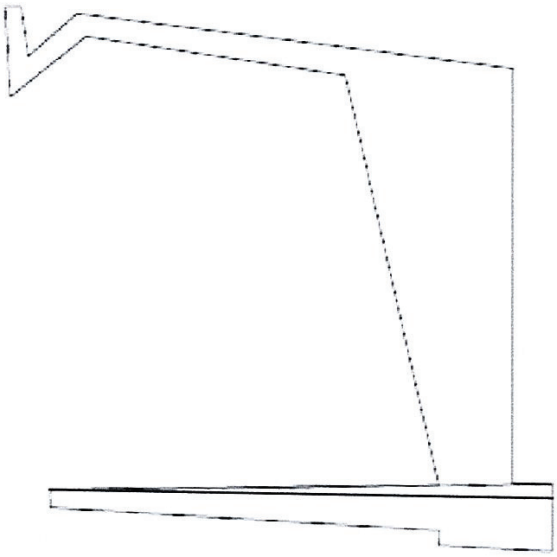

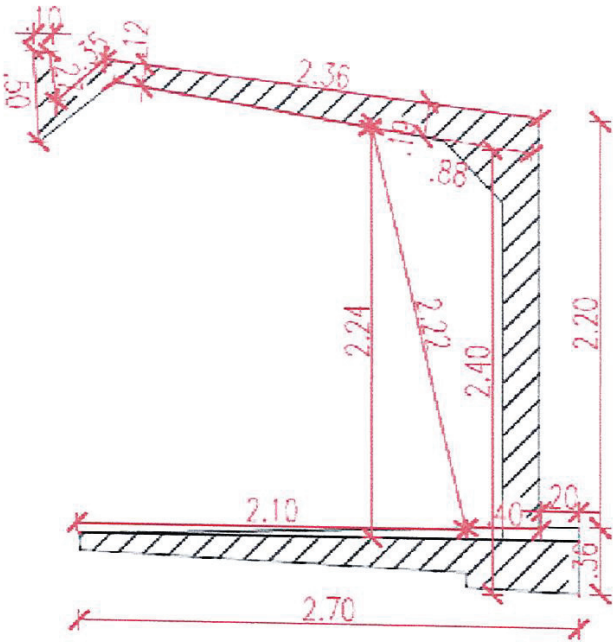

Evelyn Endler Arquitecta Reg. Prof. N° 3.155 Dpto. de Obras	MUNICIPALIDAD DE LA PAZ Departamento de Itapúa	
	PROYECTO: CONSTRUCCIÓN DE REFUGIO DE PASAJEROS	03
	PLANOS	

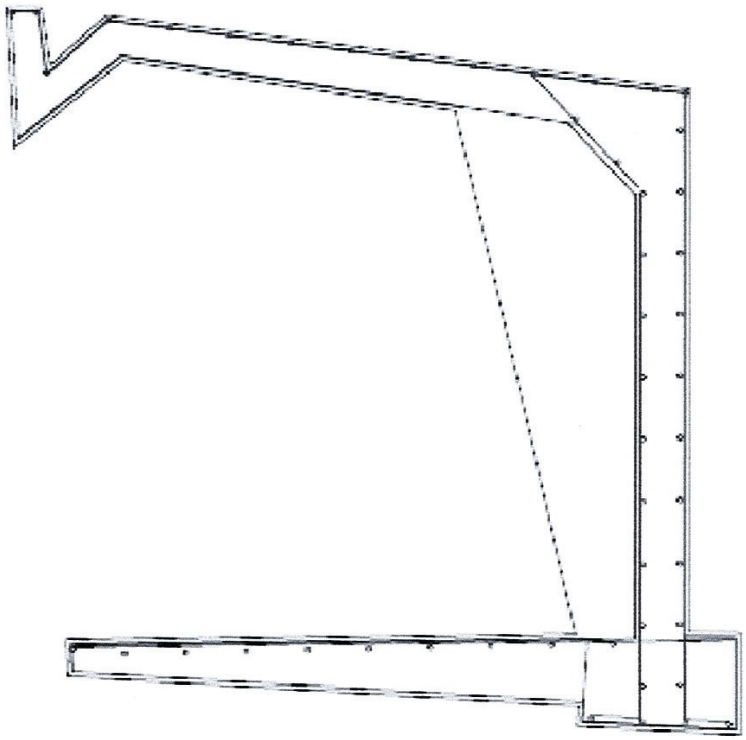

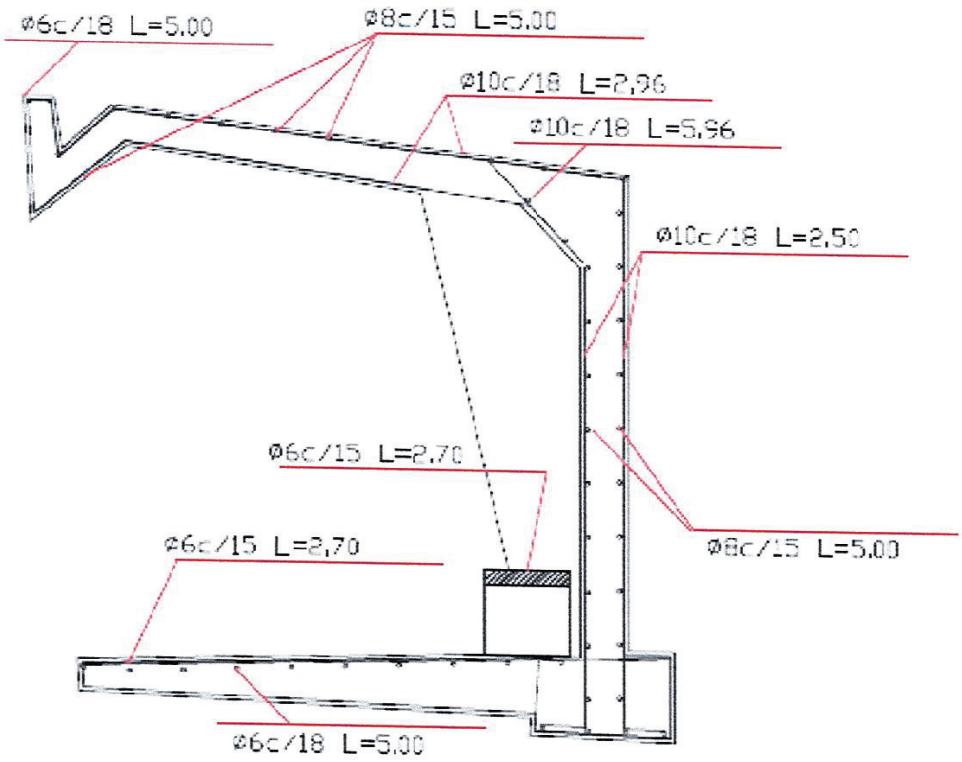

Evelyn Ender Arquitecta Reg. Prof. N° 3.150 Dpto. de Obras	MUNICIPALIDAD DE LA PAZ Departamento de Itapúa	
PROYECTO	CONSTRUCCIÓN DE REFUGIO DE PASAJEROS	04
	PLANOS	