MUNICIPALIDAD DE VAQUERIA

COMPUTO METRICO PERFORACION DE POZO

COMPAÑÍA CANDELARIA - DISTRITO DE VAQUERIA						
Nº	**Código**	**Descripción**	**Unidad**	**Cantidad**	**P. Unitario**	**P. Total**
1	83101504-984	Construcción y Perforación de Pozo Artesiano - Compañía Candelaria				
1.1		Cartel de Obras	Un	1		0
1.2		Provisión de tubería de Metal con sus accesorios - tramos 6 m	ml	50		0
1.3		Perforación del hoyo, diámetro superior en 12" diámetro inferior 174 mm , entubado con 9,2 mm, engravado, con limpieza y desarrollo del pozo	ml	75		0
1.4		Aislación vertical y sello sanitario	gl	1		0
1.5		Prueba de bombeo	gl	1		0
1.6		Electrobomba sumergible, según altura Manométrica estimada de 2 Hp, Monofásica c/ todos sus accesorios	un	1		0
1.7		Provisión y montaje de tanque metálico tipo Copa de 10.000 lts	un	1		0
						0

COMPAÑÍA 8 CAMINO A MBOCAYA'I- DISTRITO DE VAQUERIA						
Nº	**Código**	**Descripción**	**Unidad**	**Cantidad**	**P. Unitario**	**P. Total**
2	83101504-984	Construcción y Perforación de Pozo Artesiano - Compañía 8 Camino Mbocaya'i				
2.1		Cartel de Obras	Un	1		0
2.2		Provisión de tubería de Metal con sus accesorios - tramos 6 m	ml	50		0
2.3		Perforación del hoyo, diámetro superior en 12" diámetro inferior 174 mm , entubado con 9,2 mm, engravado, con limpieza y desarrollo del pozo	ml	75		0
2.4		Aislación vertical y sello sanitario	gl	1		0
2.5		Prueba de bombeo	gl	1		0
2.6		Electrobomba sumergible, según altura Manométrica estimada de 2 Hp, Monofásica c/ todos sus accesorios	un	1		0
2.7		Provisión y montaje de tanque metálico tipo Copa de 10.000 lts	un	1		0
						0

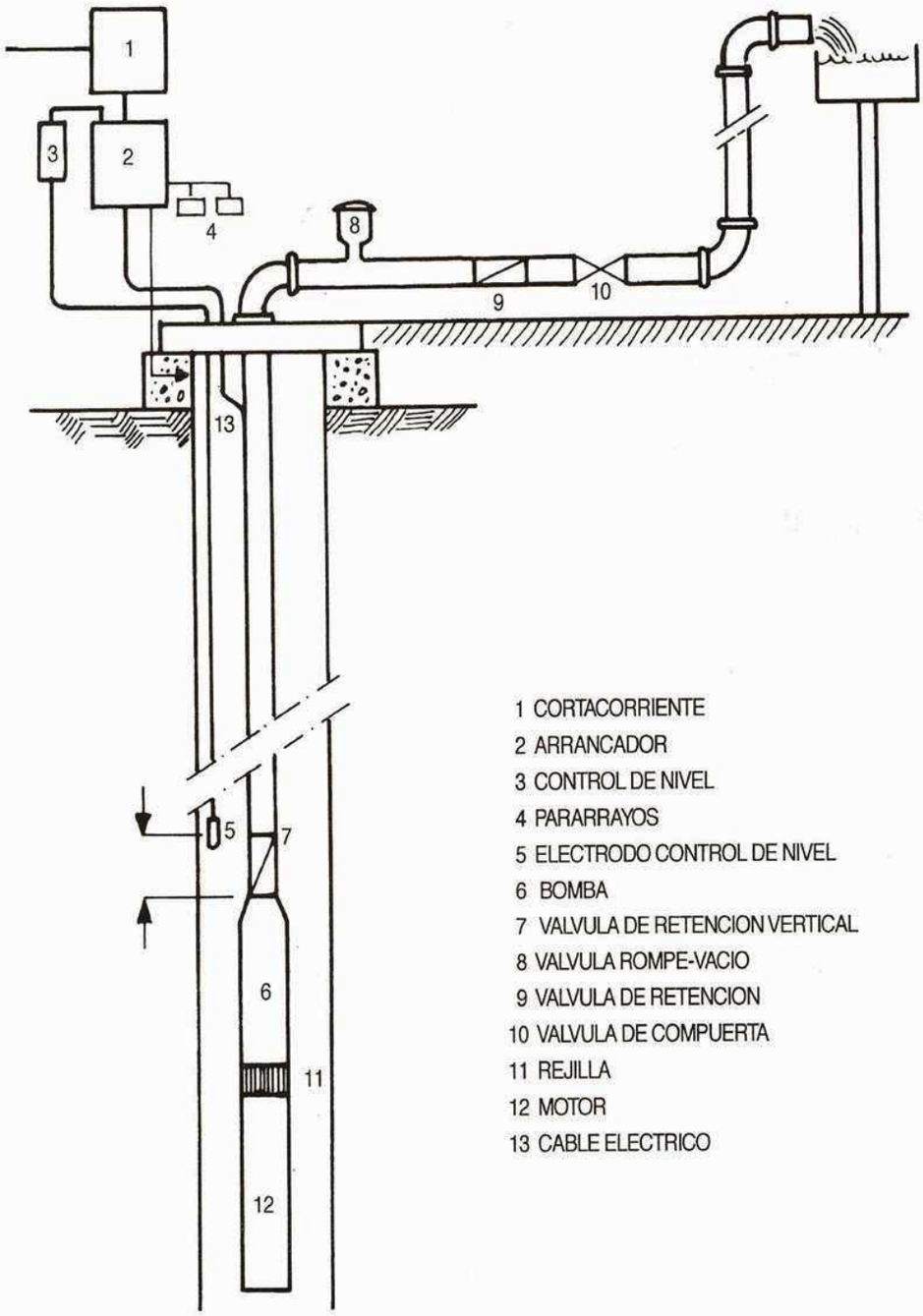

1 CORTACORRIENTE
2 ARRANCADOR
3 CONTROL DE NIVEL
4 PARARRAYOS
5 ELECTRODO CONTROL DE NIVEL
6 BOMBA
7 VALVULA DE RETENCION VERTICAL
8 VALVULA ROMPE-VACIO
9 VALVULA DE RETENCION
10 VALVULA DE COMPUERTA
11 REJILLA
12 MOTOR
13 CABLE ELECTRICO

Instalación completa de un pozo profundo