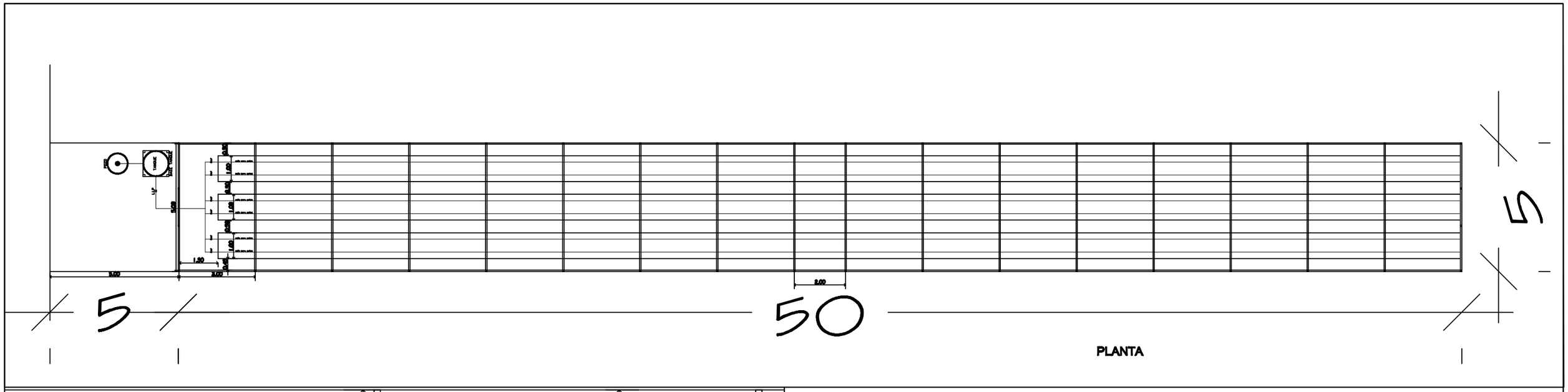

PLANTA

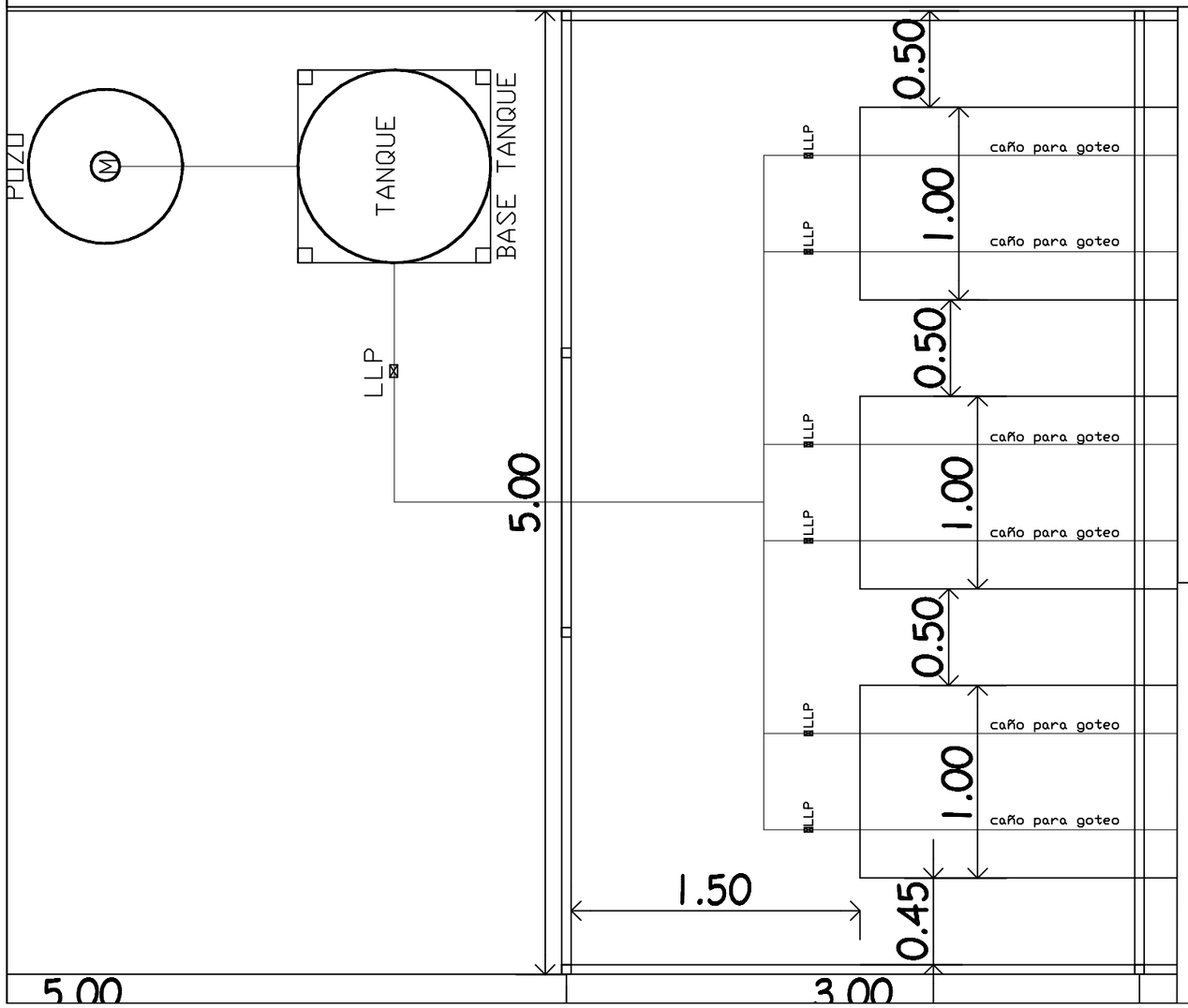

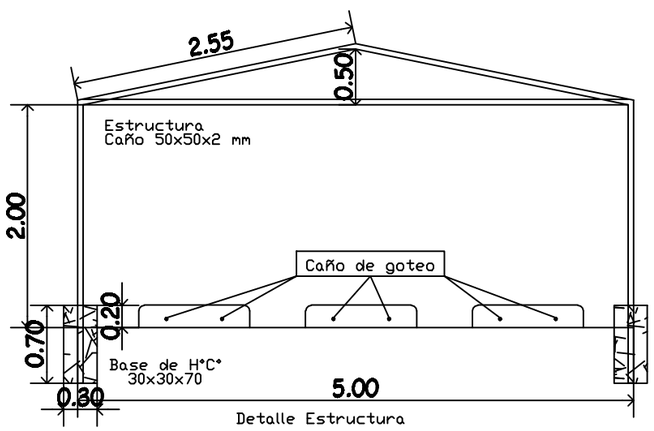

Detalle Estructura

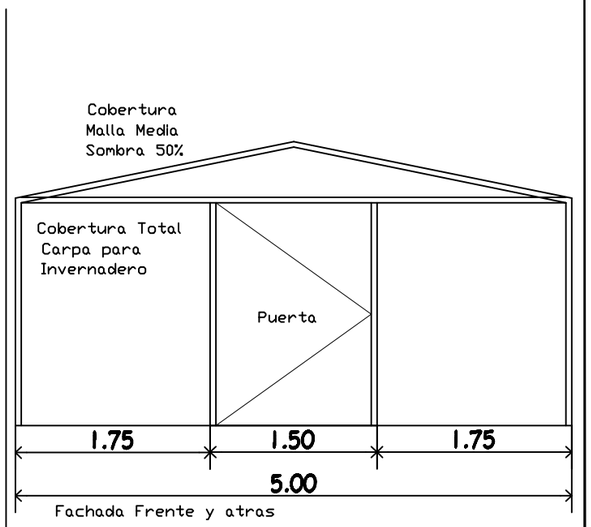

Fachada Frente y atras

DETALLE TANQUE
Y CONEXIONES

MUNICIPALIDAD DE ÑACUNDAY

OBRA: OBRA DE INFRAESTRUCTURA. PARA INVERNADEROS

UBICACION: VARIOS DISTRITOS

DETALLE SISTEMA DE RIEGO

PROYECTISTA : Ing Cesar Cristaldo

FECHA : AGO / 2.017 **ESCALA** TO FIT

1

V° B° PROYECTISTA