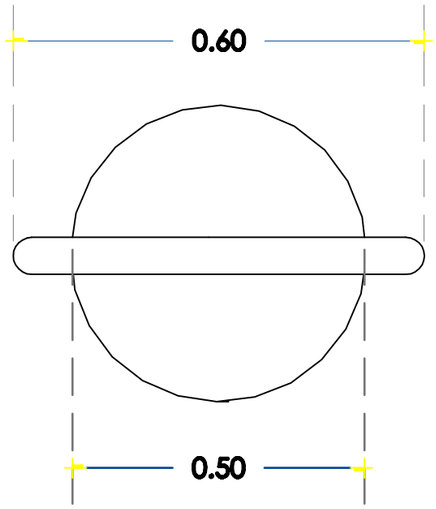

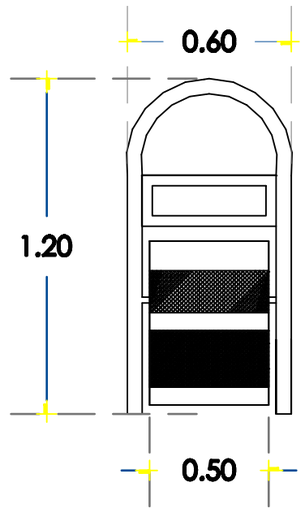

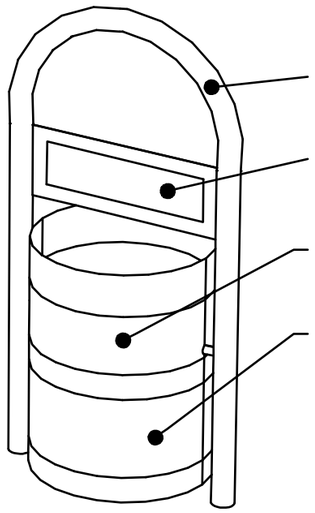

DETALLE DE CESTO PARA BASURA

SIN ESC.

MUNICIPALIDAD DE PDTE. FRANCO			
DIRECCION	: AREA URBANA		
DIRECTOR	: CARLOS MEDINA		
OBRA	: PASEO MONDAY DETALLE		
DIVISION	: PLANIFICACION Y PROYECTOS		LAMINA
DETALLAMIENTO	: CRISTHIAN ORTIZ		06
DIBUJANTE	: CRISTHIAN ORTIZ		
FECHA	19/MAR/16	ESCALA S/E	CORRECCION N°: 1

V° B° DIRECTOR