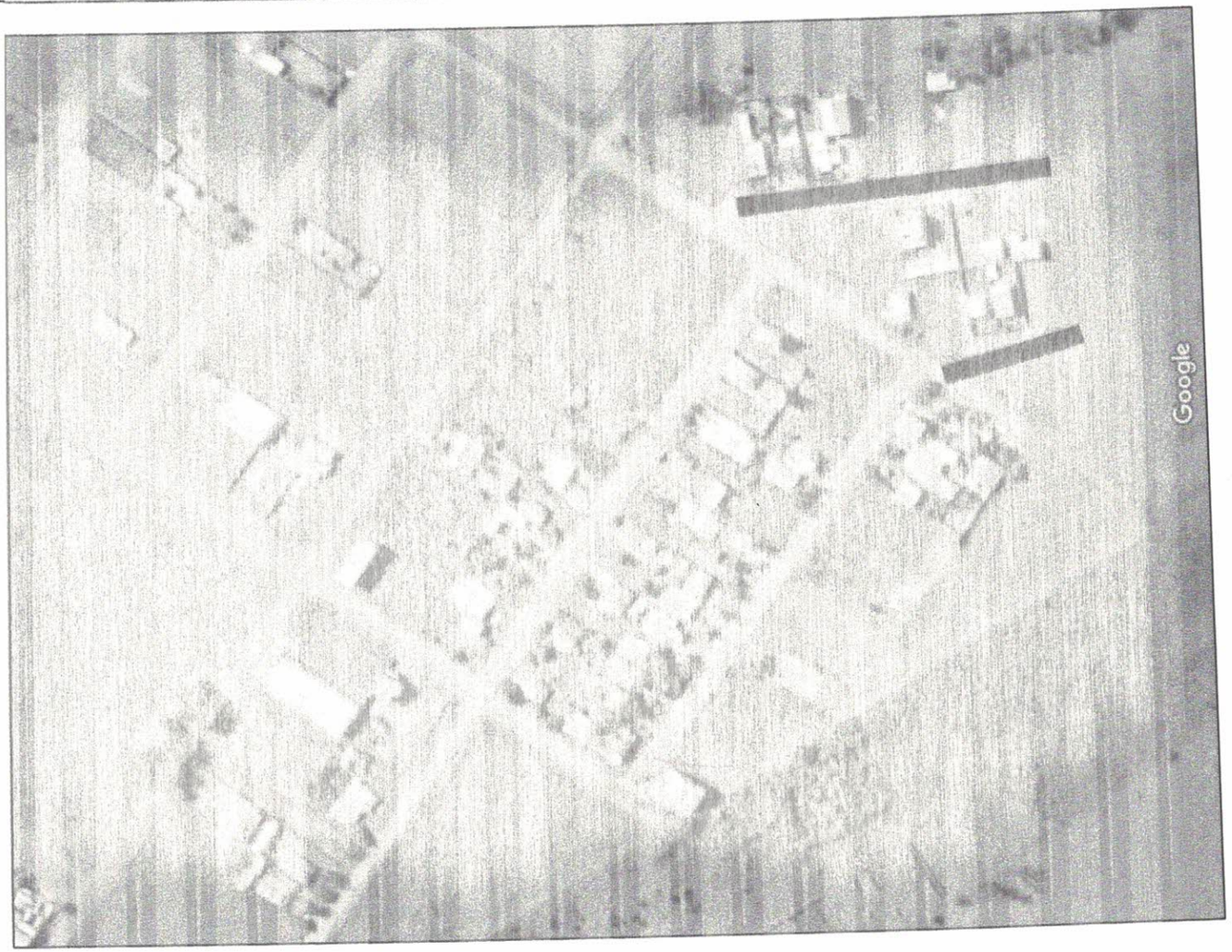


# B. SAGRADA FAMILIA

| | | | | | |
|---|---|---|---|---|---|
| MUNICIPALIDAD DE SALTO DEL GUAIRA<br>DEPARTAMENTO DE CANINDEYÚ - PY | | PROYECTO<br>B. SAGRADA FAMILIA | PROYECTISTA:<br>Arq. Porfiria A. F. Benitez<br>REG.PROF.No. 1657 | FECHA: MAYO DEL 2020 | Lamina No.<br>1 |

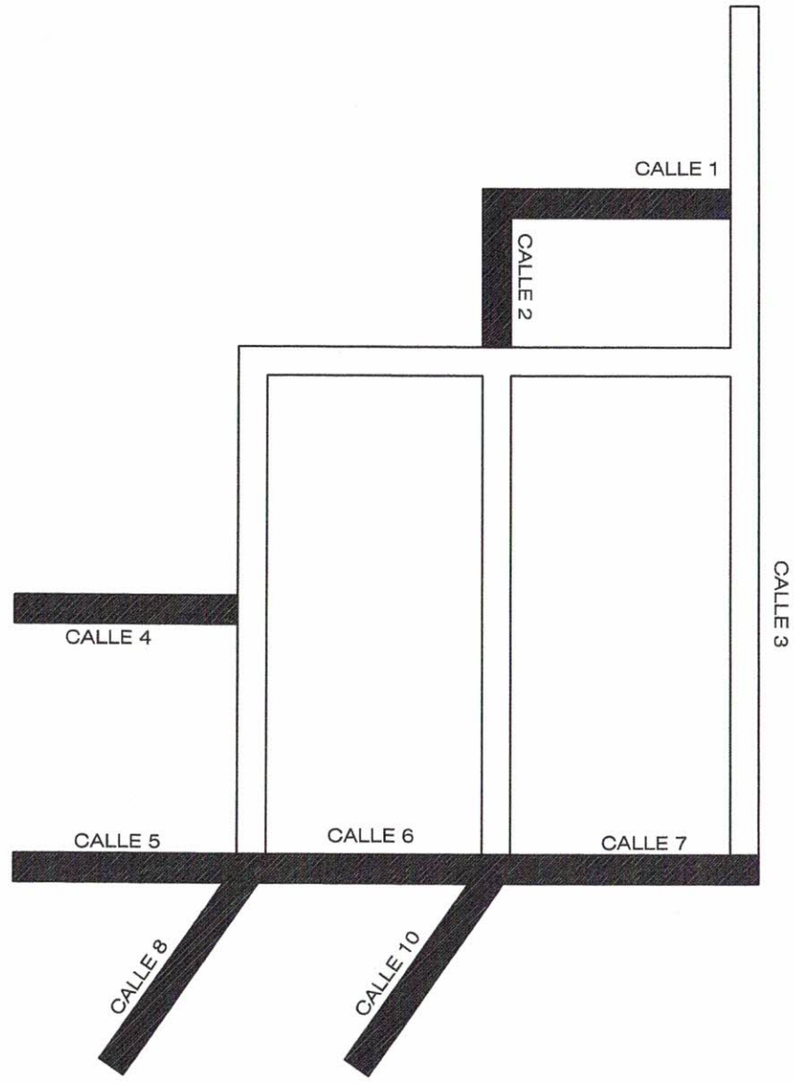


| | | | | | |
|---|---|---|---|---|---|
| MUNICIPALIDAD DE SALTO DEL GUAIRA<br>DEPARTAMENTO DE CANINDEYÚ - PY | | PROYECTO<br>MPEDRADO SDA FUA | PROYECTISTA:<br>Arq. Porfiria A. F. Benitez<br>REG.PROF.No. 1657 | FECHA: JULHO 2017 | Lamina No.<br>1 |

2934

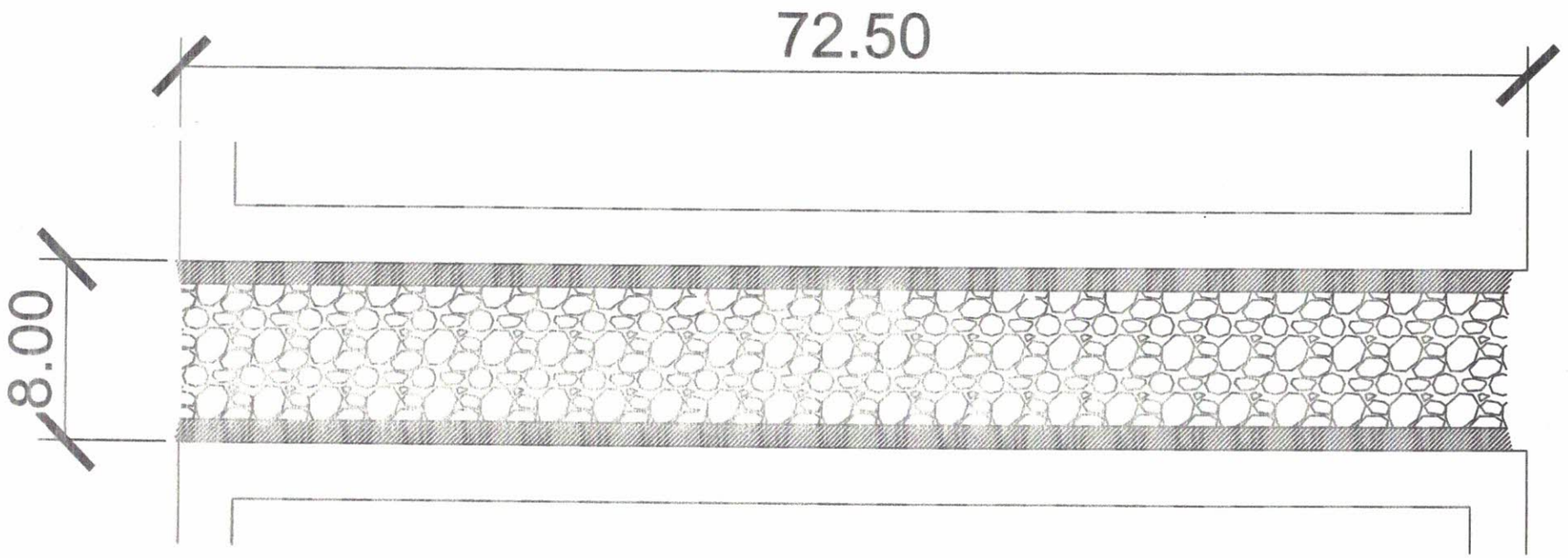


| | | | | | |
|---|---|---|---|---|---|
| MUNICIPALIDAD DE SALTO DEL GUAIRA<br>DEPARTAMENTO DE CANINDEYÚ - PY | | PROYECTO<br>EMPEDRADO B. SDA FLIA. CALLE 8 | PROYECTISTA:<br>Arq. Porfiria A. F. Benitez<br>REG.PROF.No. 1657 | FECHA: JUNIO 2020 | Lamina No.<br>1/2 |

SECCION TRANSVERSAL
Esc.: 1/50

Canal em destaque
Ho. Ao FCK=18 MPA
con varillas de 6mm
Vol=0,05m3/ml

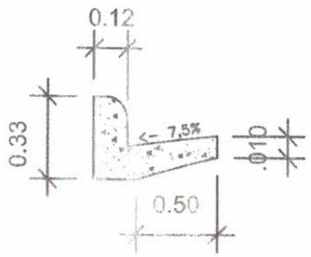


CORTE CANAL
Esc.: 1/25

Baden de Ho. Ao FCK=18 MPA
con varillas de 8mm
Vol=0,20m3/ml

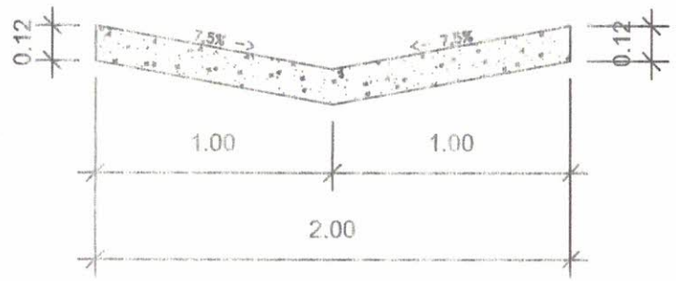


CORTE BADEN
Esc.: 1/25

| | | | | | |
|---|---|---|---|---|---|
| MUNICIPALIDAD DE SALTO DEL GUAIRA<br>DEPARTAMENTO DE CANINDEYÚ - PY | | PROYECTO<br>EMPEDRADO B. SDA FLIA. CALLE 8 | PROYECTISTA:<br>Arq. Porfiria A. F. Benitez<br>REG.PROF.No. 1657 | FECHA: ABRIL 2020 | Lamina No.<br>1 |

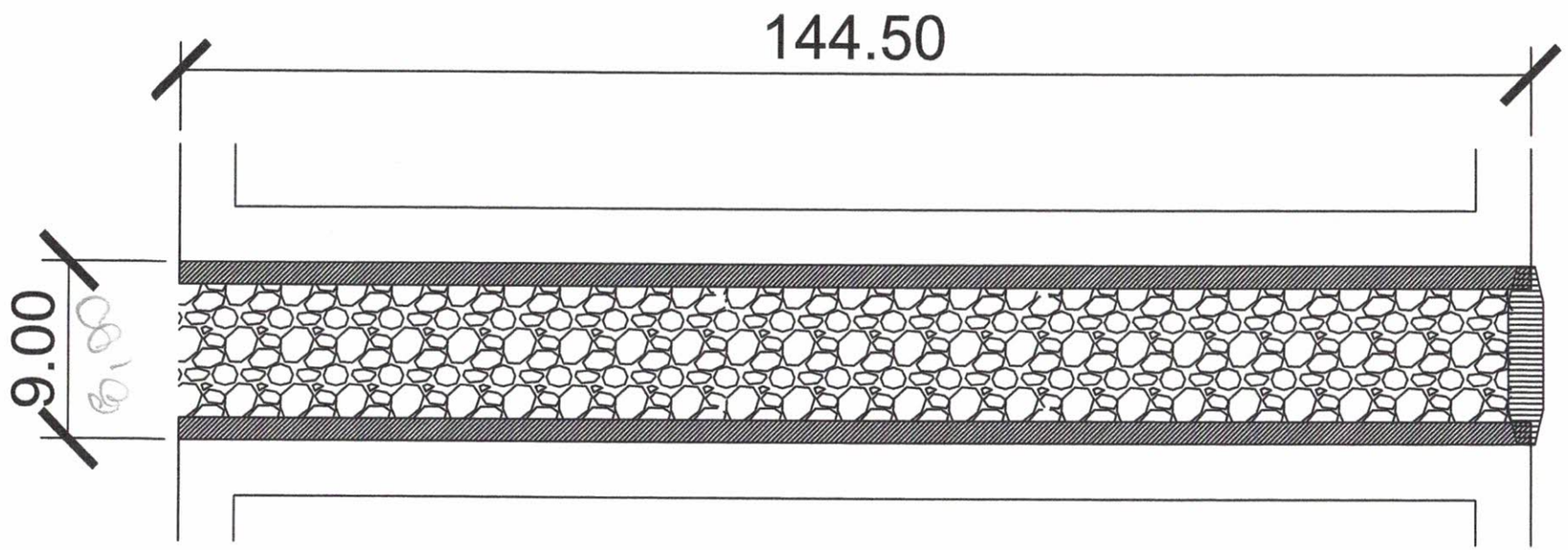


| | | | | | |
|---|---|---|---|---|---|
| MUNICIPALIDAD DE SALTO DEL GUAIRA<br>DEPARTAMENTO DE CANINDEYÚ - PY | | PROYECTO<br>EMPEDRADO SDA FUA CALLE 10 | PROYECTISTA:<br>Arq. Porfiria A. F. Benitez<br>REG.PROF.No. 1657 | FECHA: JULHO 2017 | Lamina No.<br>1 |

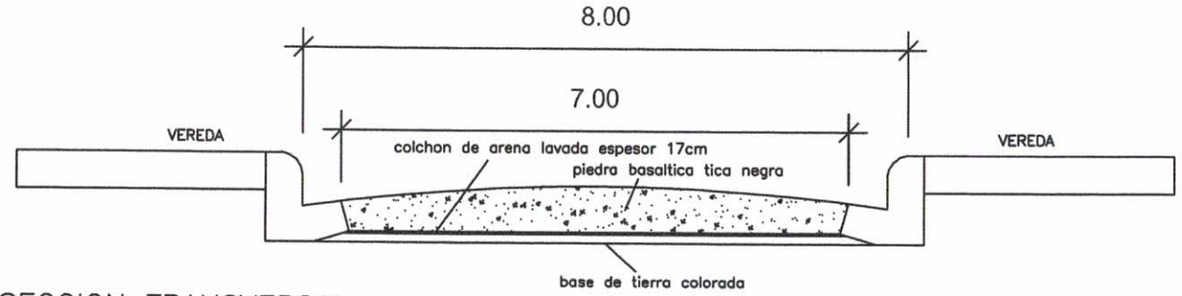


SECCION TRANSVERSAL
Esc.: 1/50

Canal em destaque
Ho. Ao FCK=18 MPA
con varillias de 6mm
Vol=0,05m3/ml

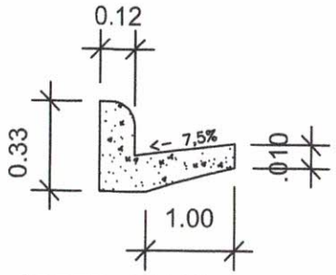


CORTE CANAL
Esc.: 1/25

Baden de Ho. Ao FCK=18 MPA
con varillias de 8mm
Vol=0,20m3/ml

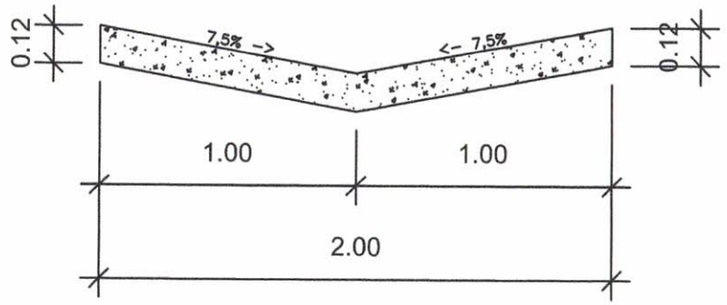


CORTE BADEN
Esc.: 1/25

| | | | | | |
|---|---|---|---|---|---|
| MUNICIPALIDAD DE SALTO DEL GUAIRA<br>DEPARTAMENTO DE CANINDEYÚ - PY | | PROYECTO<br>EMPEDRADOS SDA FLIA | PROYECTISTA:<br>Arq. Porfiria A. F. Benitez<br>REG.PROF.No. 1657 | FECHA:<br>ABRIL 2018 | Lamina No.<br>1 |