Vista S.O.

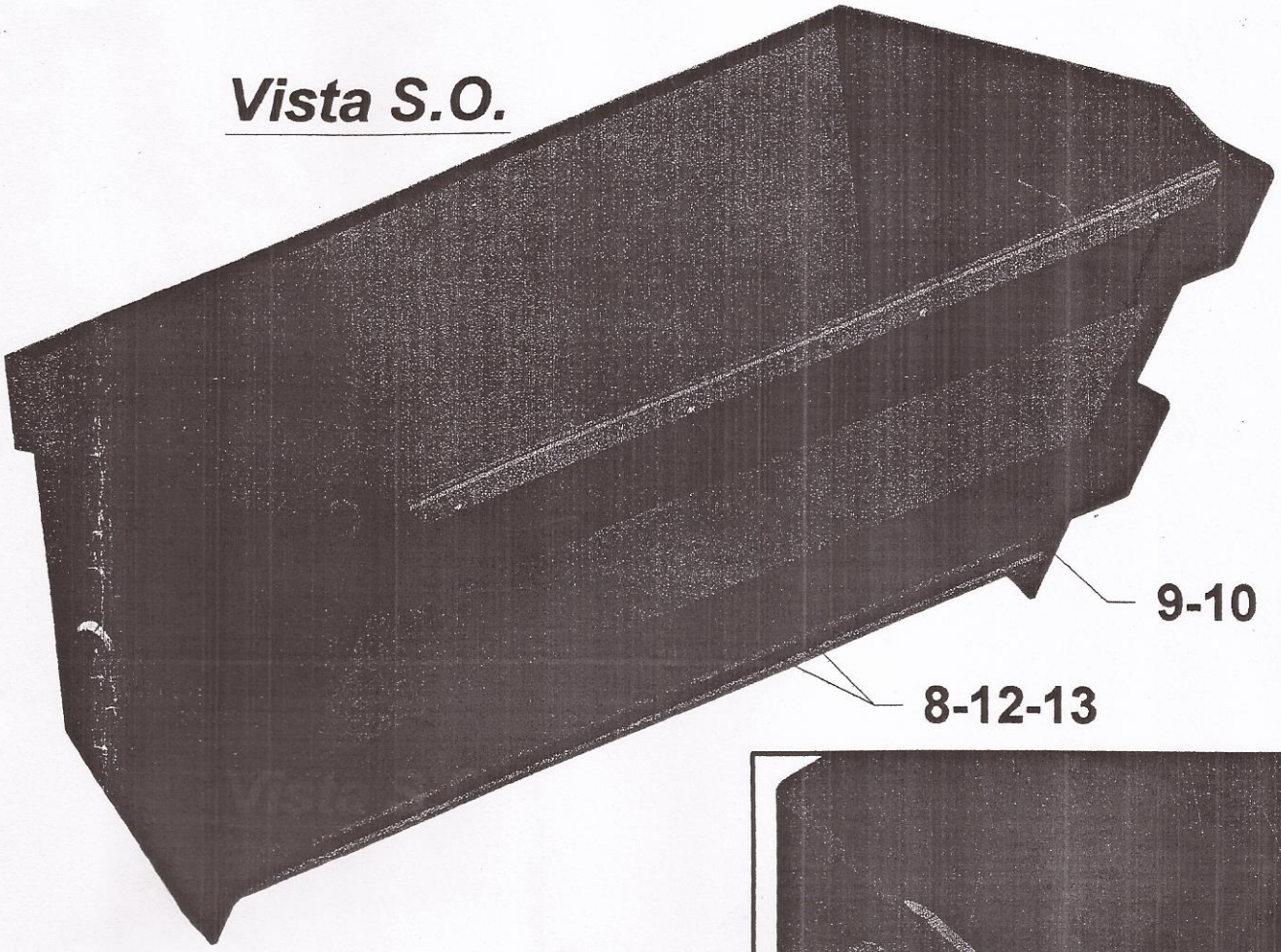

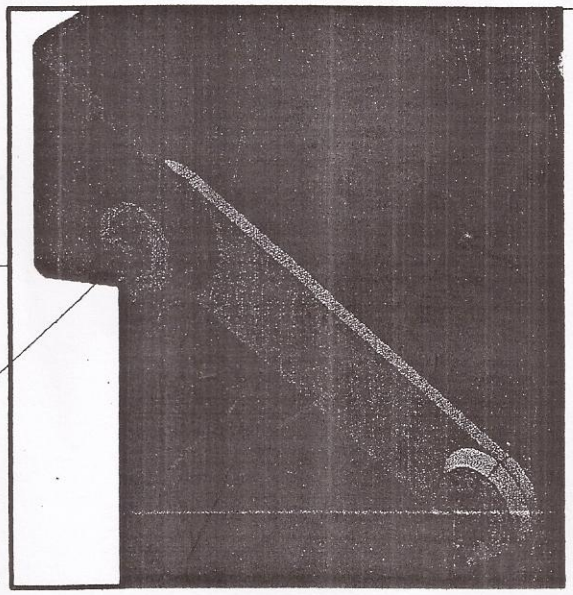

Vista Soporte-Brazo

Nº	CANT.	DESCRIPCIÓN	MATERIAL	OBSERVACIÓN
13	730	Tuerca Autotrabante M12	Acero	Trabante por deform. de filete
12	40	Tornillo esp. M12 x 40	6.6	Cabeza con traba
11.1	584	Tuerca M8	6.6	
11	584	Tornillo FHC 90º M8 x 25	6.6	Cab. Avell. Vaciado Hex.
10	73	Lámina de fijación	E 24-1	
9	73	Babero	Linatex	
8	690	Tornillo esp. M12 x 30	6.6	Cabeza con traba
7	438	Pasador Ø4, largo 36mm	Acero	
6	438	Arandela M14, Ø30, esp. = 2,5mm	Acero	
5	438	Ejes	A - 60	
4	73	Soporte	E 24-1	
3	73	Soporte	E 24-1	
2	146	Brazo e/ ejes	E 24-2	
1	73	Balde	E 36-3	

NOTA: - Las medida están en mm, salvo indicación contraria.

CEMENTO VALLEM PORTLAND

I.N.G

C.I.P. - Villeta

Balde - Vista

Elevador - Descargador

ESC. 1:1.5

G.F.H. 400.04

PROY.:		FECHA:	
DIB.:	A.D.F.L.	FECHA:	11/02/2015
VER.:		FECHA:	
VER.:		FECHA:	
C.F. Nº:		HOJA Nº:	

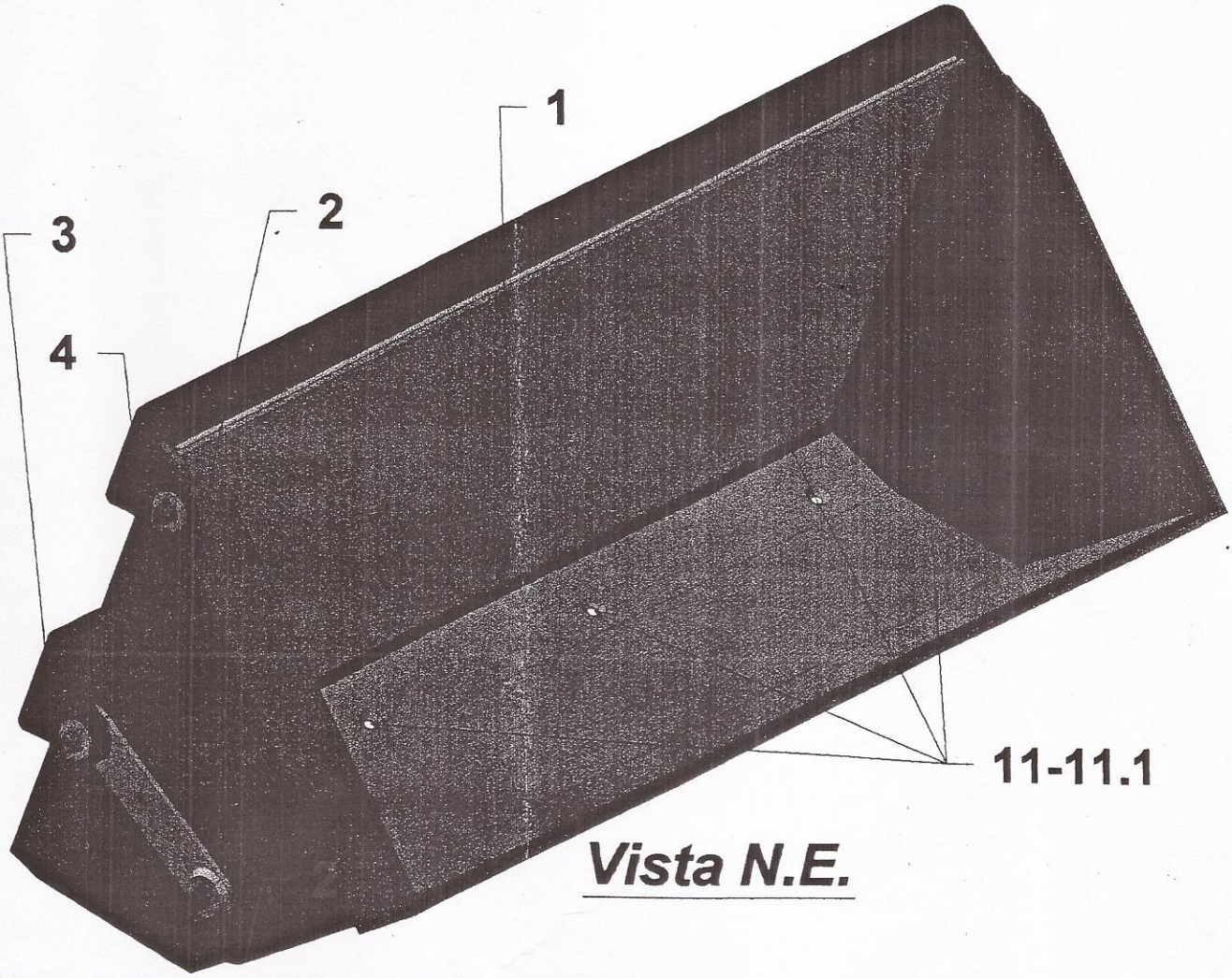

Vista N.E.

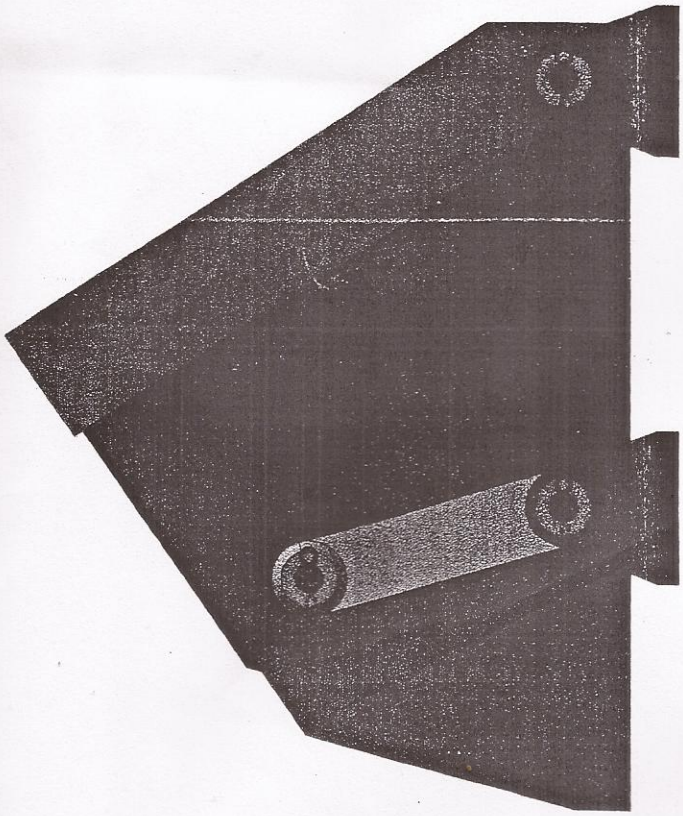

Vista Lateral

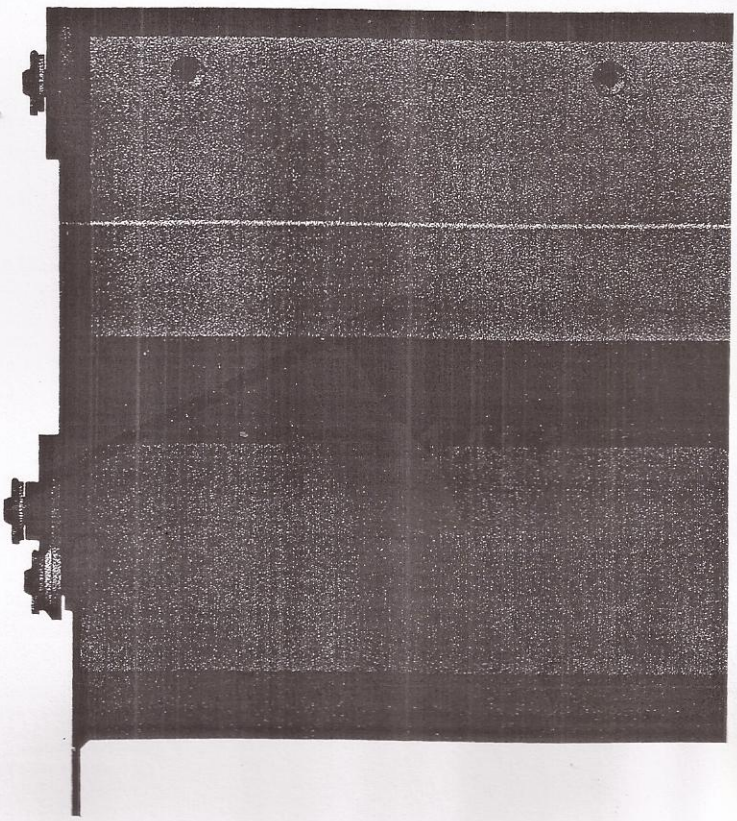

Vista Frontal

Vista Lateral

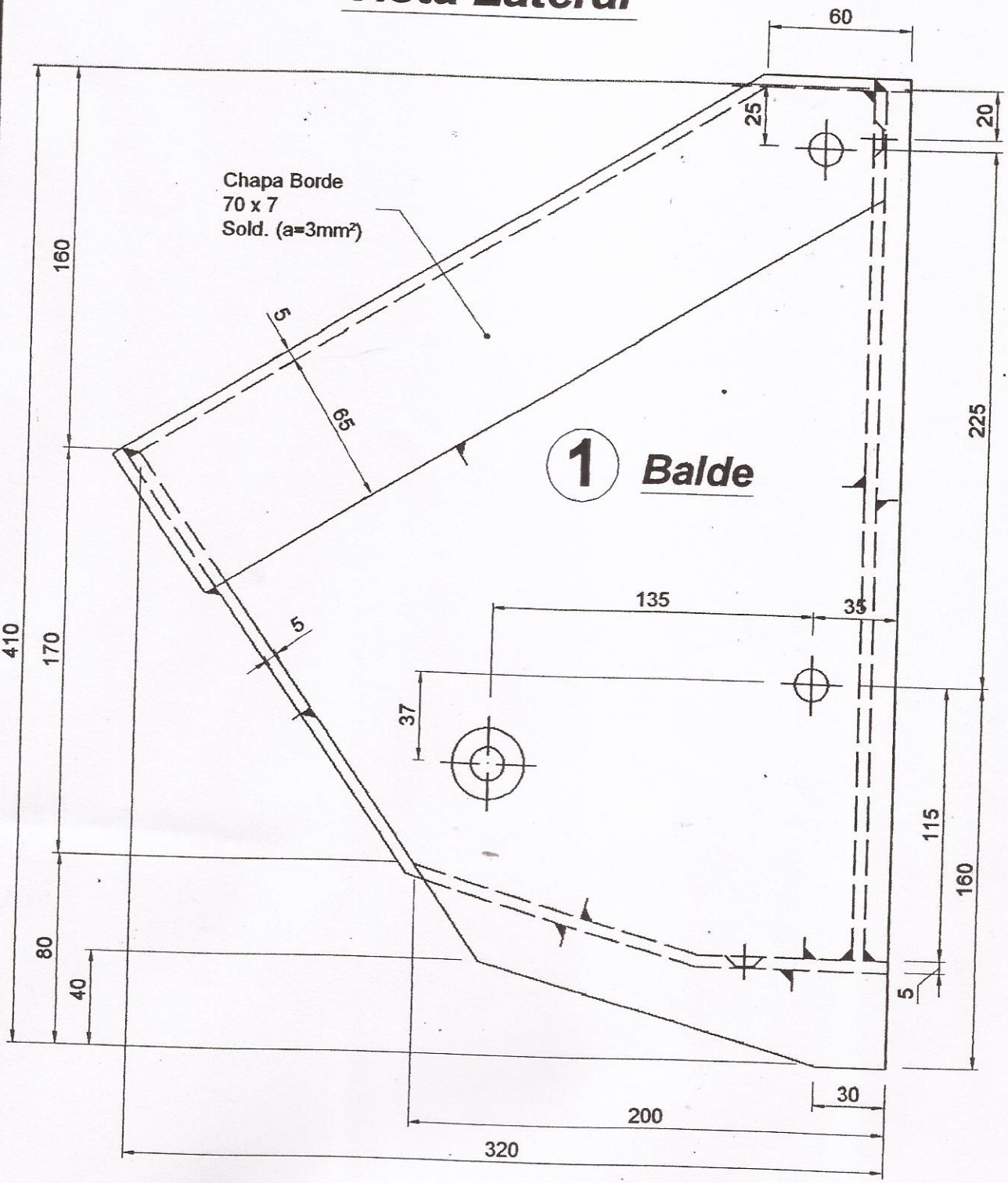

NOTA: - Las medida están en mm, salvo indicación contraria.

Nº	CANT.	DESCRIPCIÓN	MATERIAL	OBSERVACIÓN
1	73	Balde	E 36-3	

I.N.C
C.I.P. - Villeta

Pieza Nº 1

Balde - Elevador

Descargador

ESC. 1:1.5

PROY.:	FECHA:
DIB.: A.D.F.L.	FECHA: 04/02/2015
VER.:	FECHA:
VER.:	FECHA:
C.F. Nº:	HOJA Nº:

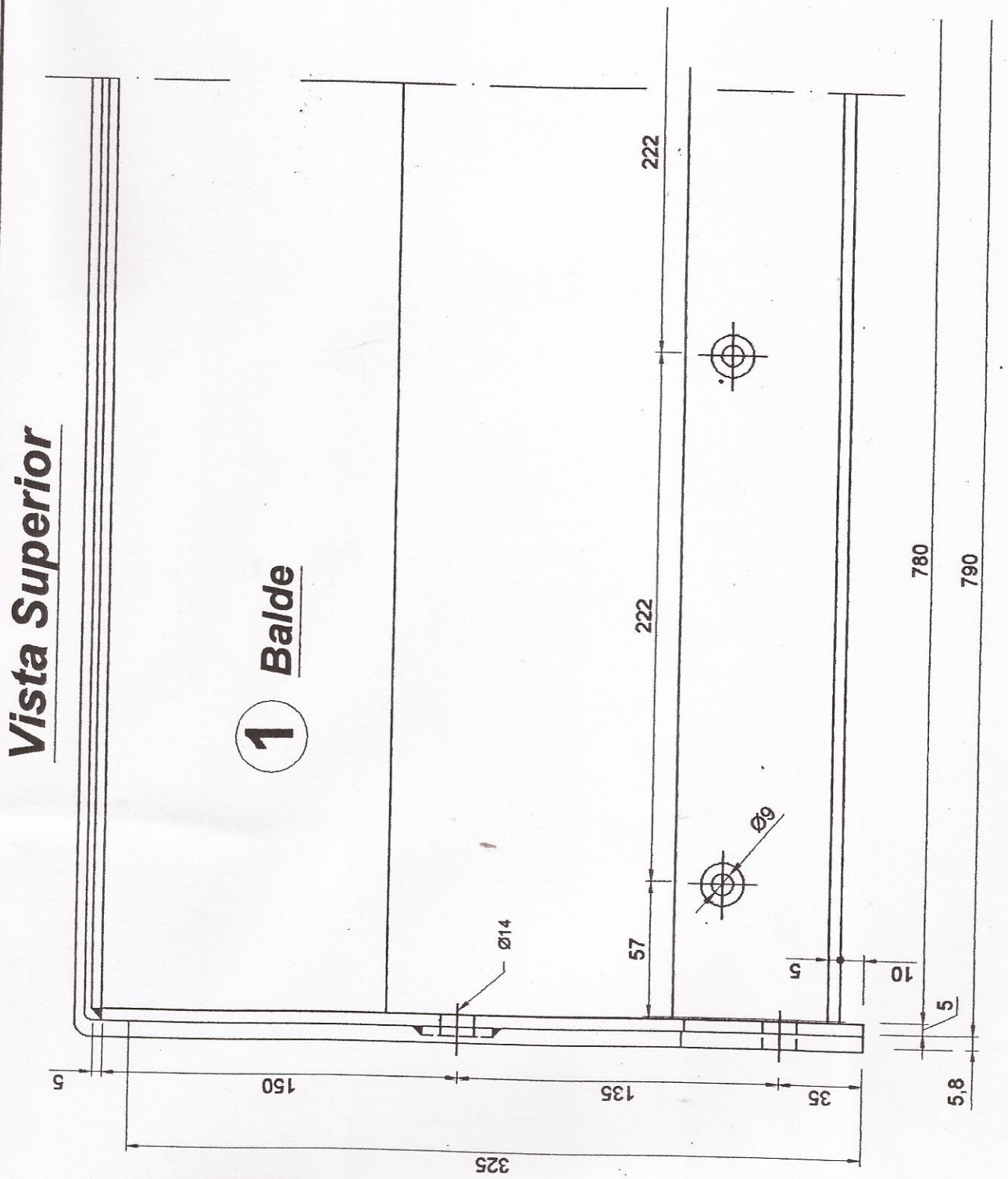

NOTA: - Las medida están en mm, salvo indicación contraria.

Nº	CANT.	DESCRIPCIÓN	MATERIAL	OBSERVACIÓN
2	73	Balde	E 36-3	

Pieza Nº 1

Balde - Elevador

Descargador

ESC. 1:1.5

CEMENTO VALLEY PORTLAND

I.N.C.

C.I.P. - Villeta

PROY.:		FECHA:	
DIB.:	A.D.F.L.	FECHA:	04/02/2015
VER.:		FECHA:	
VER.:		FECHA:	
C.F. Nº:		HOJA Nº:	

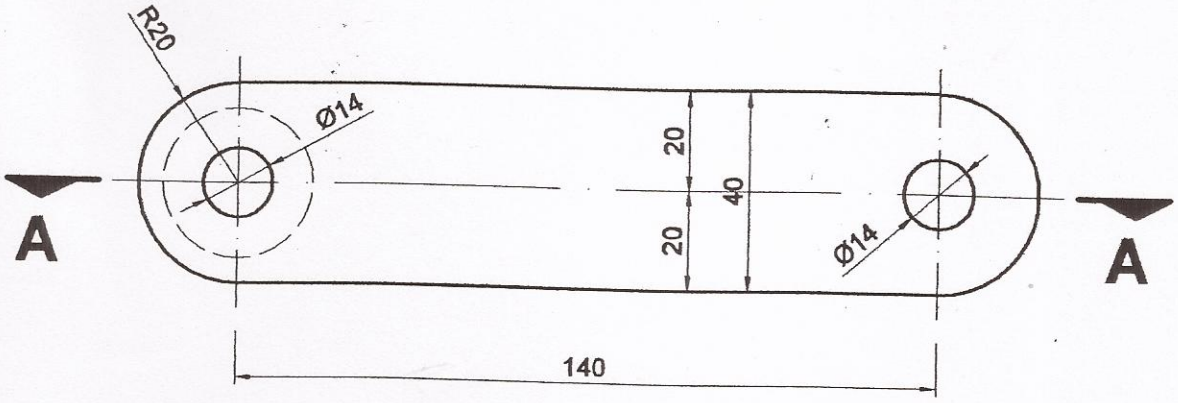

2 Brazo e/ Ejes

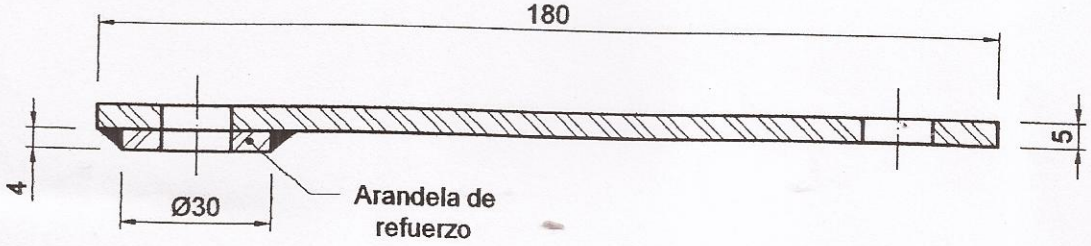

Corte "A-A"

NOTA: - Las medida están en mm, salvo indicación contraria.

Nº	CANT.	DESCRIPCIÓN	MATERIAL	OBSERVACIÓN
2	146	Brazo e/ ejes	E 24-2	

Pieza Nº 2

Balde - Elevador

Descargador

ESC. 1:1.5

I.N.C.

C.I.P. - Villeta

PROY.:		FECHA:	
DIB.:	A.D.F.L.	FECHA:	04/02/2015
VER.:		FECHA:	
VER.:		FECHA:	
C.F. Nº:		HOJA Nº:	

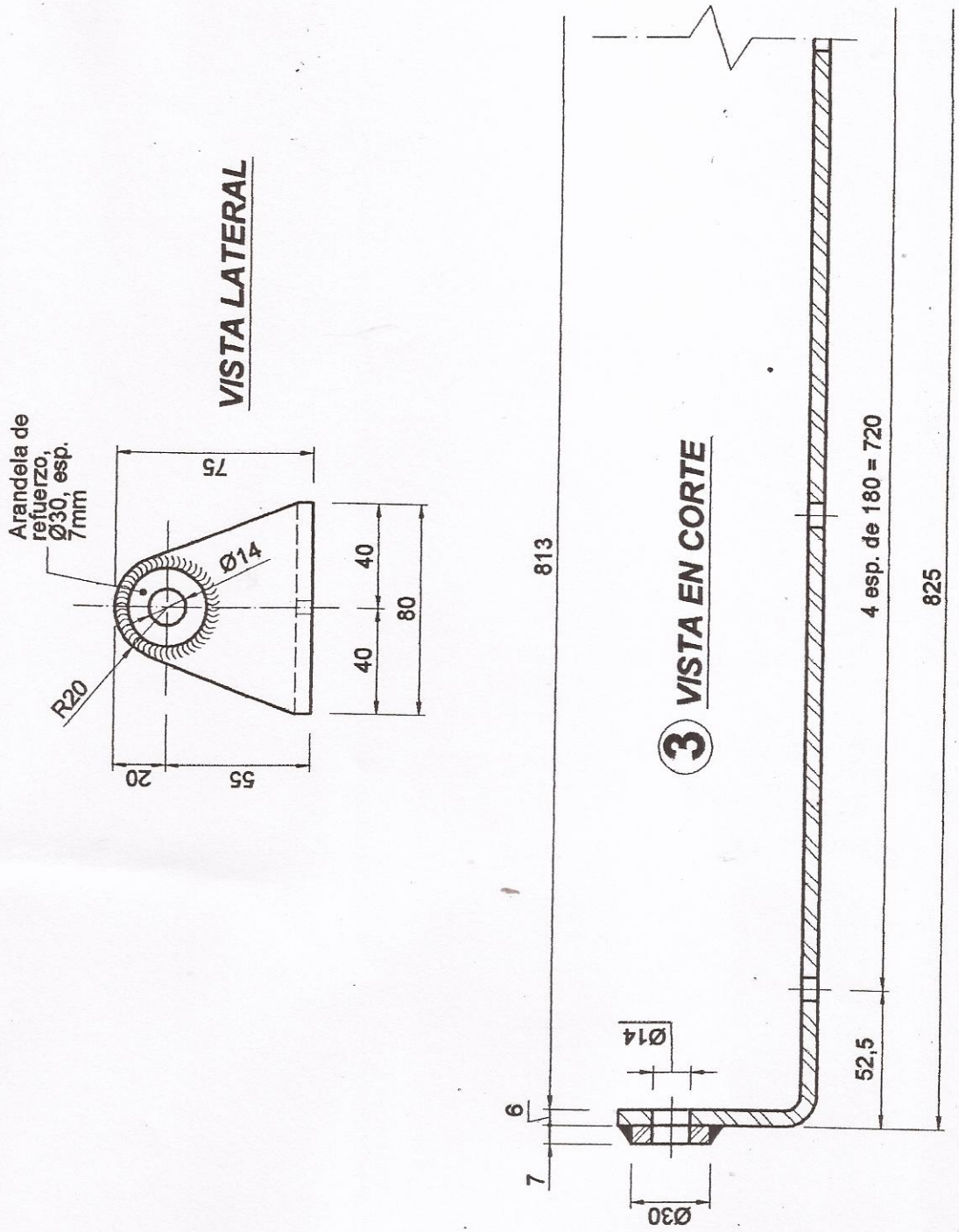

NOTA: - Las medida están en mm, salvo indicación contraria.

Nº	CANT.	DESCRIPCIÓN	MATERIAL	OBSERVACIÓN
3	73	Soporte	E 24-1	

Pieza Nº 3

Balde - Elevador

Descargador

ESC. 1:2.5

I.N.C.

C.I.P. - Villeta

PROY.:		FECHA:	
DIB.:	A.D.F.L.	FECHA:	04/02/2015
VER.:		FECHA:	
VER.:		FECHA:	
C.F. Nº:		HOJA Nº:	

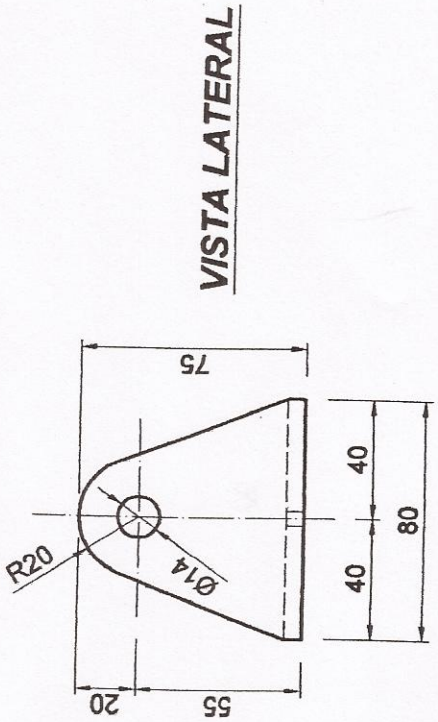

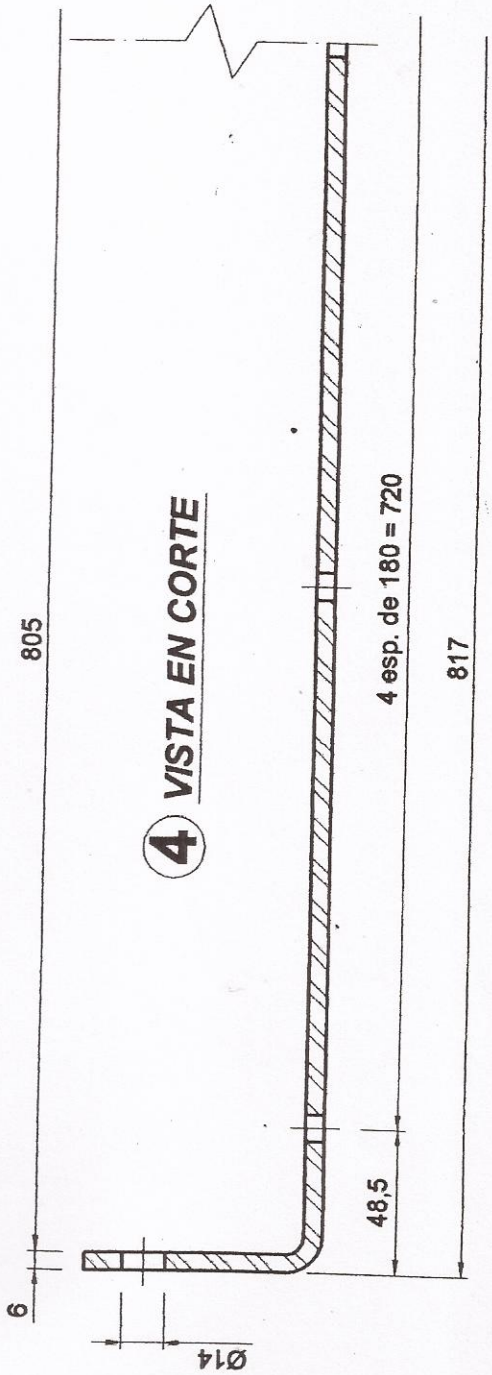

NOTA: - Las medida están en mm, salvo indicación contraria.

Nº	CANT.	DESCRIPCIÓN	MATERIAL	OBSERVACIÓN
4	73	Soporte	E 24-1	

Pieza Nº 4

Balde - Elevador

Descargador

ESC. 1:2.5

I.N.C.

C.I.P. - Villeta

PROY.:	FECHA:
DIB.: A.D.F.L.	FECHA: 04/02/2015
VER.:	FECHA:
VER.:	FECHA:
C.F. Nº:	HOJA Nº:

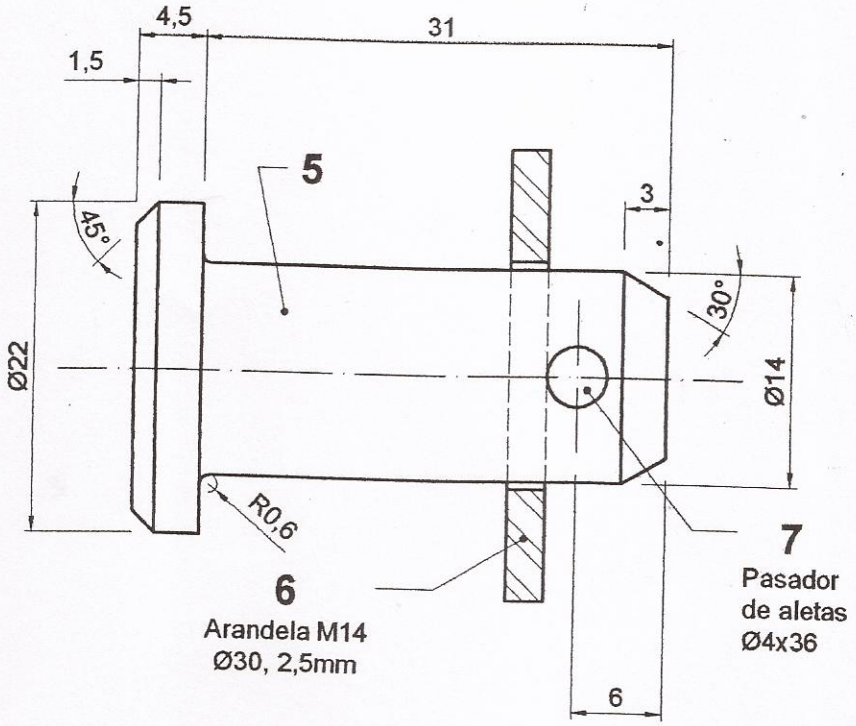

5 Eje,

6 Arandela y 7 Pasador

NOTA: - Las medida están en mm, salvo indicación contraria.

Nº	CANT.	DESCRIPCIÓN	MATERIAL	OBSERVACIÓN
7	438	Pasador Ø4, largo 36mm	Acero	
6	438	Arandela M14, Ø30, esp. = 2,5mm	Acero	
5	438	Ejes	A - 60	

I.N.C.
C.I.P. - Villeta

Pieza Nº 5, 6 y 7

Balde - Elevador

Descargador

ESC. 2:1

PROY.:		FECHA:	
DIB.:	A.D.F.L.	FECHA:	04/02/2015
VER.:		FECHA:	
VER.:		FECHA:	
C.F. Nº:		HOJA Nº:	

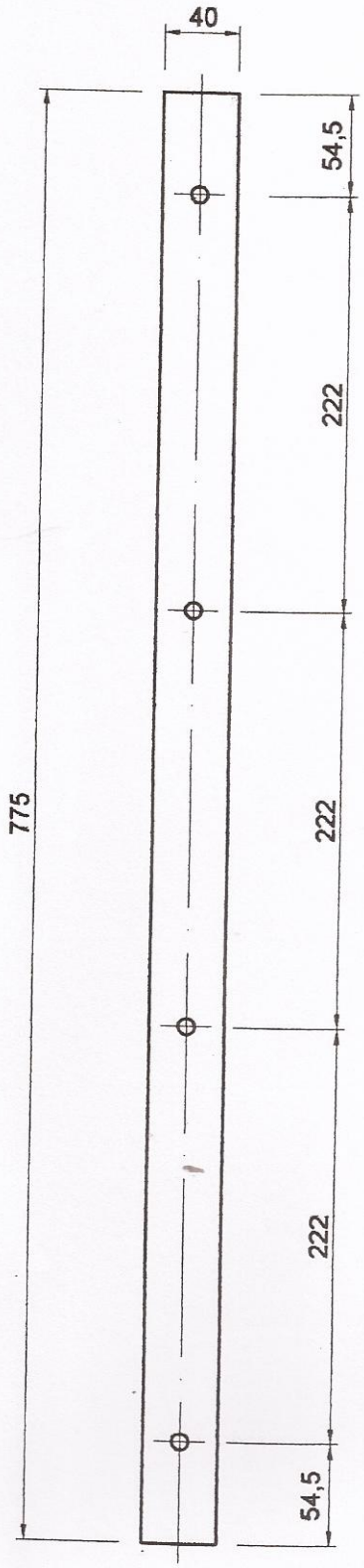

Esp. = 4,8mm

VISTA GENERAL

Pieza Nº 10

NOTA: - Las medida están en mm, salvo indicación contraria.

Nº	CANT.	DESCRIPCIÓN	MATERIAL	OBSERVACIÓN
10	73	Lámina de fijación	E 24-1	

Pieza Nº 10

Balde - Elevador

Descargador

ESC. *1:4*

I.N.C.

C.I.P. - Villeta

PROY.:	FECHA:
DIB.: A.D.F.L.	FECHA: 04/02/2015
VER.:	FECHA:
VER.:	FECHA:
C.F. Nº:	HOJA Nº:

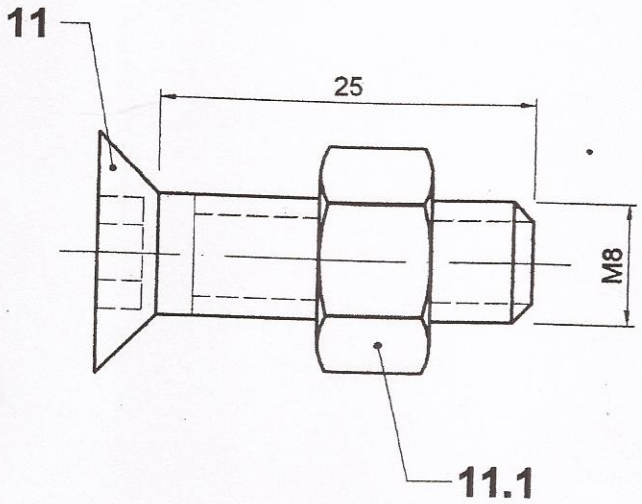

11 ***Tornillo y***

11.1 ***Tuerca***

NOTA: - Las medida están en mm, salvo indicación contraria.

Nº	CANT.	DESCRIPCIÓN	MATERIAL	OBSERVACIÓN
11.1	584	Tuerca M8	6.6	
11	584	Tornillo FHC 90º M8 x 25	6.6	Cab. Avell. Vaciado Hex.

Pieza Nº 11

Balde - Elevador

Descargador

ESC. *2:1*

I.N.C.

C.I.P. - Villota

PROY.:	FECHA:
DIB.: A.D.F.L.	FECHA: 05/02/2015
VER.:	FECHA:
VER.:	FECHA:
C.F. Nº:	HOJA Nº:

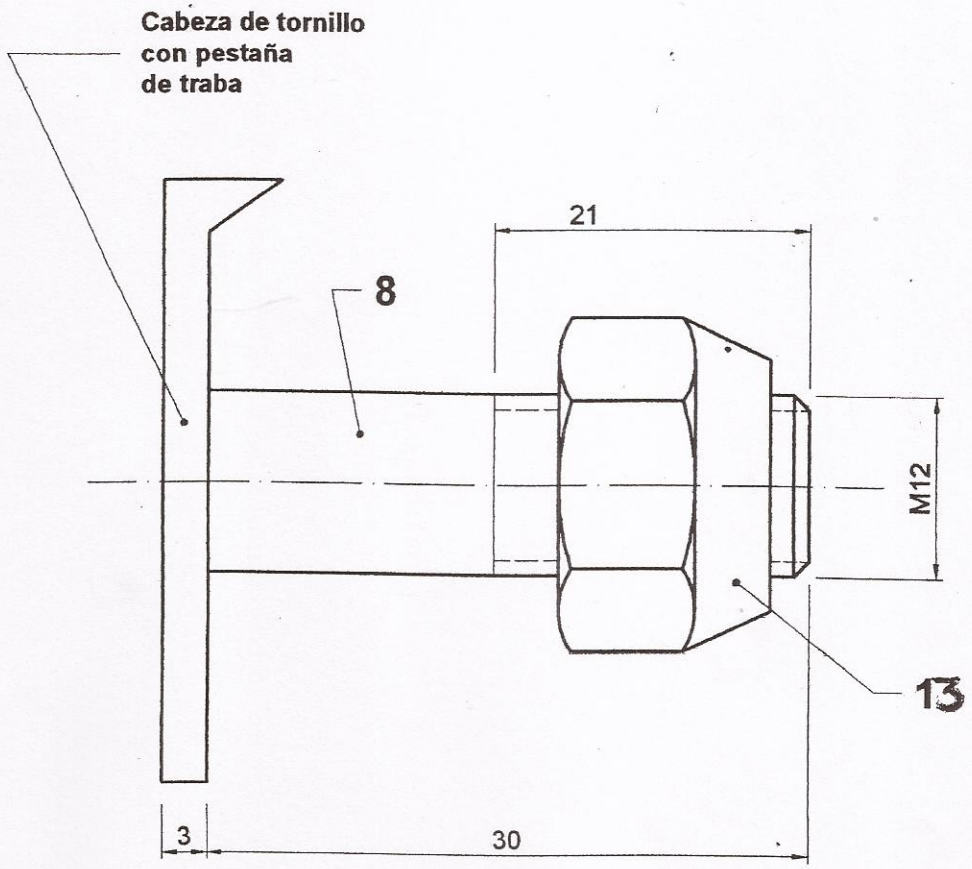

8 Tornillo Cabeza Esp.
y
13 Tuerca Autotrabante

NOTA: - Las medida están en mm, salvo indicación contraria.

Nº	CANT.	DESCRIPCIÓN	MATERIAL	OBSERVACIÓN
13	730	Tuerca Autotrabante M12	Acero	Trabante por deform. de filete
8	690	Tornillo esp. M12 x 30	6.6	Cabeza con traba

I.N.C
C.I.P. - Villeta

Pieza Nº 8 y 13

Balde - Elevador

Descargador

ESC. 2:1

PROY.:		FECHA:	
DIB.:	A.D.F.L.	FECHA:	05/02/2015
VER.:		FECHA:	
VER.:		FECHA:	
C.F. Nº:		HOJA Nº:	

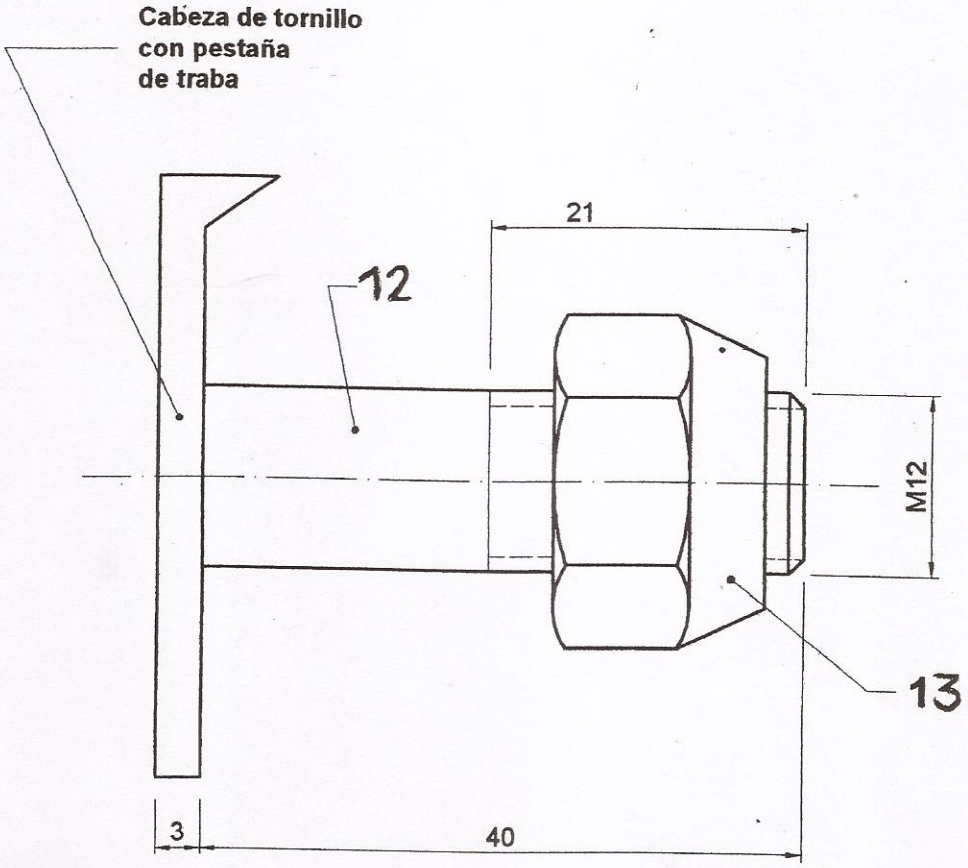

12 Tornillo Cabeza Esp.
y
13 Tuerca Autotrabante

NOTA: - Las medida están en mm, salvo indicación contraria.

Nº	CANT.	DESCRIPCIÓN	MATERIAL	OBSERVACIÓN
13	790	Tuerca Autotrabante M12	Acero	Trabante por deform. de filete
12	40	Tornillo esp. M12 x 40	6.6	Cabeza con traba

I.N.C.
C.I.P. - Villeta

Pieza Nº 12 y 13

Balde - Elevador

Descargador

ESC. 2:1

PROY.:		FECHA:	
DIB.:	A.D.F.L.	FECHA:	05/02/2015
VER.:		FECHA:	
VER.:		FECHA:	
C.F. Nº:		HOJA Nº:	