PLANOS

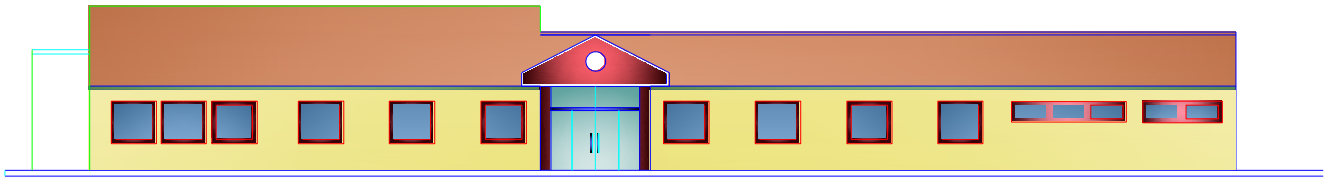

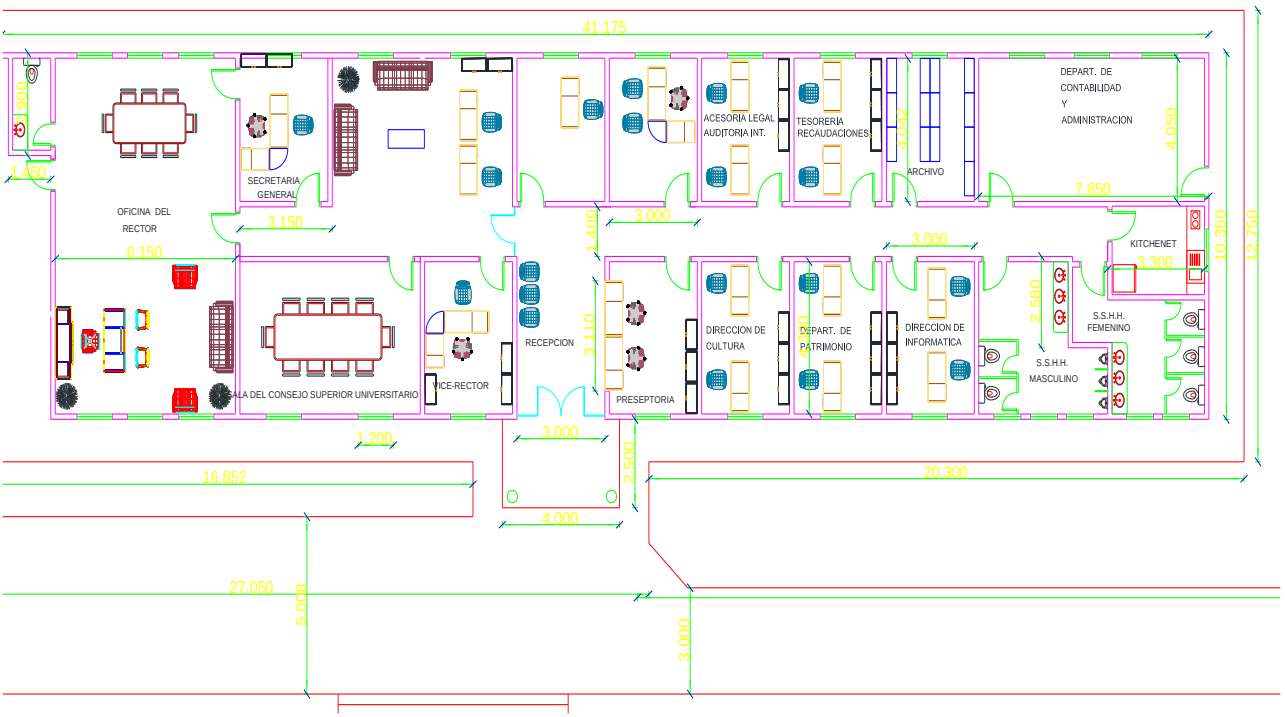
41.175
OFICINA DEL RECTOR
SECRETARIA GENERAL
SALA DEL CONSEJO SUPERIOR UNIVERSITARIO
VICE-RECTOR
RECEPCION
PRESEPTORIA
ACESORIA LEGAL AUDITORIA INT.
TESORERIA RECAUDACIONES
ARCHIVO
DEPART. DE CONTABILIDAD Y ADMINISTRACION
KITCHENET
DIRECCION DE CULTURA
DEPART. DE PATRIMONIO
DIRECCION DE INFORMATICA
S.S.H.H. MASCULINO
S.S.H.H. FEMENINO
1.900
1.450
6.150
3.150
3.000
1.400
3.110
7.850
4.050
10.350
12.750
3.300
2.580
1.200
16.852
20.300
2.500
4.000
27.050
5.008

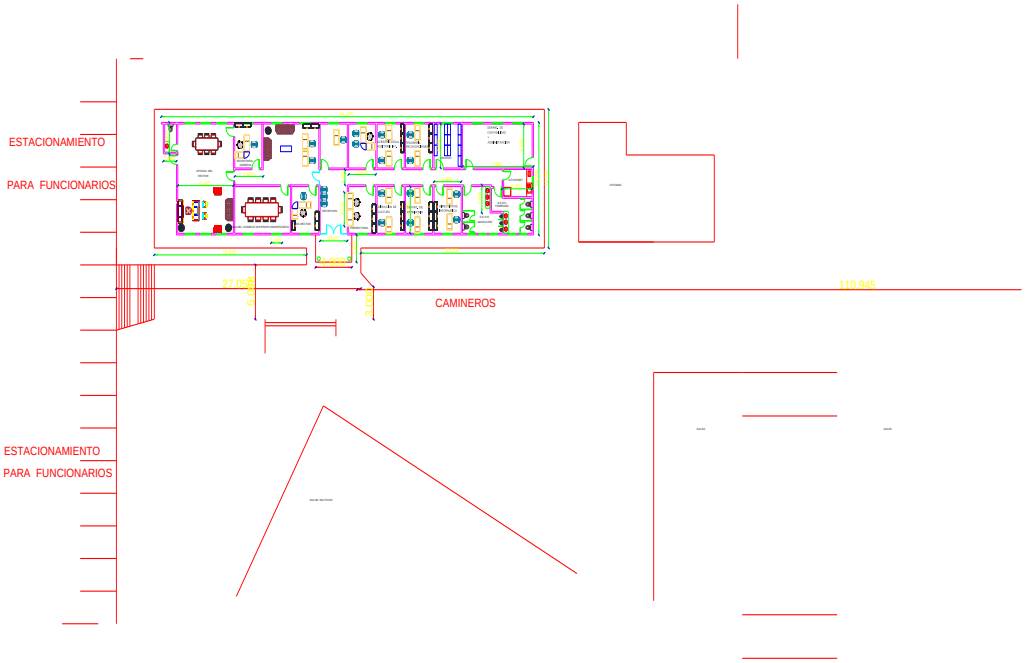
ESTACIONAMIENTO
PARA FUNCIONARIOS
27.05
110.945
CAMINEROS
ESTACIONAMIENTO
PARA FUNCIONARIOS