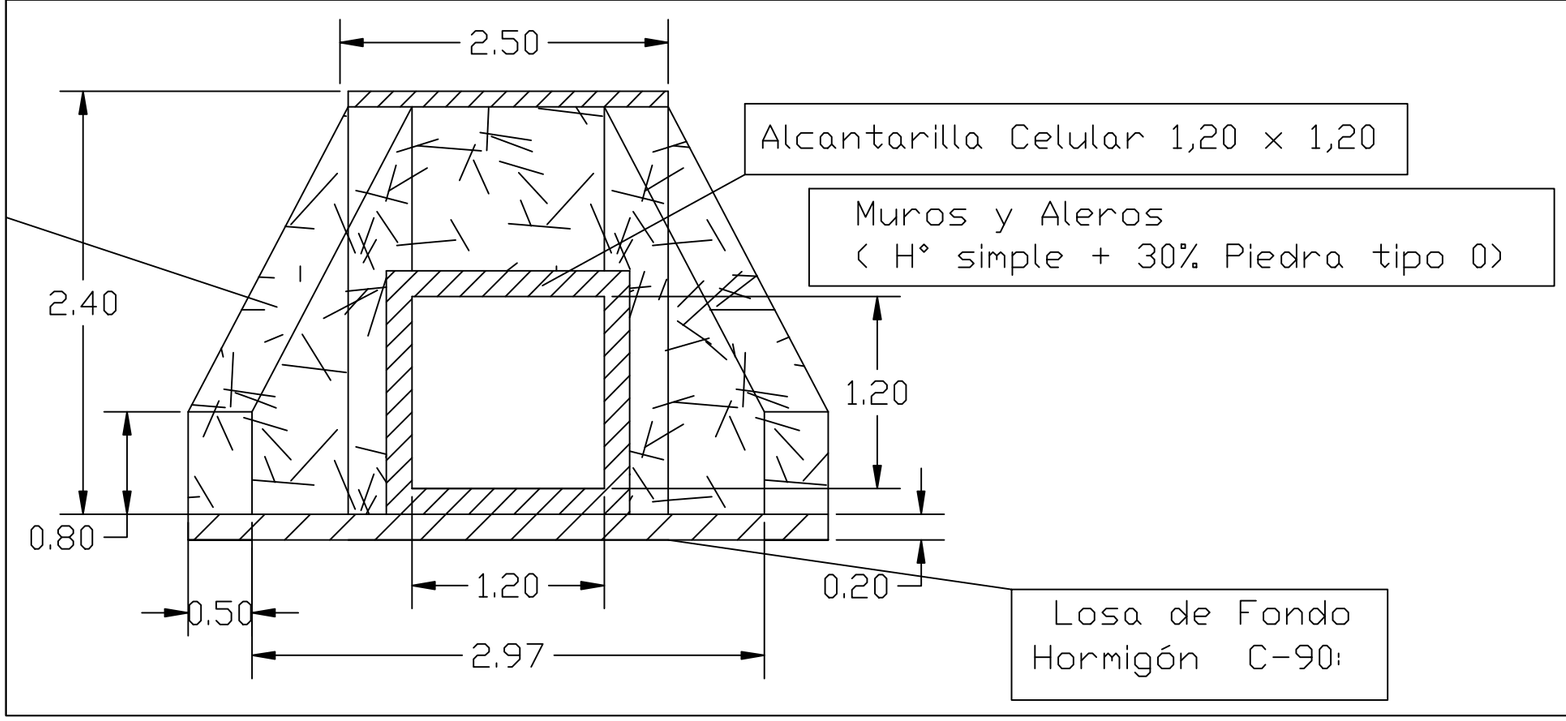

MUNICIPALIDAD DE SAN CRISTOBAL

OBRA: CONSTUCCION DE ALCANTARILLA CELULAR

UBICACION:

_Campo Alegre.Distrito San Cristóbal

PROYECTO: ING. CESAR CRISTALDO

FECHA : FEB / 2.019 **ESCALA** S/E

PROYECTISTA

V° B°