MUNICIPALIDAD DE GRAL. FRANCISCO ISIDORO ESQUIN
Intendencia Municipal
RUC. 80006017 - 2

Gral. F.I. Resquín, 01 de Octubre de 2010.-

Señores:
Municipalidad de Gral. F.I.Resquin

La Unidad Operativa de Contrataciones de la Municipalidad de la Ciudad de Gral. F. I. Resquin tiene el agrado de dirigirse a Usted/es, a fin de remitirle la Aclaración DEL ERROR EN CALCULOS DE CANTIDADES DE METROS CUBICOS Y METROS CUADRADOS ,para que sea incorporada en la Carta de Invitación, del llamado a Contratación Directa **Nº 03/2010,ID Nº 200783"** CONSTRUCCION DE MURALLA DE MAMPOSTERIA ".-

ACLARACION

1. En las condiciones requeridas en los documentos de este procedimiento de contratación directa, ofrecemos proveer los Bienes/Servicios cuya descripción y precios unitarios y totales, incluidos los tributos o gravámenes que correspondieran, se indican en la planilla siguiente:

Lista de Cantidades y sus Precios
(Planilla de Cómputo Métrico y Presupuesto)

1	2	3	4	5	6	7
Item	**Código de Catálogo**	**Descripción** *[indicar la descripción de los trabajos a realizar]*	**Unidad de Medida** *[indicar la unidad de medida]*	**Cantidad** *[indicar la cantidad de los trabajos a realizar]*	**Precio unitario** (IVA incluido si correspondiese) *[indicar el precio unitario por item]*	**Precio Total** (IVA incluido si correspondiese) *[indicar el precio total por item]*
		Const. De Muralla de Mampostería				
1		Cimiento de PBC	m3	60,00		
2		Zapatas de HºAº	m3	3,20		
3		Mampostería de nivelación de lad. Comunes 0,30	m2	75,00		
4		Mampostería de elevación de lad. Comunes 0,15	m2	375,00		
5		Pilares de HºAº	m3	8,00		
6		Portón de Verja de Hierro de 4 mts	Gl	3,00		
7		Portón de Verja de Hierro de 1x1/2 de 2.80 mts	Gl	1,00		
			TOTAL			

Sin otro particular le saludo muy atentamente

MUNICIPALIDAD DE GRAL. F.I. RESQUIN - RESPONSABLE -
Veli Andrés Correa
Responsable de la UOC

MUNICIPALIDAD DE GRAL. F.I. RESQUIN - INTENDENCIA -
Sr. Lorenzo Correa Ojeda
Intendente Municipal

DETALLE DE MURALLA

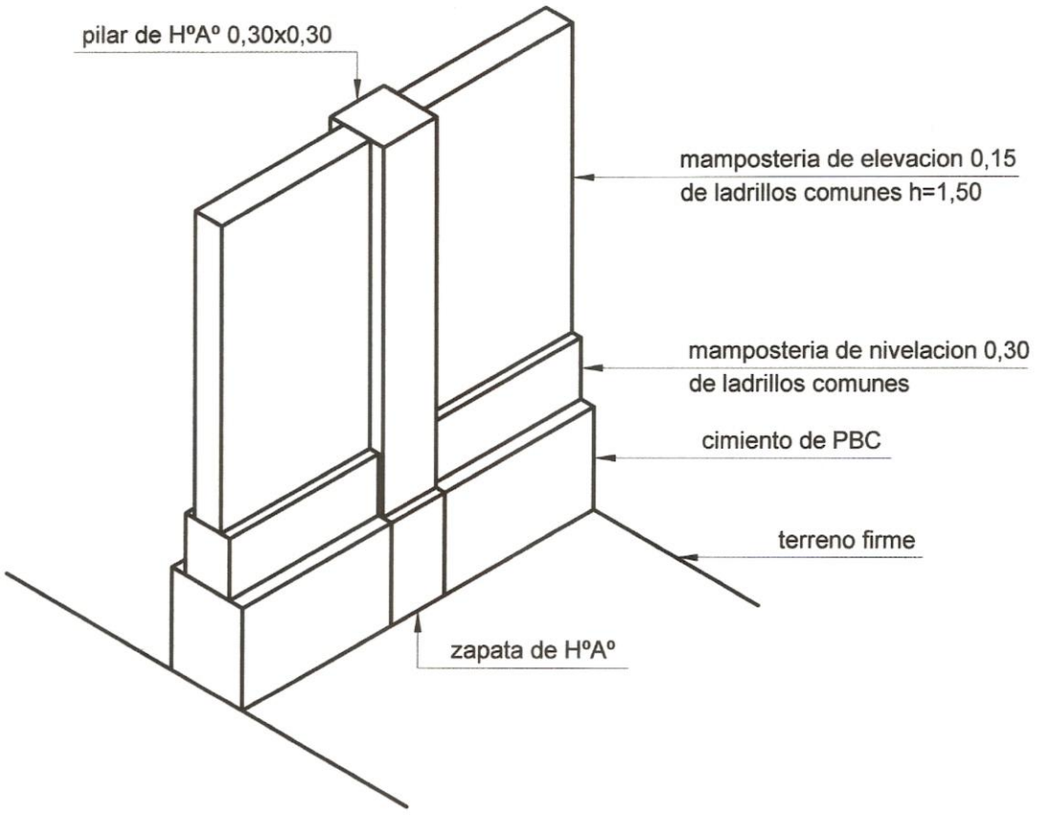

Ueli Andrés Correa
Responsable de la UOC

Sr. Lorenzo Correa Ojeda
Intendente Municipal