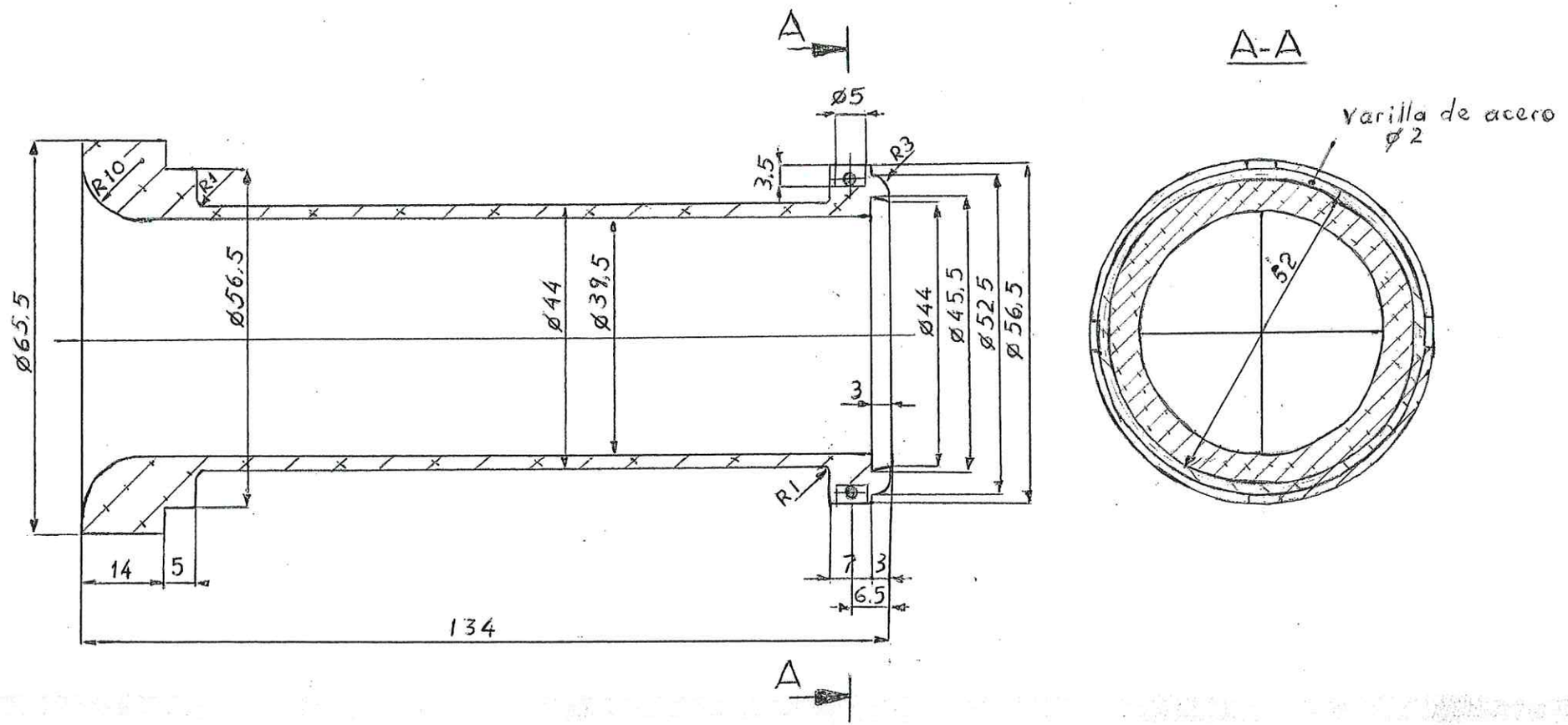

Rec.	Ant.	Designación			Material		Peso	Observaciones
Esc.	Peso	Piezas	Material	C		Recibe		I. N. C.
11		12		D	M. Pequeña		16-01-90	
		Conjuntos	Codificación	V				

BOCA DE GOMA

MECANISMO DE SALIDA MAQ. FLUX

5C2-12/28

Nº de Plano

Sustituye a

HOJA Nº