CAMARA DECANTADORA - DESECHOS DE MATADERO

PLANTA ACOTADA
ESC: 1:50

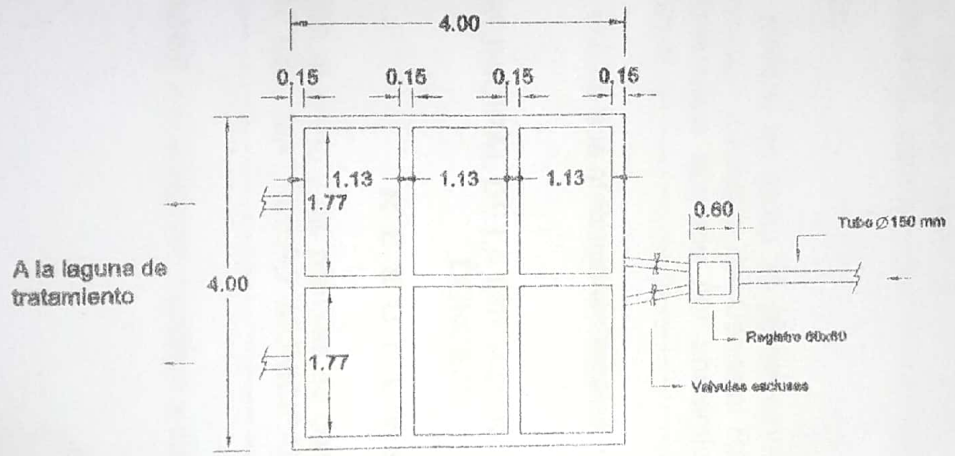

CORTE

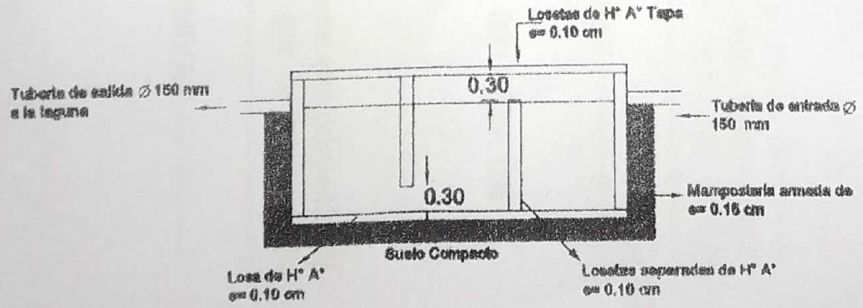

Scanned by CamScanner