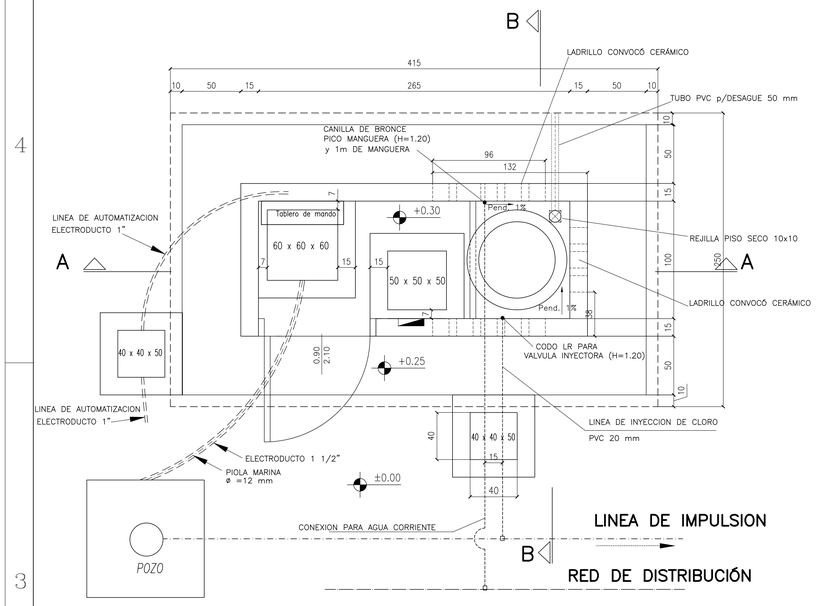

PLANTA DE CASETA

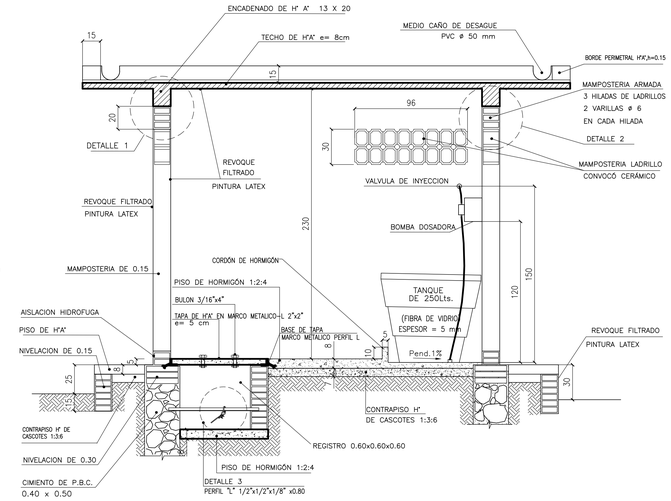

CORTE AA

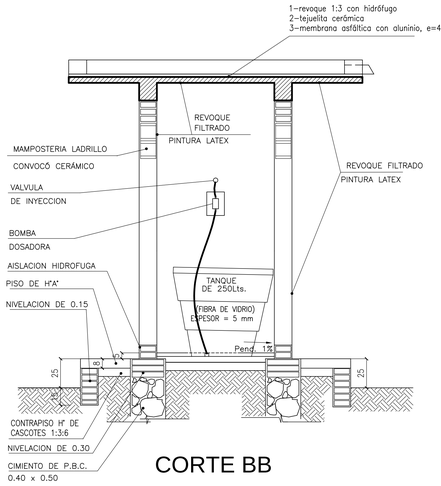

CORTE BB

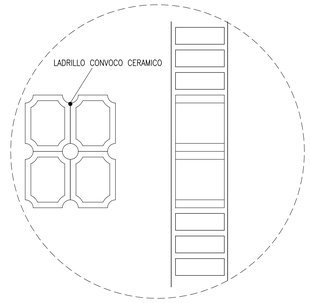

DISPOSICION DE LADRILLOS
PARA ENCASTRE

DETALLE 1 ESC 1:25

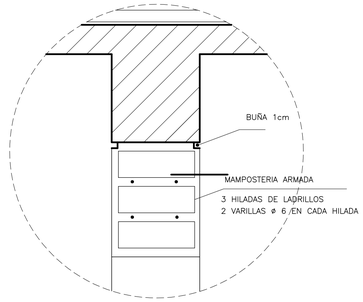

DETALLE 2 ESC 1:20

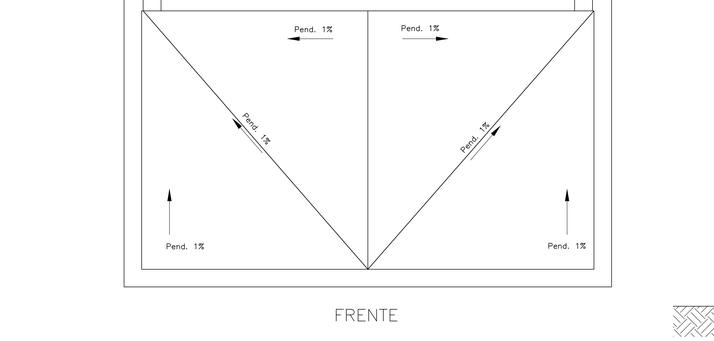

PLANTA TECHO

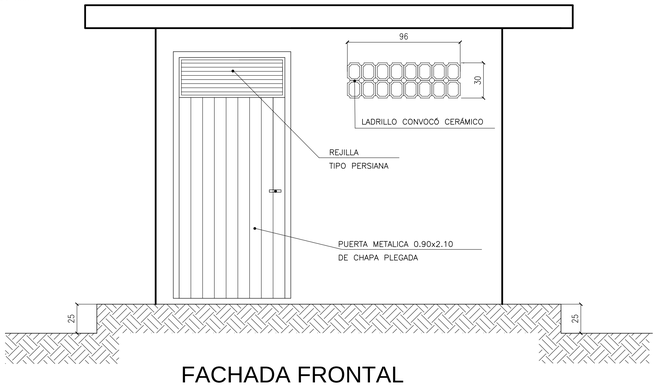

FACHADA FRONTAL

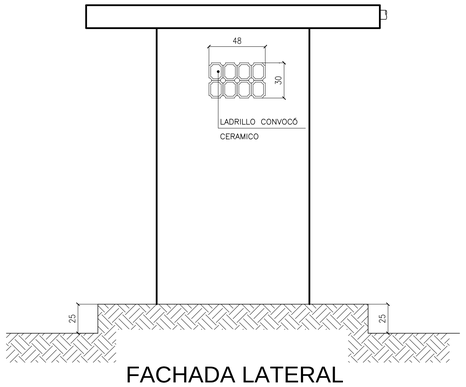

FACHADA LATERAL

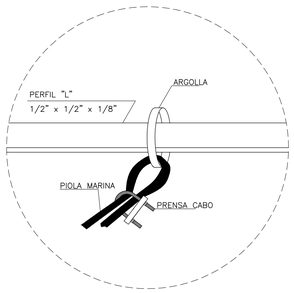

DETALLE 3 S/E

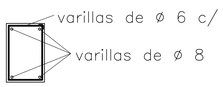

DETALLE DE ENCADENADO

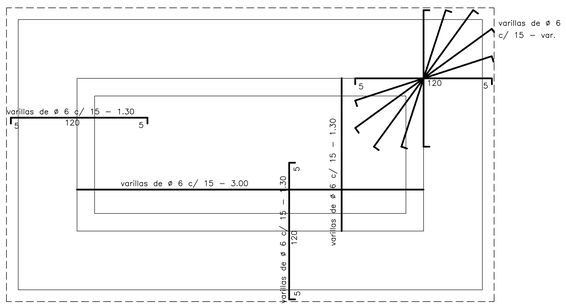

PLANTA DE ENCOFRADO

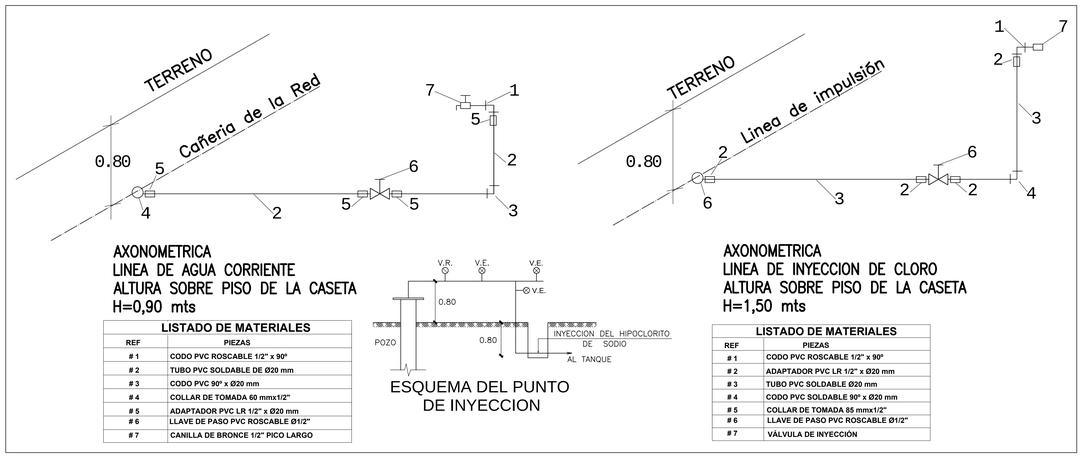

AXONOMETRICA
LINEA DE AGUA CORRIENTE
ALTURA SOBRE PISO DE LA CASETA
H=0,90 mts

LISTADO DE MATERIALES	
REF	PIEZAS
# 1	CODO PVC ROSCABLE 1/2" x 90°
# 2	TUBO PVC SOLDABLE DE Ø20 mm
# 3	CODO PVC 90° x Ø20 mm
# 4	COLLAR DE TOMADA 60 mmx1/2"
# 5	ADAPTADOR PVC LR 1/2" x Ø20 mm
# 6	LLAVE DE PASO PVC ROSCABLE Ø1/2"
# 7	CANILLA DE BRONCE 1/2" PICO LARGO

ESQUEMA DEL PUNTO
DE INYECCION

AXONOMETRICA
LINEA DE INYECCION DE CLORO
ALTURA SOBRE PISO DE LA CASETA
H=1,50 mts

LISTADO DE MATERIALES	
REF	PIEZAS
# 1	CODO PVC ROSCABLE 1/2" x 90°
# 2	ADAPTADOR PVC LR 1/2" x Ø20 mm
# 3	TUBO PVC SOLDABLE Ø20 mm
# 4	CODO PVC SOLDABLE 90° x Ø20 mm
# 5	COLLAR DE TOMADA 85 mmx1/2"
# 6	LLAVE DE PASO PVC ROSCABLE Ø1/2"
# 7	VÁLVULA DE INYECCIÓN

NOTA: LAS MEDIDAS ESTAN INDICADAS EN CENTIMETROS.

MINISTERIO DE SALUD PÚBLICA Y BIENESTAR SOCIAL
SERVICIO NACIONAL DE SANEAMIENTO AMBIENTAL
SENASA

SISTEMA DE ABASTECIMIENTO DE AGUA POTABLE
CASETA DE OPERACIONES TIPO 4A
PLANTA GENERAL

PAYSRI
Prestamo N° 2222/OC -PR

ESCALA	FECHA	NOMBRE ARCHIVO
1/25	08/ 2013	Caseta_4A-PG.dwg

LAMINA
1-3