PARAGUAY TODOS

INSTITUTO DE PREVISIÓN SOCIAL

LICITACIÓN PÚBLICA NACIONAL N° 69/10

"Adquisición de Accesorios y Repuestos para Equipos Informáticos"

ADENDA N° 3

Asunción, 16 de diciembre de 2010.

AL OFERENTE:

Con relación a la Licitación Publica Nacional N° 69/10 **"Adquisición de Accesorios y Repuestos para Equipos Informáticos"**, modalidad de Subasta a la Baja Electrónica, les informamos cuanto sigue:
La recepción de ofertas se iniciará en fecha 28 de diciembre de 2010 a las 08:00 horas, hasta el 29 de diciembre de 2010 a las 08:00 horas, y el inicio de la etapa competitiva será el 29 de diciembre de 2010 a las 08:10 horas desde el Grupo N° 1 al Grupo N° 30 y el 30 de diciembre de 2010 a las 08:10 horas desde el Grupo N° 31 al Grupo N° 57, en la Dirección de Sesión Publica: www.dncp.gov.py/sbe.

CONSULTA1:
Item N° 23 solicitan *"Kit de rodillos para impresora OKI B6300"*. Al respecto solicitamos nos confirmen si la solicitud corresponde al Kit de Rodillo de Alimentación de papel, cuyo código original es 53355691. Esta consulta se debe a fin de evitar confusiones al momento de ofertar e importar, ya que también existe el rodillo btr.

RESPUESTA:
Corresponde al Kit de Rodillo de Alimentación de papel. El Nro. de Parte es el siguiente:

53355691	Kit de rodillos para impresora OKI B6300

CONSULTA 2:
Item N° 24 *"Sensor de cubierta para impresora OKI B6300"*. Al respecto solicitamos que se agregue a las especificaciones técnicas, el código original del repuesto que es 50422213.

RESPUESTA:
El Nro. de Parte es el siguiente:

50422213	Sensor de cubierta para impresora OKI B6300

CONSULTA 3:
Item N° 25 *"Sensor de toner para impresora OKI B6300"*. Al respecto solicitamos que se agregue a las especificaciones técnicas, el código original del repuesto que es 50421301.

RESPUESTA:
El Nro. de Parte es el siguiente:

50421301	Sensor de toner para impresora OKI B6300

CONSULTA 4:
Item N° 26 *"Guía de alta para impresora OKI B6300"*. Al respecto solicitamos que se agregue a las especificaciones técnicas, el código original del repuesto que es 50231570.

INSTITUTO DE PREVISION SOCIAL
Ing. Ind. Priscila T. Flor López
Jefa de Sección - Gestión de Ofertas
Dpto. de Licitaciones - D.G.B.S

RESPUESTA:
El Nro. de Parte es el siguiente:

50231570	Guia alta para impresora OKI B6300

CONSULTA 5:
Item Nº 27 *"Bandeja 1 para impresora OKI B6300"*. Al respecto solicitamos que se agregue a las especificaciones técnicas, el código original del repuesto que es 50229870.

RESPUESTA:
El Nro. de Parte es el siguiente:

50229870	Bandeja B1 para impresora OKI B6300

CONSULTA 6:
Item Nº 28 *"Bandeja 2 para impresora OKI 6300"*. Al respecto solicitamos que se agregue a las especificaciones técnicas, el código original del repuesto que es 50229930.

RESPUESTA:
El Nro. de Parte es el siguiente:

50229930	Bandeja B2 para impresora OKI B6300

CONSULTA 7:
Item Nº 29 *Cabezal para impresora OKI POS 405"*. Al respecto solicitamos que nos confirmen que se refiere al modelo del cabezal DP8901R. En caso de ser así agregar a las especificaciones técnicas, el código original del repuesto que es 50134301.
La solicitud de los códigos, se debe a que son los que figuran en el manual de Partes y Repuestos de Servicio Técnico para impresoras OKI. De esta manera, la Institución tendrá la seguridad de adquirir un repuesto original y correspondiente al modelo de impresora.

RESPUESTA:
El Nro. de Parte es el siguiente:

50134301	Cabezal para impresora OKI POST 405

CONSULTA 8:
Item Nº 22 "Kit de Mantenimiento para impresora Xerox Phaser 5500". Al respecto consulto si la Convocante solicita el Kit de Mantenimiento de Alto rendimiento que es para 300.000 páginas cuyo código original de la marca es 109R00732. Esto se debe a que existe Kit de mantenimiento que no rinde lo que indica los patrones referenciales (catálogos) y al no especificar, existiría diferencias técnicas y económicas al ofertar.

RESPUESTA:
El Nro. de Parte es el siguiente:

109R00732	Kit de mantenimiento para impresora Xerox Phaser 5500

CONSULTA 9:
Servipro S.R.L. como distribuidor Autorizado para comercializar productos de las marca OKI DATA y brindar asistencia técnica a los mismos en la República del Paraguay, solicita a la Convocante en o que

INSTITUTO DE PREVISIÓN SOCIAL
Ing. Ind. Priscila T. Flor López
Jefa de Sección - Gestión de Ofertas
Dpto. de Licitaciones - D.G.B.S

compete a sus propios ítems exclusivamente productos de la marca OKI (ítems Nº 23 al 29) se incluyan la especificación que deban ser "Nuevos, originales, no remanufacturados, reacondicionados ni genéricos". Así como también presentar el Certificado o Carta de Representación otorgada por el fabricante o la empresa representante en Paraguay. En el caso de ser distribuidor deberá presentar además del documento mencionado, el Certificado de ser distribuidor. Para todos los casos dichos documentos deberá estar vigente o actualizado. (Periodo 2009/2010).

RESPUESTA:

Los repuestos ofertados deberán ser nuevos, originales, no remanufacturados, ni reacondicionados ni genéricos.

Se requerirá autorización del fabricante, de acuerdo al formulario anexo o Presentar documentos que acrediten que el Oferente es fabricante del producto que oferta.

Tratándose de Agente, Distribuidor o Representante para el Paraguay, deberá presentar la documentación expedida por el fabricante o Agente Regional, que deberá estar inscripta en el Registro Público de Comercio, Sección Representaciones.

En el caso de Representantes o distribuciones entre Empresas locales, se deberá presentar la documentación que lo acredite como tal.

El IPS se reserva el derecho de rechazar todas aquellas Ofertas correspondientes a empresas cuyas representadas (distribuidor, fabricante) se encuentren en mora en las entregas de los bienes o en la prestación de los servicios, por causas imputables a los mismos, respecto de otro u otros contratos anteriores celebrados con el IPS.

El IPS desestimará las ofertas de la empresa de la cual es representante como distribuidora o fabricante si la misma se halla en mora como deudores del Fisco o La seguridad social (en este caso el IPS).

CONSULTA 10:

En cuanto al Plan de Entregas, la Convocante establece que: *"la primera orden de entrega será emitida como máximo a los 10 días hábiles posteriores a la firma del Contrato. El plazo de entrega límite de los repuestos / accesorios es de 5 (cinco) días hábiles a partir de la recepción de la Orden de Entrega"*. En referencia a los ítem Nº 23 al 29 solicitamos tengan a bien extender el plazo de entrega a 30 días y las cantidades máximas a 60 días. Debido a que la procedencia de las mercaderías , las paralizaciones de movimiento s de stock por toma de inventarios anuales de cierre, los días festivos propios de las celebraciones del mes de diciembre, el alto tránsito de cargas que durante los mese de noviembre y diciembre, y los problemas que son de público conocimiento, tales como la bajante del río, los puerto alternos autorizados por la ANNP para apalear este inconveniente, los problemas portuarios en Argentina, termina retrasando el tránsito de las mercaderías importadas. Si bien, es nuestra intención ingresar la orden en caso de ser adjudicados, al momento de recibirla, no podemos desconocer estos sucesos que terminan afectando el tiempo previsto por la Convocante, por lo que apelamos a su buena fe y disposición para tener en cuenta nuestra solicitud.

RESPUESTA:

Se sustituye el Plan de Entregas por el siguiente:

Los repuestos/accesorios serán entregados en la Dirección de Informática, según **Ordenes de Entrega** que serán emitidas acorde a la necesidad por el Administrador del Contrato y con el Vº Bº del mismo.

La primera Orden de Entrega será emitida como máximo a los **10 días hábiles** posteriores a la firma del contrato. El plazo de entrega límite de los repuestos / accesorios será de 30 días calendario, a partir de la recepción de la Orden de Entrega

Las demás órdenes de entrega serán emitidas según necesidad y el plazo de entrega límite de los repuestos/accesorios es de **5 (cinco)** días hábiles a partir de la recepción de la **Orden de Entrega**.

Por cada entrega será emitida un Acta de Recepción Provisoria, a excepción de la última por la que se emitirá el Acta de Recepción Definitiva.

INSTITUTO DE PREVISION SOCIAL
Ing. Ind. Priscila T. Flor López
Jefa de Sección - Gestión de Ofertas

CONSULTA 11:
Ítem 1: Fuente de alimentación para impresoras Lexmark T630 Original 220V/50Hz. **Consultamos:** Podrían indicar el número de parte correspondiente a lo solicitado?. Sin ello resulta muy difícil cotizar los repuestos.

RESPUESTA:
El Nro. de Parte es el siguiente:

56P1372	Fuente de alimentación para impresora Lexmark T630 Original 220V/50Hz

CONSULTA 12:
Item 2: Kit de mantenimiento para impresora Lexmark, T630. **Consultamos:** Podrían indicar el numero de parte correspondiente a lo solicitado?. Sin ello resulta muy difícil cotizar los repuestos.

RESPUESTA:
El Nro. de Parte es el siguiente:

56P1412	Kit de mantenimiento para impresora Lexmark T630

CONSULTA 13:
Ítem 3: Guía Frontal Levanta hoja para impresora Lexmark, T630. **Consultamos:** Podrían indicar el numero de parte correspondiente a lo solicitado?. Sin ello resulta muy difícil cotizar los repuestos.

RESPUESTA:
El Nro. de Parte es el siguiente:

99A1525	Guia frontal levanta hoja para impresora Lexmark T630

CONSULTA 14:
Ítem 4: Kit de rodillos para impresora Lexmark T630. **Consultamos:** Podrían indicar el numero de parte correspondiente a lo solicitado?. Sin ello resulta muy difícil cotizar los repuestos.

RESPUESTA:
El Nro. de Parte es el siguiente:

99A0039	Kit de rodillos para impresora Lexmark T630

El Nro. de Parte corresponde a un rodillo, pero necesitamos en una cantidad de 4 Unidades, por lo cual lo denominamos Kit.

CONSULTA 15:
Ítem 5: Cubierta frontal para impresora Lexmark , T630. **Consultamos:** Podrían indicar el numero de parte correspondiente a lo solicitado?. Sin ello resulta muy difícil cotizar los repuestos.

RESPUESTA:
El Nro. de Parte es el siguiente:

56P1309	Cubierta frontal para impresora Lexmark T630

INSTITUTO DE PREVISIÓN SOCIAL
Ing. Ind. Priscila T. Flor López
Jefa de Sección - Gestión de Ofertas
Dpto. de Licitaciones - D.G.B.S

CONSULTA 16:
Ítem 6: Rodillo limpiador para impresora Lexmark, T630. **Consultamos:** Podrían indicar el numero de parte correspondiente a lo solicitado?. Sin ello resulta muy difícil cotizar los repuestos.

RESPUESTA:
El Nro. de Parte es el siguiente:

56P1357	Rodillo limpiador para impresora Lexmark T630

CONSULTA 17:
Ítem 7: Engranaje de fusor para impresora Lexmark, T 630. **Consultamos:** Podrían indicar el numero de parte correspondiente a lo solicitado?. Sin ello resulta muy difícil cotizar los repuestos.

RESPUESTA:
No posee número de parte en el manual, debido a que es parte integrante del fusor. Se adjunta gráfico correspondiente (gráfico Nº 1)

Gráfico Nº 1 Lexmark T.630

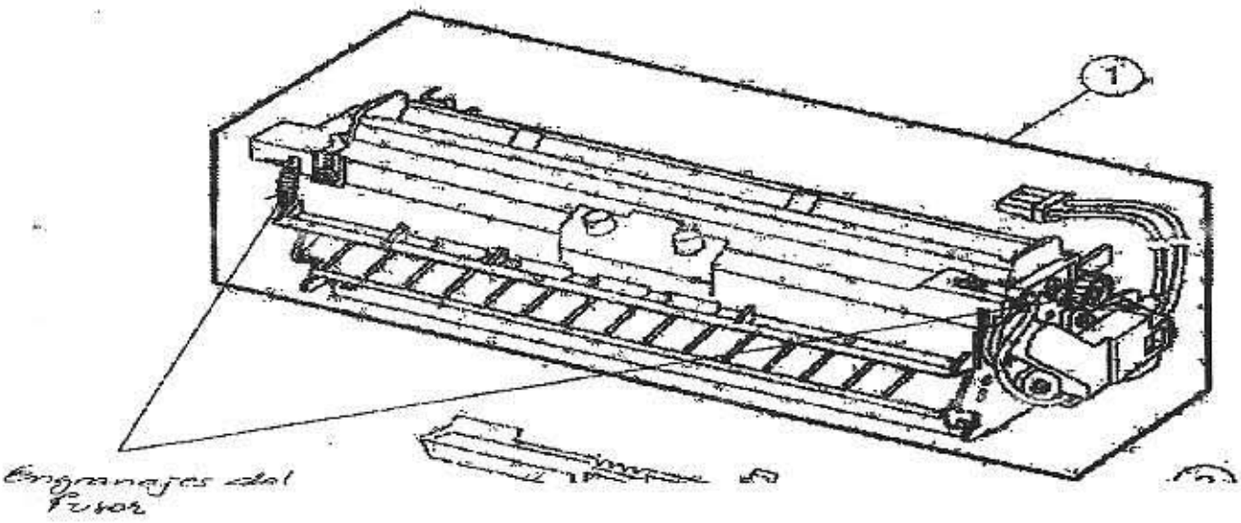

CONSULTA 18:
Ítem 8: Fuente de alimentación para Impresora Lexmark T640, original 220V/ 50Hz. **Consultamos:** Podrían indicar el numero de parte correspondiente a lo solicitado?. Sin ello resulta muy difícil cotizar los repuestos.

RESPUESTA:
El Nro. de Parte es el siguiente:

40X4270	Fuente de alimentación para impresora Lexmark T640 Original 220V/50Hz

INSTITUTO DE PREVISION SOCIAL
Ing. Ind. Priscila T. Flor López
Jefa de Sección - Gestión de Ofertas
Dpto. de Licitaciones - D.G.B.S

CONSULTA 19:
Ítem 9: Kit de mantenimiento para impresora Lexmark, T640. Consultamos: Podrían indicar el numero de parte correspondiente a lo solicitado?. Sin ello resulta muy difícil cotizar los repuestos.

RESPUESTA:
El Nro. de Parte es el siguiente:

40X0101	Kit de mantenimiento para impresora Lexmark T640

CONSULTA 20:
Ítem 10: Guía frontal levanta hoja para impresora Lexmark, T640. Consultamos: Podrían indicar el numero de parte correspondiente a lo solicitado?. Sin ello resulta muy difícil cotizar los repuestos.

RESPUESTA:
El Nro. de Parte es el siguiente:

40X0040	Guia frontal levanta hoja para impresora Lexmark T640

CONSULTA 21:
Ítem 11: Kit de rodillos para impresora Lexmark, T640. Consultamos: Podrían indicar el numero de parte correspondiente a lo solicitado?. Sin ello resulta muy difícil cotizar los repuestos.

RESPUESTA:
El Nro. de Parte es el siguiente:

40X0039	Kit de rodillos para impresora Lexmark T640

El Nro. de Parte corresponde a un rodillo, pero necesitamos en una cantidad de 4 Unidades, por lo cual lo denominamos Kit.

CONSULTA 22:
Ítem 12: Cubierta frontal para impresora Lexmark, T640. Consultamos: Podrían indicar el numero de parte correspondiente a lo solicitado?. Sin ello resulta muy difícil cotizar los repuestos.

RESPUESTA:
El Nro. de Parte es el siguiente:

40X0017	Cubierta frontal para impresora Lexmark T640

CONSULTA 23:
Ítem 13: Rodillo limpiador para impresota Lexmark, T640. Consultamos: Podrían indicar el numero de parte correspondiente a lo solicitado?. Sin ello resulta muy difícil cotizar los repuestos.

RESPUESTA:
El Nro. de Parte es el siguiente:

40X0130	Rodillo limpiador para impresora Lexmark T640

INSTITUTO DE PREVISIÓN SOCIAL
Ing. Ind. Priscila T. Flor López
Jefa de Sección - Gestión de Ofertas
Dpto. de Licitaciones - D.G.E.S

CONSULTA 24:

Ítem 14: Engranaje de fusor para impresora Lexmark, T640. **Consultamos:** Podrían indicar el numero de parte correspondiente a lo solicitado?. Sin ello resulta muy difícil cotizar los repuestos.

RESPUESTA:

No posee número de parte en el manual, debido a que es parte integrante del fusor. Se adjunta gráfico correspondiente (gráfico N° 2)

Gráfico Nº 2

Lexmark T640

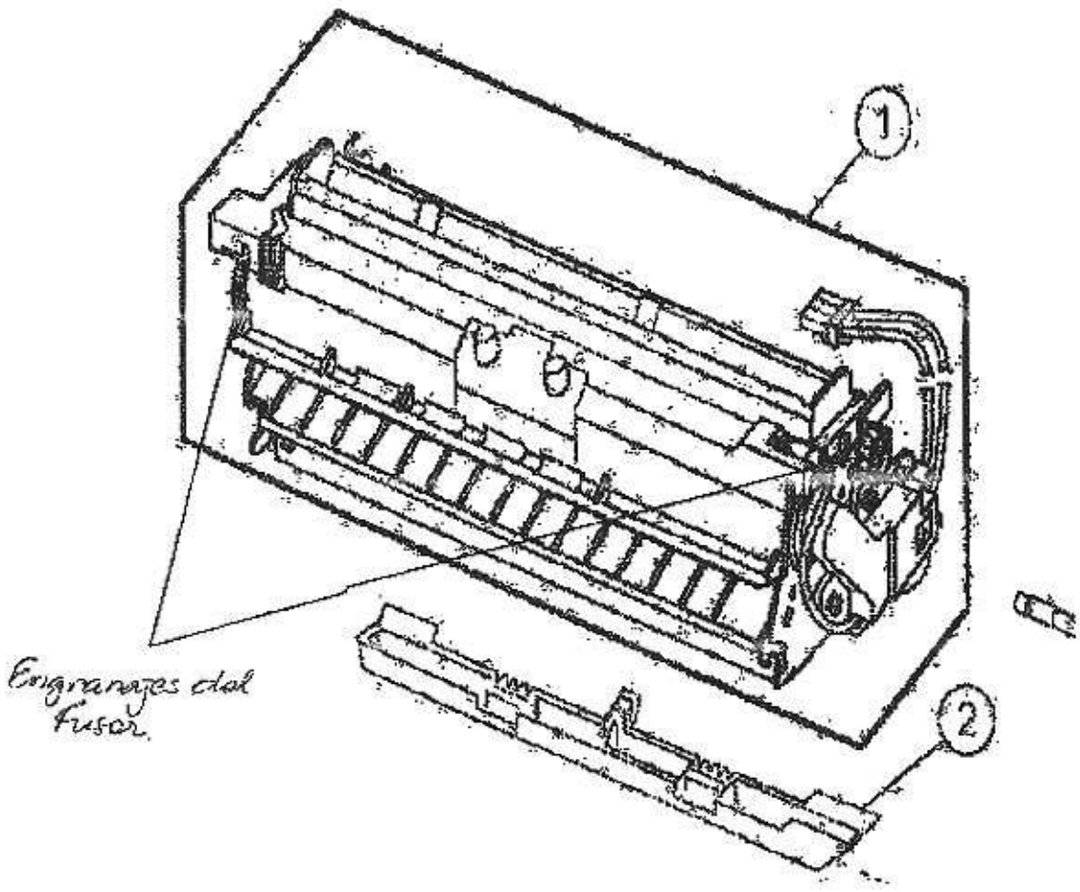

CONSULTA 25:

Ítem 15: Fuente de alimentación para impresora Lexmark. T420, original 220V/ 50Hz. **Consultamos:** Podrían indicar el numero de parte correspondiente a lo solicitado?. Sin ello resulta muy difícil cotizar los repuestos.

RESPUESTA:

El Nro. de Parte es el siguiente:

56P0627	Fuente de alimentación para impresora Lexmark T420 Original 220V/50Hz

INSTITUTO DE PREVISIÓN SOCIAL
Ing. Ind. Priscila T. Flor López
Jefa de Sección - Gestión de Ofertas
Dpto. de Licitaciones - D.G.B.S

CONSULTA 26:
Ítem 16: Kit de mantenimiento para impresora Lexmark, T420. Consultamos: Podrían indicar el numero de parte correspondiente a lo solicitado?. Sin ello resulta muy difícil cotizar los repuestos.

RESPUESTA:
El Nro. de Parte es el siguiente:

56P2041	Kit de mantenimiento para impresora Lexmark T420

CONSULTA 27:
Ítem 17: Guía frontal levanta hoja para impresora Lexmark, T420. Consultamos: Podrían indicar el numero de parte correspondiente a lo solicitado?. Sin ello resulta muy difícil cotizar los repuestos.

RESPUESTA:
El Nro. de Parte es el siguiente:

56P0658	Guia frontal levanta hoja para impresora Lexmark T420

CONSULTA 28:
Ítem 18: Kit de rodillos para impresora Lexmark, T420. Consultamos: Podrían indicar el numero de parte correspondiente a lo solicitado?. Sin ello resulta muy difícil cotizar los repuestos.

RESPUESTA:
El Nro. de Parte es el siguiente:

56P0660	Kit de rodillos para impresora Lexmark T420

El Nro. de Parte corresponde a un rodillo, pero necesitamos en una cantidad de 4 Unidades, por lo cual lo denominamos Kit.

CONSULTA 29:
Ítem 19: Cubierta frontal para impresora Lexmark, T420. Consultamos: Podrían indicar el numero de parte correspondiente a lo solicitado?. Sin ello resulta muy difícil cotizar los repuestos.

RESPUESTA:
El Nro. de Parte es el siguiente:

56P0610	Cubierta frontal para impresora Lexmark T420

CONSULTA 30:
Ítem 20: Rodillo limpiador para impresora Lexmark, T420. Consultamos: Podrían indicar el numero de parte correspondiente a lo solicitado?. Sin ello resulta muy difícil cotizar los repuestos.

RESPUESTA:
El Nro. de Parte es el siguiente:

56P0640	Rodillo limpiador para impresora Lexmark T420

CONSULTA 31:
Ítem 21: Engranaje de fusor para impresora Lexmark, T420. Consultamos: Podrían indicar el numero de parte correspondiente a lo solicitado?. Sin ello resulta muy difícil cotizar los repuestos.

INSTITUTO DE PREVISION SOCIAL
Ing. Ind. Priscila T. Flor López
Jefa de Sección - Gestión de Ofertas
Dpto. de Licitaciones - D.G.B.S

RESPUESTA:
No posee número de parte en el manual, debido a que es parte integrante del fusor. Se adjunta gráfico correspondiente (gráfico N°3).

Gráfico nº 3 Lexmark T420

lexmark t420 fuser 220V 56P0671

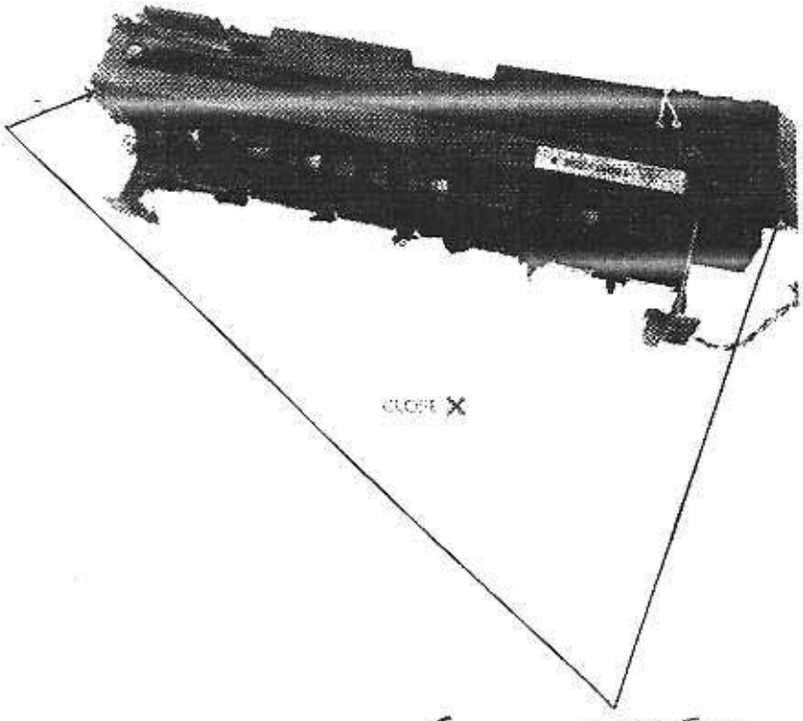

Engranages del fusor

CONSULTA 32:
Ítem 22: Kit de mantenimiento para Impresora Xerox Phaser 5500. Consultamos: Podrían indicar el numero de parte correspondiente a lo solicitado?. Sin ello resulta muy dificil cotizar los repuestos.

RESPUESTA:
El Nro. de Parte es el siguiente:

109R00732	Kit de mantenimiento para impresora Xerox Phaser 5500

CONSULTA 33:
Ítem 32: Fotoconductor para impresora Lexmark E360 dn. Consultamos: Podrían indicar el numero de parte correspondiente a lo solicitado?. Sin ello resulta muy dificil cotizar los repuestos.

RESPUESTA:
El Nro. de parte es el siguiente:

E260X22G	Fotoconductor para impresora Lexmark E360dn

INSTITUTO DE PREVISION SOCIAL
Ing. Ind. Priscila T. Flor López
Jefa de Sección - Gestión de Ofertas
Dpto. de Licitaciones - D.G.B.S

Autorización del Fabricante

Fecha: [*indicar la fecha (día, mes y año) de presentación de la oferta]*
LPN.: *[indicar el número del proceso licitatorio]*
Alternativa No.: *[indicar el No. de identificación si esta es una oferta por una alternativa, si ésta fuera permitida]*

A: _____ *[indicar el nombre completo de la Convocante]*

POR CUANTO

Nosotros *[nombre completo del fabricante]*, como fabricantes oficiales de *[indique el nombre de los bienes fabricados]*, con fábricas ubicadas en *[indique la dirección completa de las fábricas]* mediante el presente instrumento autorizamos a *[indicar el nombre y dirección del Oferente]* a presentar una oferta con el solo propósito de suministrar los siguientes Bienes de fabricación nuestra *[nombre y breve descripción de los bienes]*, y a posteriormente firmar el Contrato.

Por este medio extendemos nuestro aval y plena garantía, conforme a la cláusula 28 de las Condiciones Generales del Contrato, respecto a los bienes ofrecidos por la firma antes mencionada.

Firma: _____
[firma del(los) representante(s) autorizado(s) del fabricante]

Nombre: *[indicar el nombre completo del representante autorizado del Fabricante]*

Cargo: [*indicar cargo]*

Fechado en el día _____ de _____de 200__ *[fecha de la firma]*

Observaciones: *El Oferente solicitará al Fabricante que complete este formulario de acuerdo con las instrucciones indicadas. Esta carta de autorización deberá estar escrita en papel membrete del Fabricante y deberá estar firmado por la persona debidamente autorizada para firmar documentos que comprometan al Fabricante. El oferente deberá incluir en su oferta si así se establece en los Datos De la Licitación.*

INSTITUTO DE PREVISION SOCIAL
Ing. Ind. Priscila T. Flor López
Jefa de Sección - Gestión de Ofertas
Dpto. de Licitaciones - D.G.B.S