Axonometría

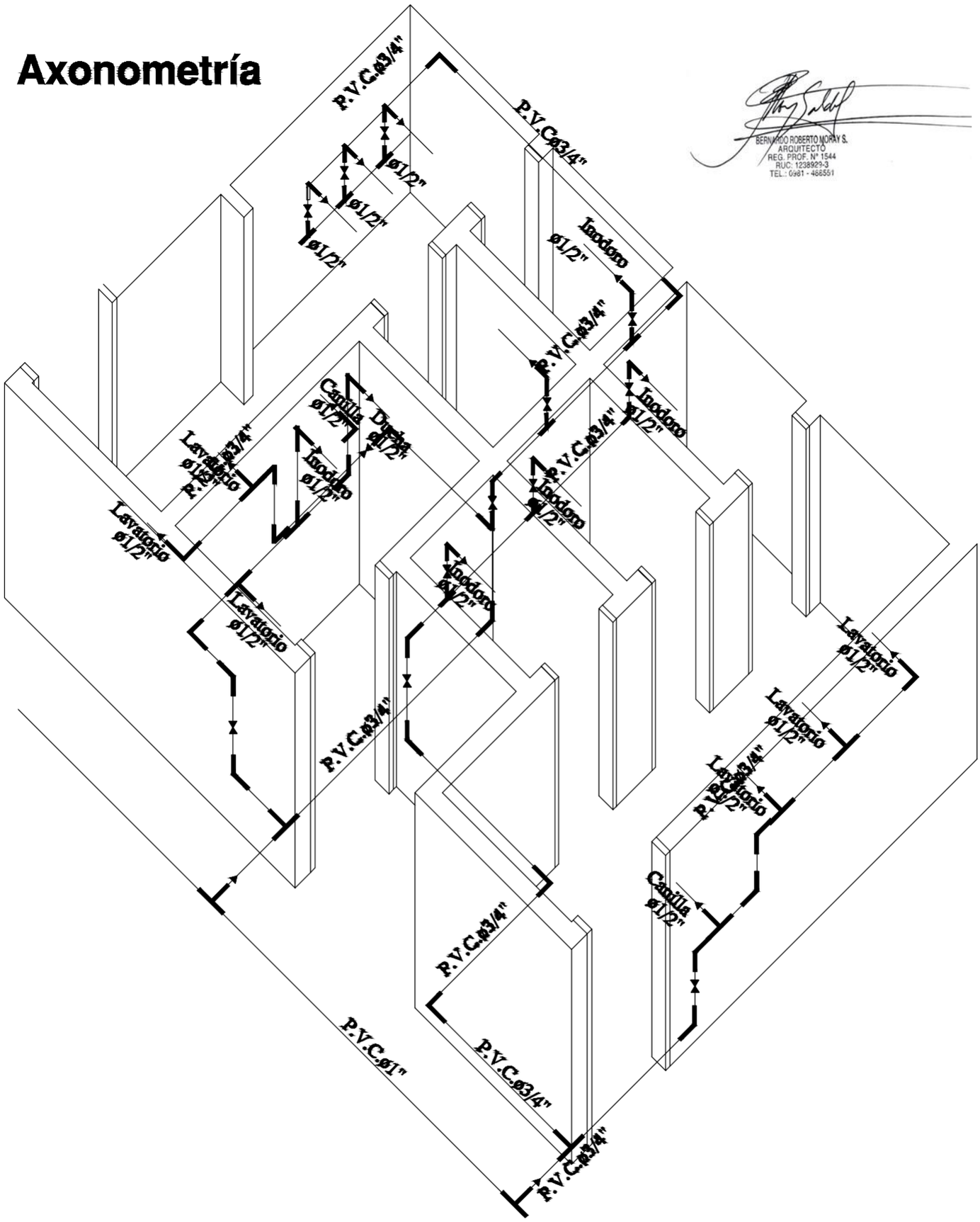

BERNARDO ROBERTO MORAY S.
ARQUITECTO
REG. PROF. N° 1544
RUC: 1238929-3
TEL.: 0981 - 486551

MINISTERIO DE EDUCACION Y CIENCIAS

DIRECCION DE INFRAESTRUCTURA

05

CONSTRUCCIÓN DE SANITARIO TIPO 4.40X6.1S

AXONOMÉTRICA DE DETALLE DE CAÑERÍAS

BERNARDO ROBERTO MORAY S.
ARQUITECTO
REG. PROF. Nº 1544
RUC. 1238929-3
TEL.: 0981 - 468551

SSHH TIPO 4.40 x 6.15
CON TECHO DE TEJAS

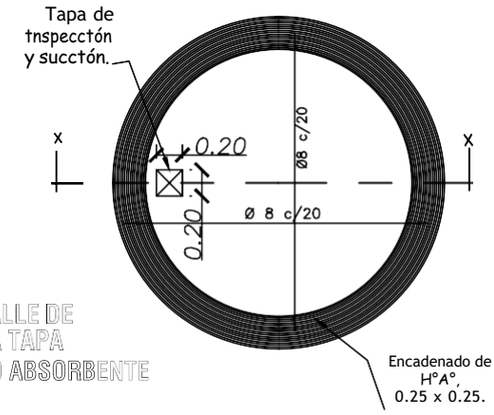

DETALLE DE
LOSA TAPA
POZO ABSORBENTE

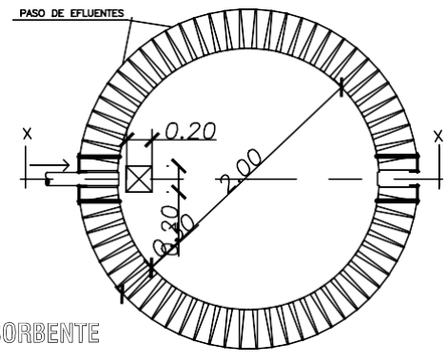

PLANTA
POZO ABSORBENTE

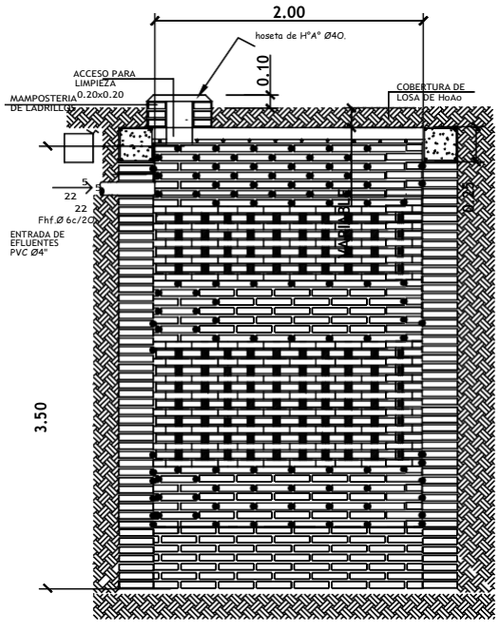

POZO ABSORBENTE
ESC. 1:20

CORTE X-X
ESC. 1:20

BERNARDO ROBERTO MORAY S.
ARQUITECTO
REG. PROF. N° 1544
RUC: 1238929-3
TEL.: 0981 - 488551

MINISTERIO DE EDUCACION Y CIENCIAS

08

DIRECCION DE INFRAESTRUCTURA

CONSTRUCCIÓN DE SANITARIO TIPO 4.40X6.1S

PLANTA DE DETALLES INSTALACIONES SANITARIAS: POZO ABSORBENTE

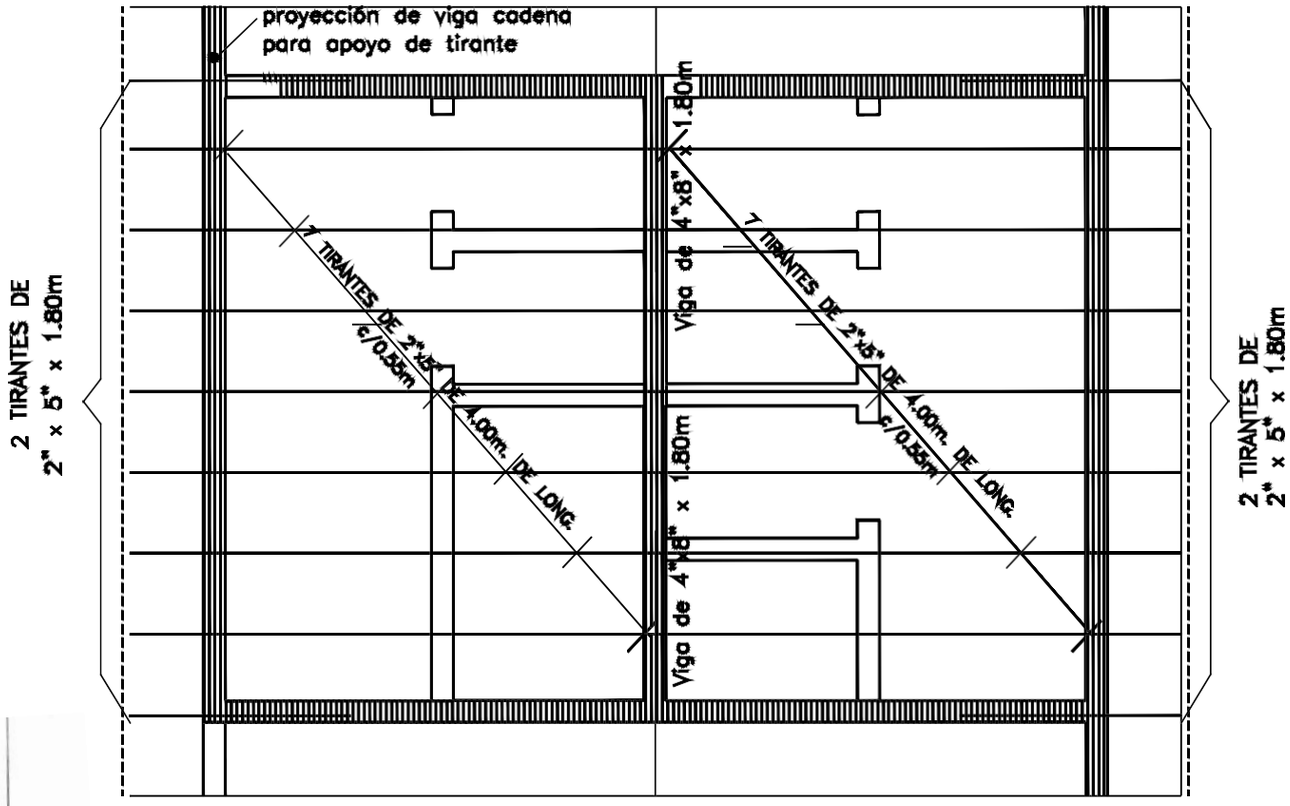

PLANTA DE TECHO

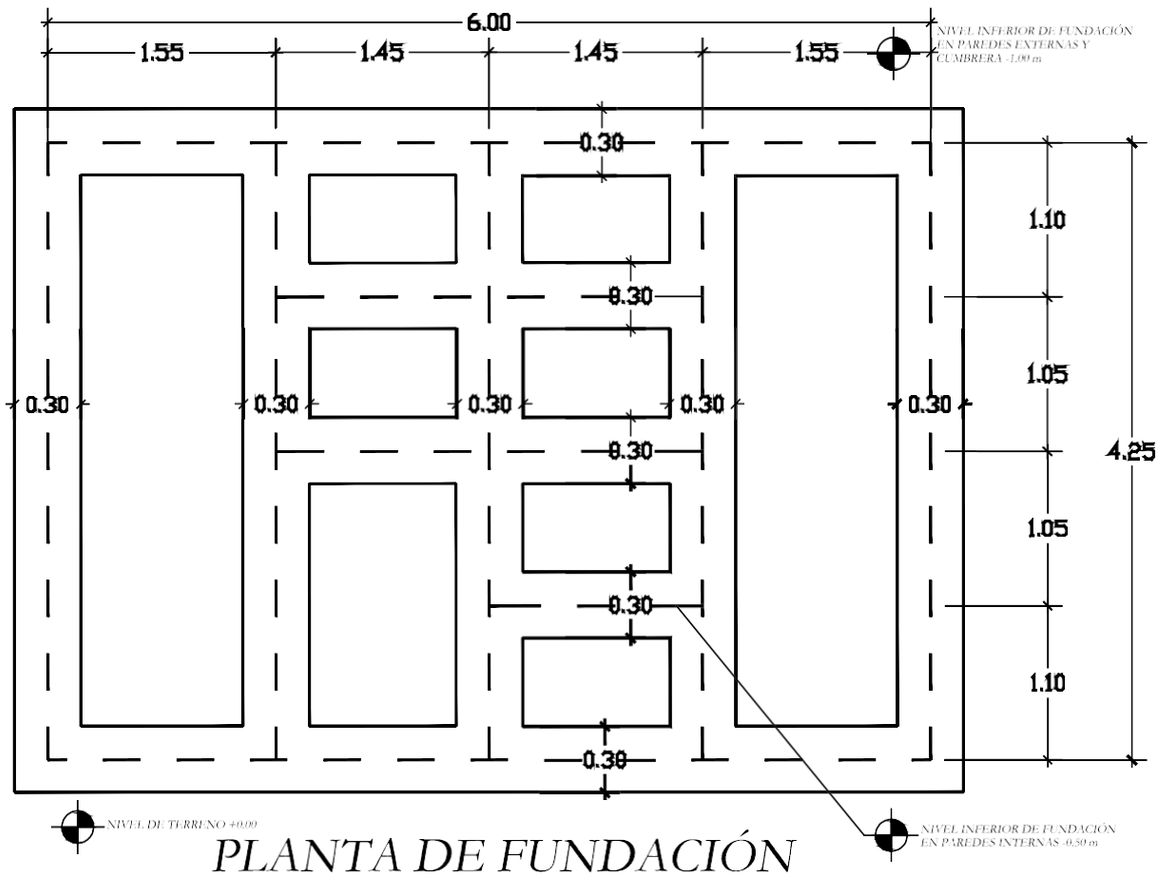

PLANTA DE FUNDACIÓN

MINISTERIO DE EDUCACION Y CIENCIAS

DIRECCION DE INFRAESTRUCTURA

03

CONSTRUCCIÓN DE SANITARIO TIPO 4.40X6.1S

PLANTA DE ESTRUCTURA DE TECHO Y FUNDACIÓN

BERNARDO ROBERTO MORAY S.
ARQUITECTO
REG. PROF. N° 1544
RUC: 1238929-3
TEL.: 0981 - 486551

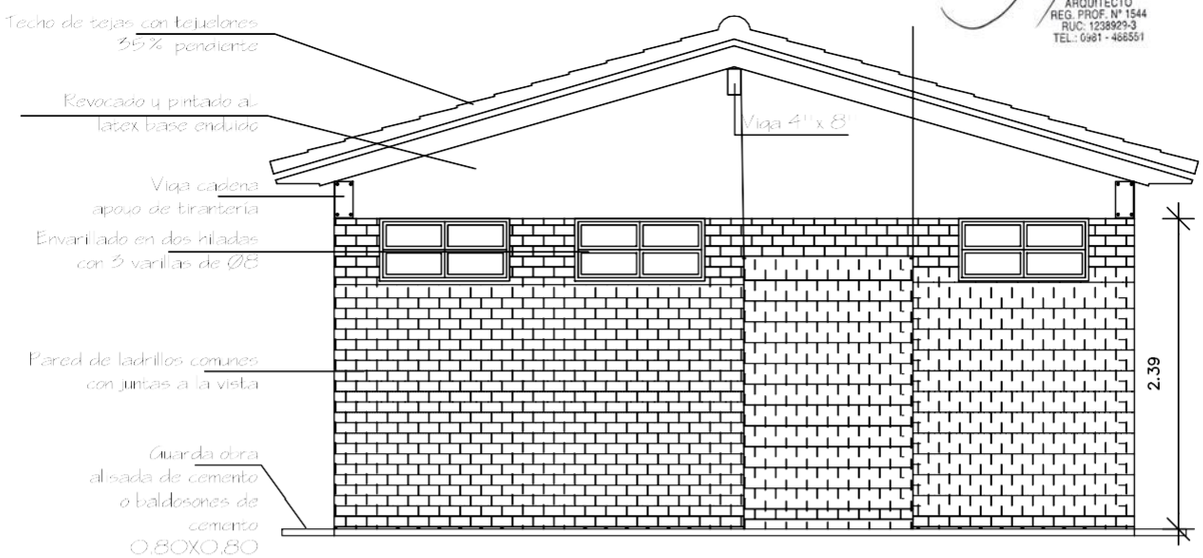

FACHADA FRONTAL
Esc. 1/100

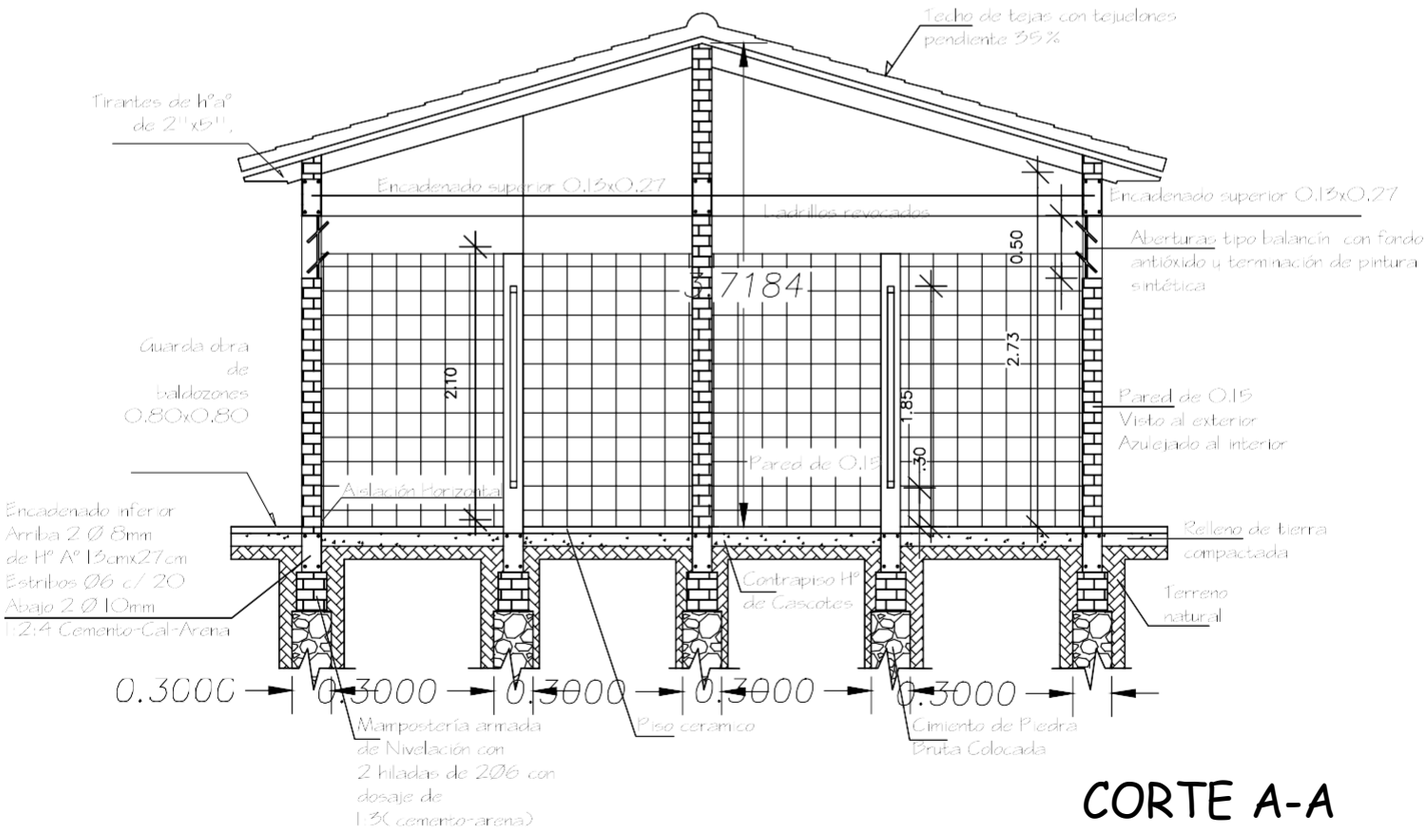

CORTE A-A
Esc. 1/100

MINISTERIO DE EDUCACION Y CIENCIAS
DIRECCION DE INFRAESTRUCTURA

CONSTRUCCIÓN DE SANITARIO TIPO 4.40X6.15

02

BERNARDO ROBERTO MORAY S.
ARQUITECTO
REG. PROF. N° 1544
RUC: 1238929-3
TEL.: 0981 - 488551

FACHADA FRONTAL Y CORTE

BERNARDO ROBERTO MORAY S.
ARQUITECTO
REG. PROF. N° 1544
RUC: 1238929-3
TEL.: 0981 - 468551

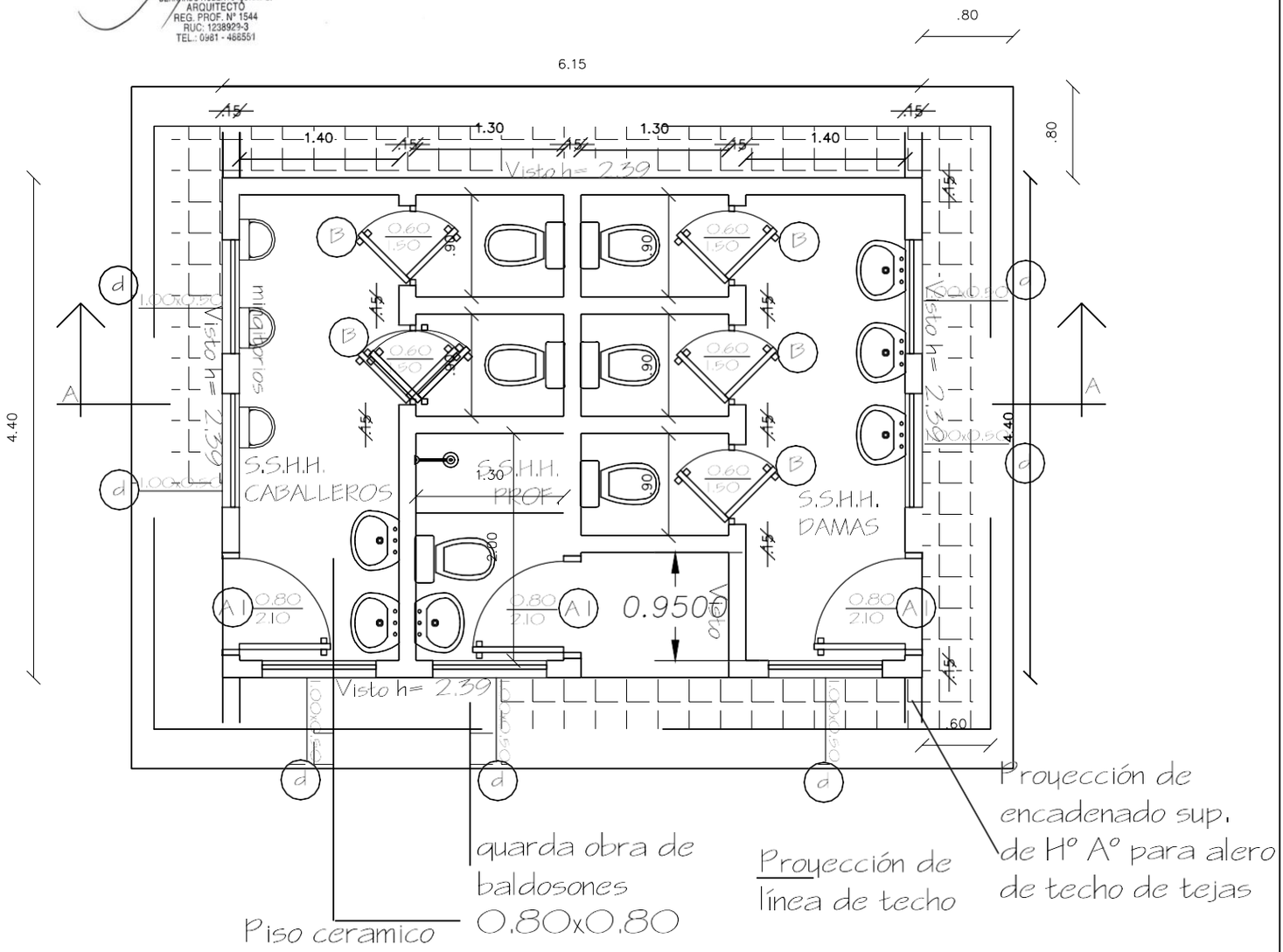

PLANTA ACOTADA
Esc. 1/100

MINISTERIO DE EDUCACION Y CIENCIAS

01

DIRECCION DE INFRAESTRUCTURA

CONSTRUCCIÓN DE SANITARIO TIPO 4.40X6.1S

PLANTA ARQUITECTÓNICA

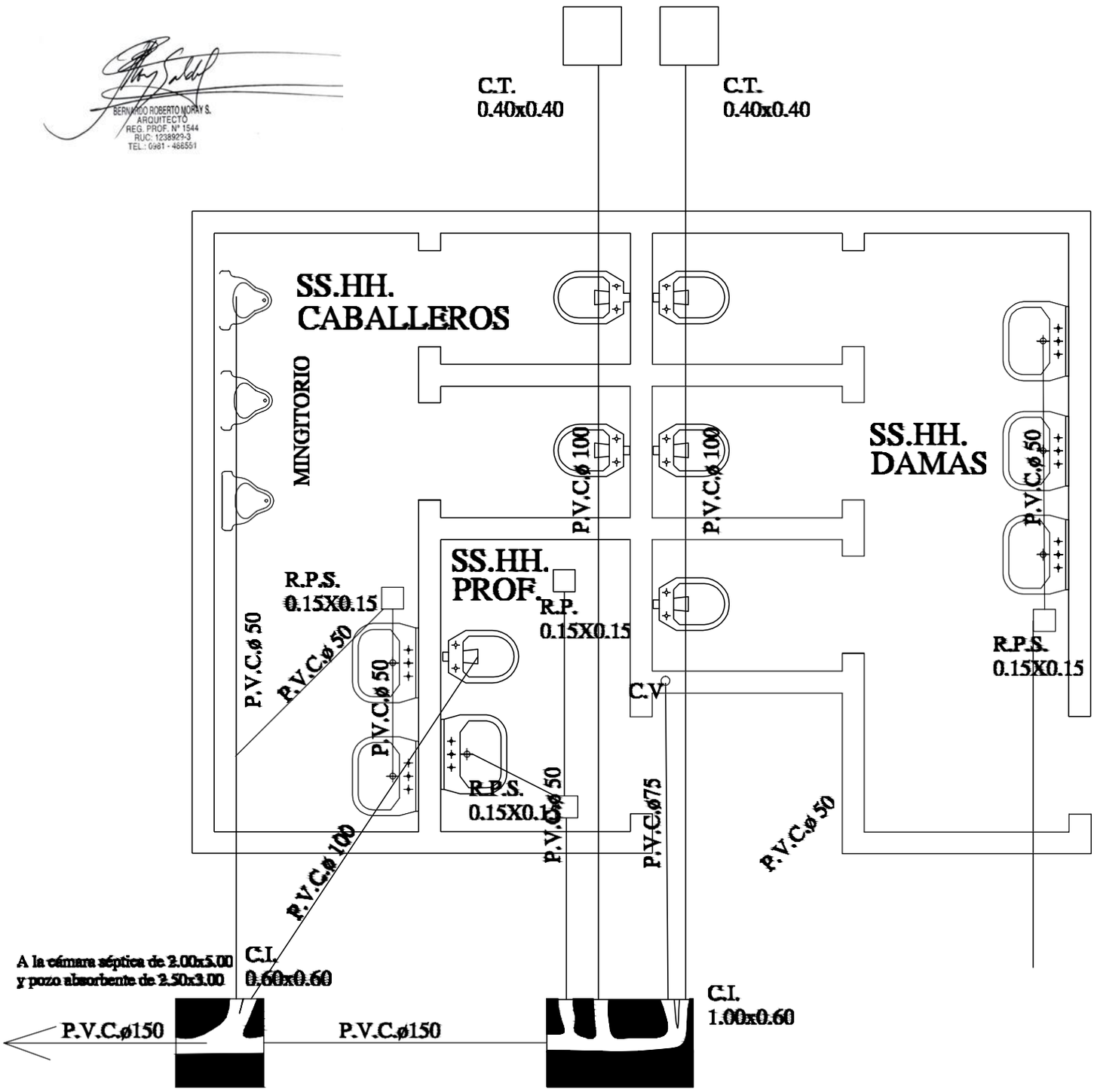

OBS.:

1. La pend. de las cañerías deberán ser del 0.5%
2. En caso de tener el S.S.H.H. en el lindero colocar la cámara tapada dentro del último box pegado al muro del lindero.

Planta Instalación Desagüe Cloacal

MINISTERIO DE EDUCACION Y CIENCIAS

DIRECCION DE INFRAESTRUCTURA

CONSTRUCCIÓN DE SANITARIO TIPO 4.40X6.1S

PLANTA DE DESAGÜE CLOCAL

06

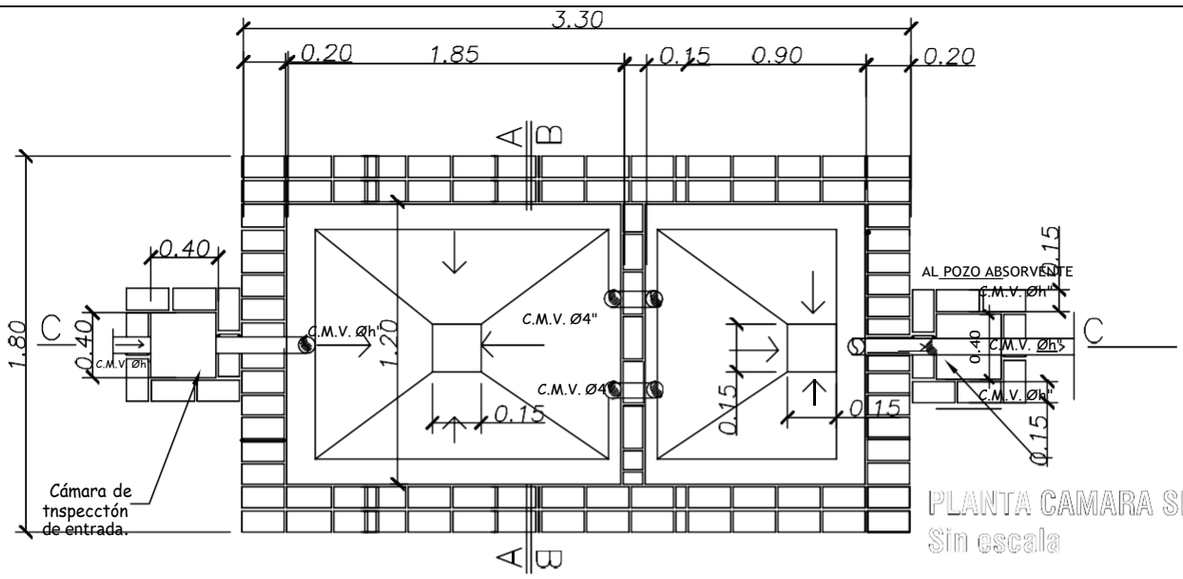

PLANTA CAMARA SEPTICA
Sin escala

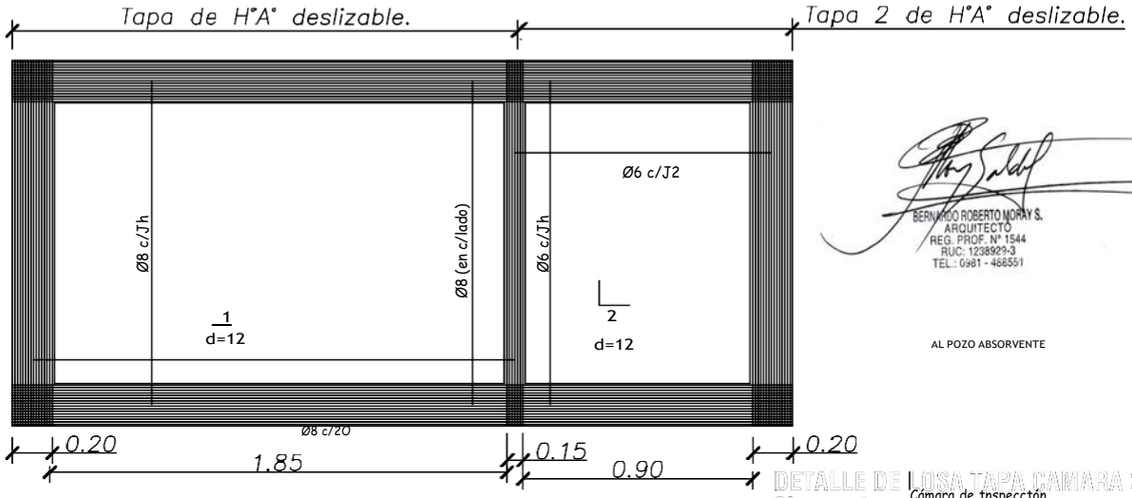

AL POZO ABSORVENTE

DETALLE DE LOSA TAPA CAMARA SEPTICA
Sin escala

Cámara de tnspecctón
de salida.

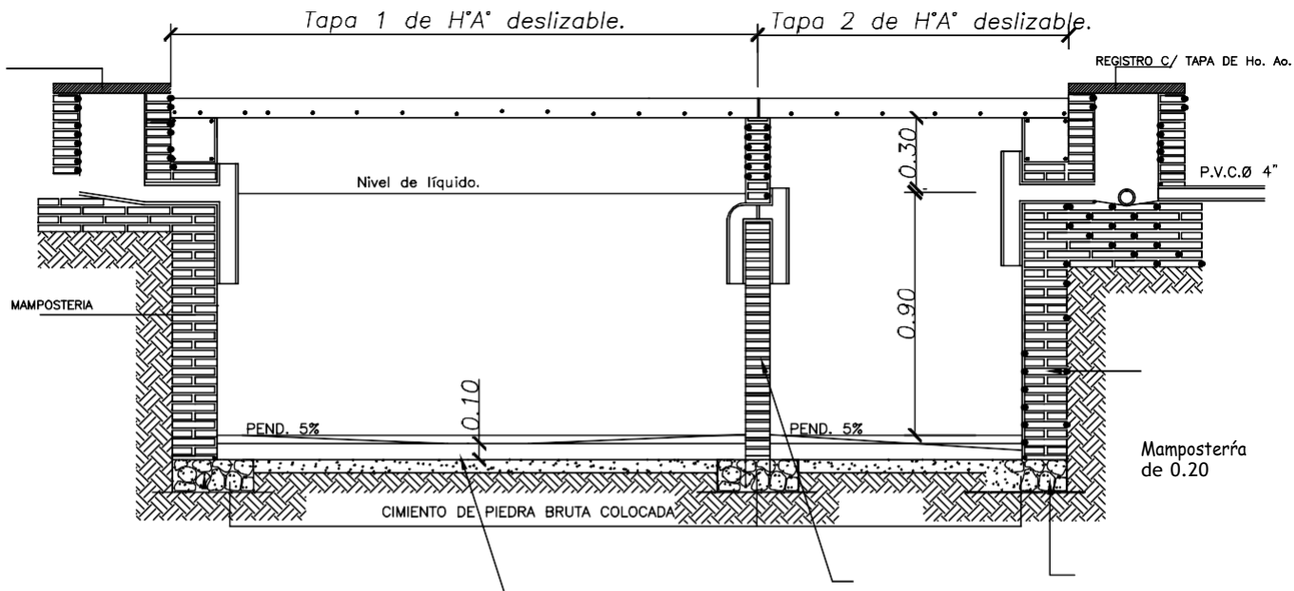

CORTE C - C
SIN ESCALA

MINISTERIO DE EDUCACION Y CIENCIAS

07

DIRECCION DE INFRAESTRUCTURA

CONSTRUCCIÓN DE SANITARIO TIPO 4.40X6.1S

PLANTA DE DETALLES INSTALACIONES SANITARIAS

Planta Instalación Agua corriente

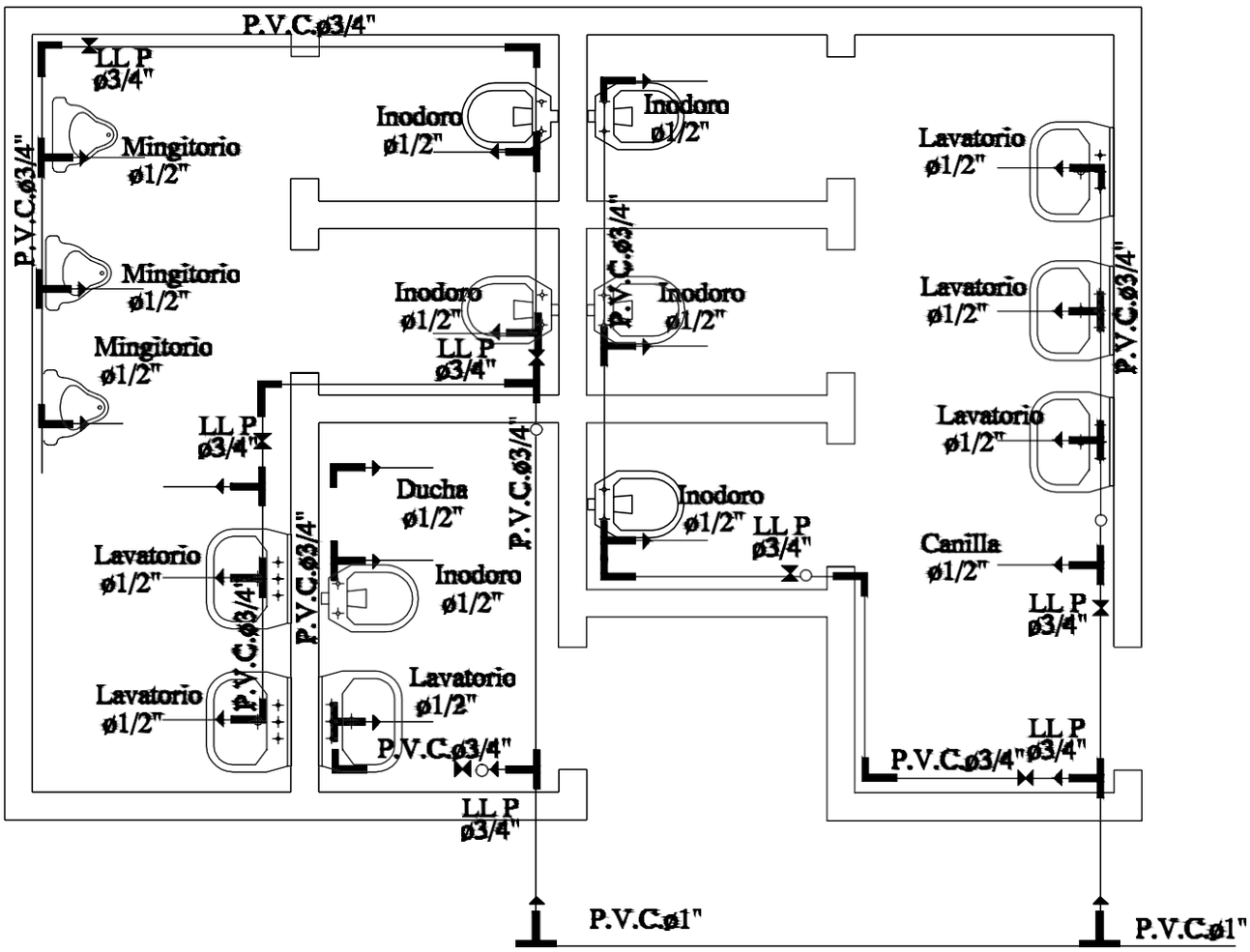

Para cada cisterna de los inodoros se debera colocar una llave de paso

BERNARDO ROBERTO MORAY S.
ARQUITECTO
REG. PROF. N° 1544
RUC: 1238929-3
TEL.: 0981 - 486551

MINISTERIO DE EDUCACION Y CIENCIAS DIRECCION DE INFRAESTRUCTURA	04
CONSTRUCCIÓN DE SANITARIO TIPO 4.40X6.1S	
PLANTA DE INSTALACIÓN DE AGUA CORRIENTE	

Planta y Esquema de Instalación Eléctrica

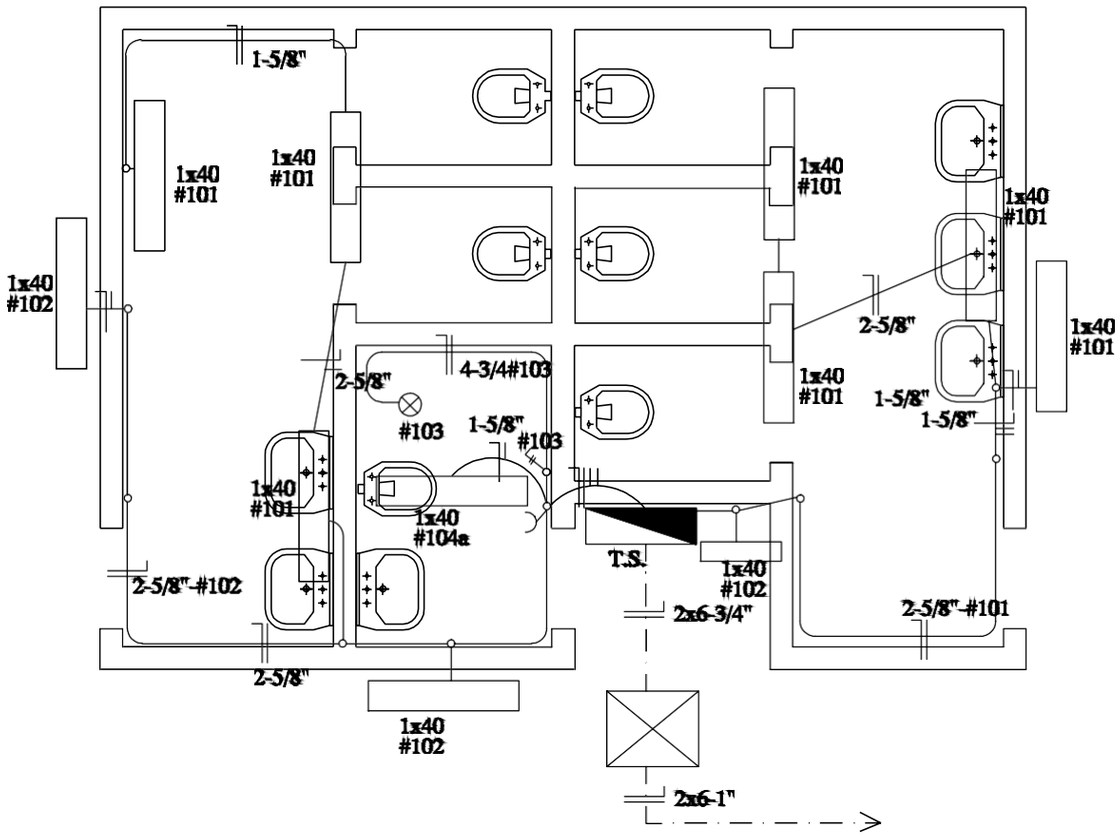

ESQUEMA DEL T.S.

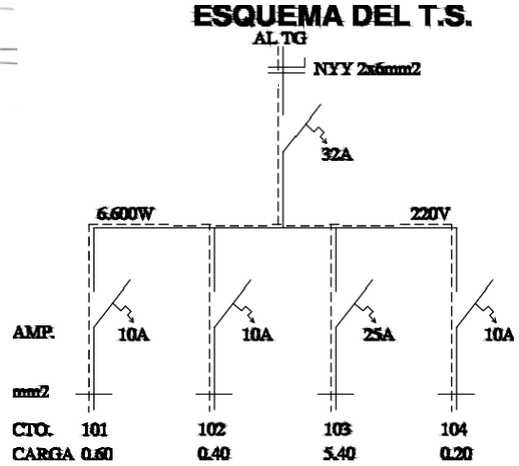

DETALLE DE CARGA T.S.

CTO.	Fluorescentes 1x40w	Tomas Watt	OTRAS CARGAS	TOTAL	
#101	6x100			600	
#102	4x100			400	
#103			5.400	5.400	
#104	1x100	1x100		200	
TOTAL					6.600 W

MINISTERIO DE EDUCACION Y CIENCIAS

DIRECCION DE INFRAESTRUCTURA

09

CONSTRUCCIÓN DE SANITARIO TIPO 4.40X6.1S

PLANTA DE INSTALACIÓN Y ESQUEMA ELECTRICA