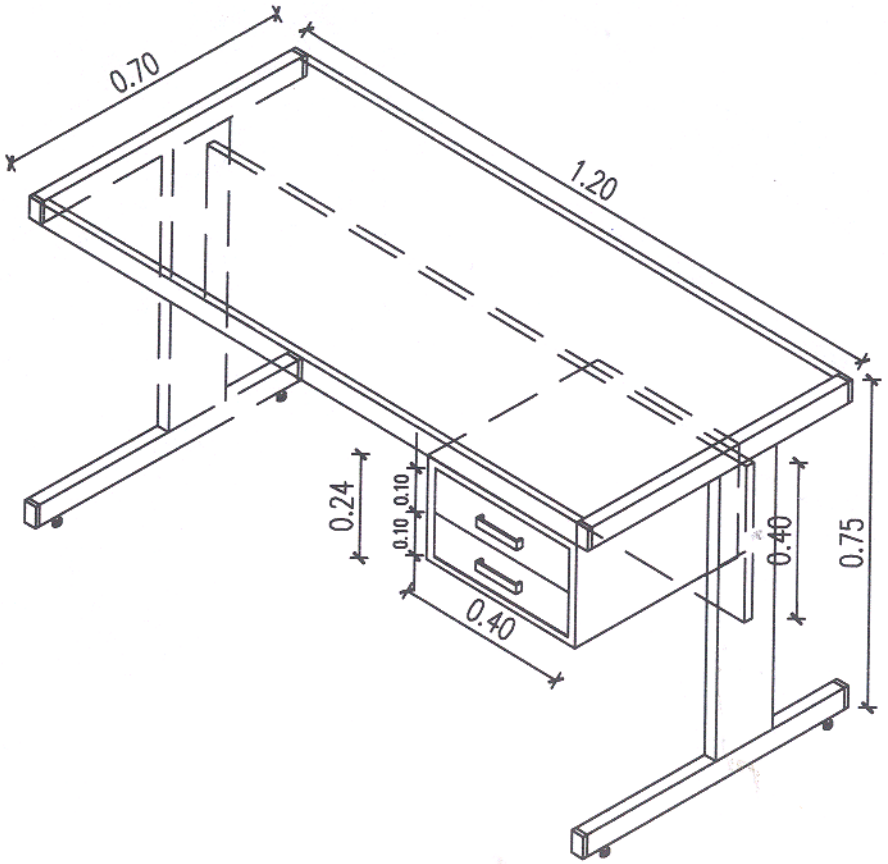

DISEÑO – 01 Escritorio Simple

Arq. Teresita Franco
Jefa de División Proyectos
Dpto. Obras y Proyectos-D.I.F

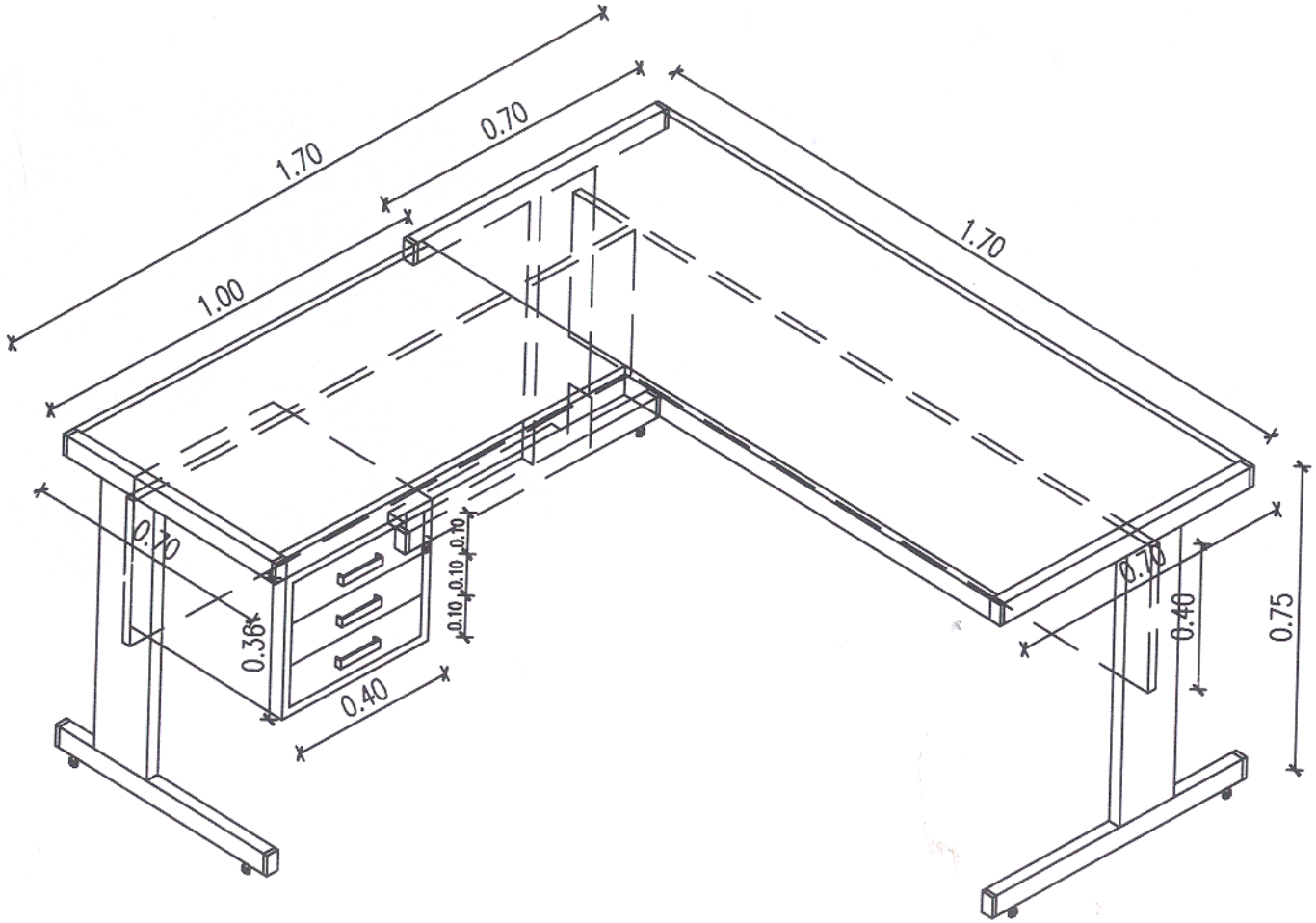

Arq. Teresita Franco
Jefa de División Proyectos
Dpto. Obras y Proyectos D.I.F.

DISEÑO – 02 Escritorio con mesa de Apoyo

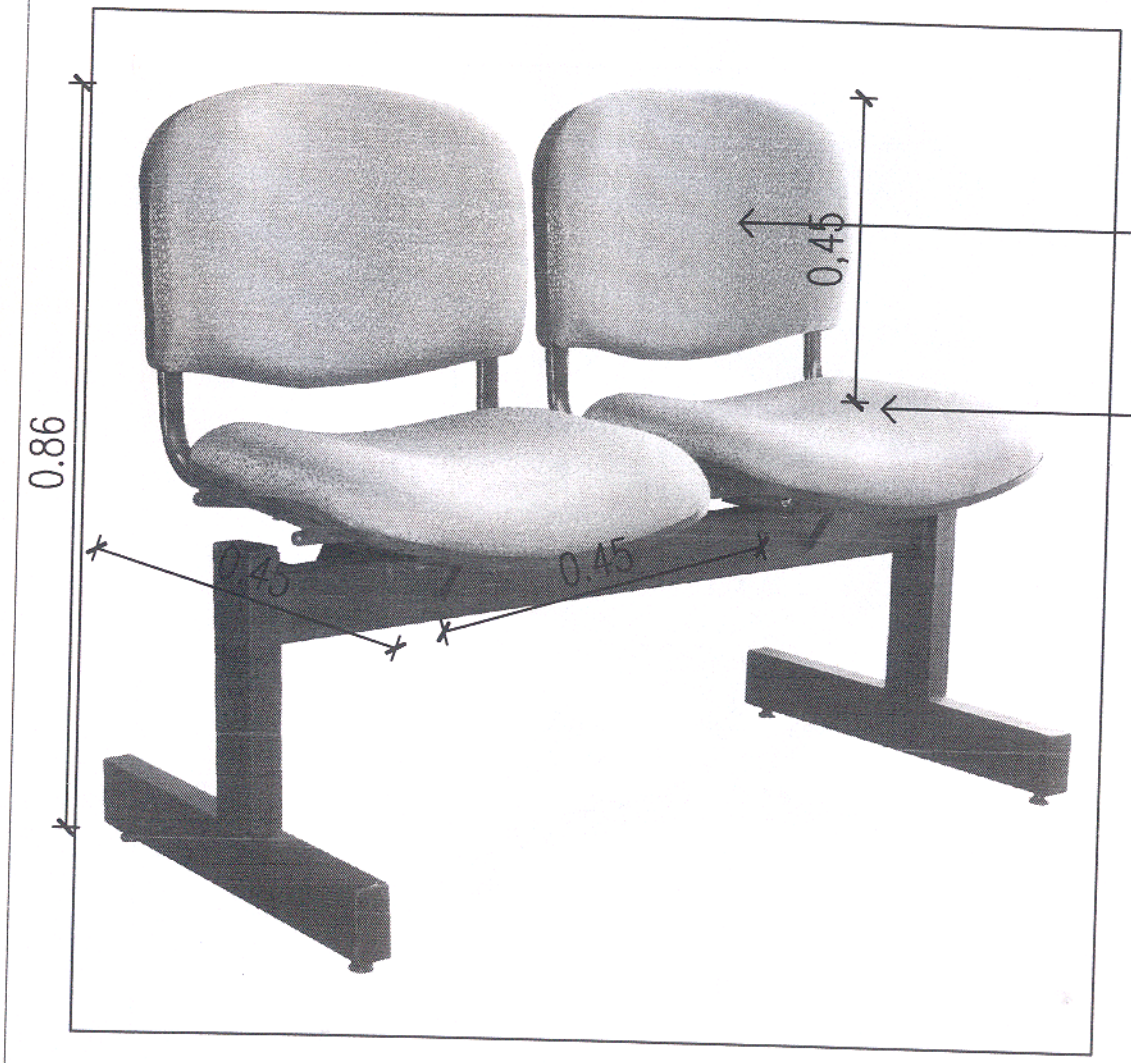

Altura del respaldo desde la base del asiento= 0,45metros

Medidas del asiento 0,45 x 0,45 metros.

MODELO REFERENCIAL – 03 Tandem de dos asientos

Arq. Teresita Franco
Jefa de División Proyectos
Dpto. Obras y Proyectos-D.I.F.

Medidas del Respaldo 0.45 metros.

Medidas del asiento 0,40 x 0,45 metros.

Arq. Teresita Franco
Jefa de División Proyectos
Dpto. Obras y Proyectos-D.I.F.

MODELO REFERENCIAL – 04 Silla Simple Tipo Secretaria

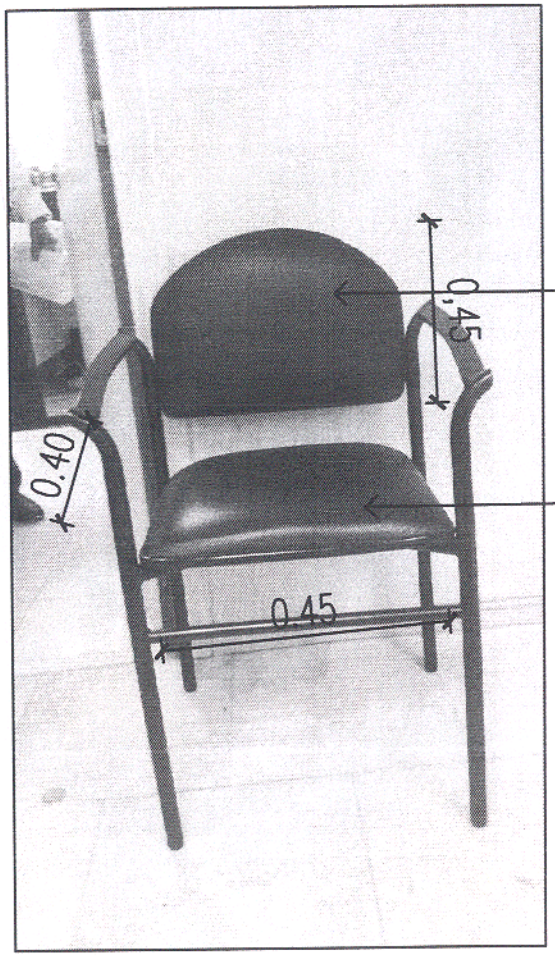

Medidas del Respaldo 0.45 metros.

Medidas del asiento 0,40 x 0,45 metros.

Arq. Teresita Franco
Jefa de División Proyectos
Dpto. Obras y Proyectos-D.I.F.

MODELO REFERENCIAL – 05 Silla Interlocutor con apoya brazos

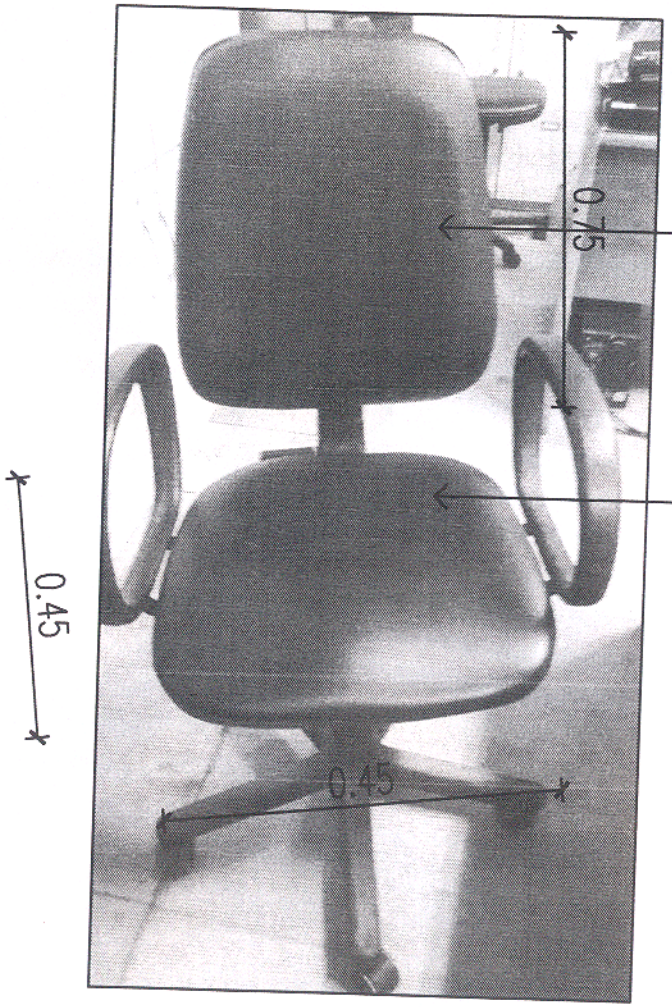

Medidas del Respaldo 0.75 metros.

Medidas del asiento 0,45 x 0,45 metros.

Arq. Teresita Franco
Jefa de División Proyectos
Dpto. Obras y Proyectos-D.I.F.

MODELO REFERENCIAL – 06 Silla de Trabajo con apoya brazos