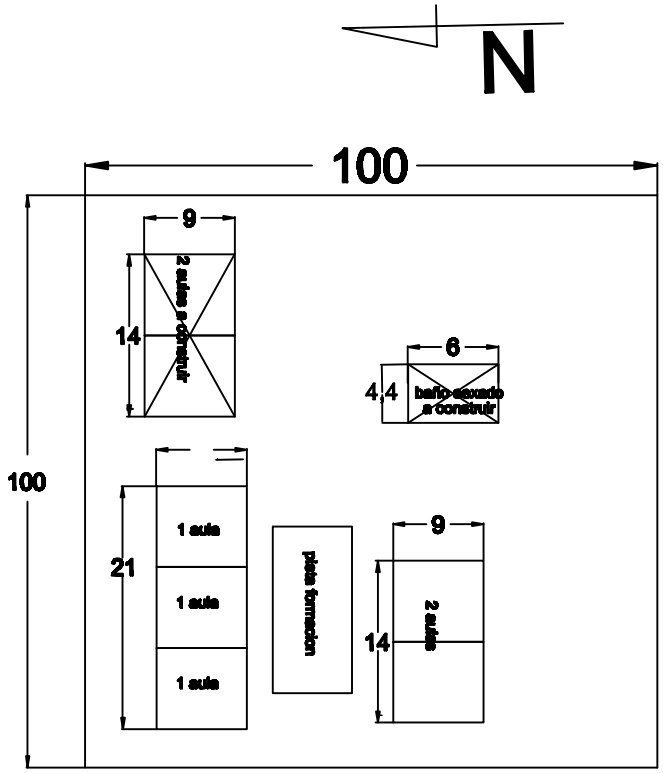

calle

Croquis de implantación
Colegio del Barrio Limoy

MUNICIPALIDAD DE MINGA PORA	
CROQUIS 1	PROYECTO EJECUTIVO
CONSTRUCCION DE BAÑO TIPO MEC CROQUIS DE IMPLANTACIÓN	
PROYECTO:	Fecha: JUNIO 2010
CALCULO:	
DIBUJO:	Escala Original:
DTIO.PSI.:	
Plano Nº:	