Ministerio Público
Confianza en la Justicia

AB - Armario Bajo

Medidas:0.80 m x 0.45 m; alto 0.75 m

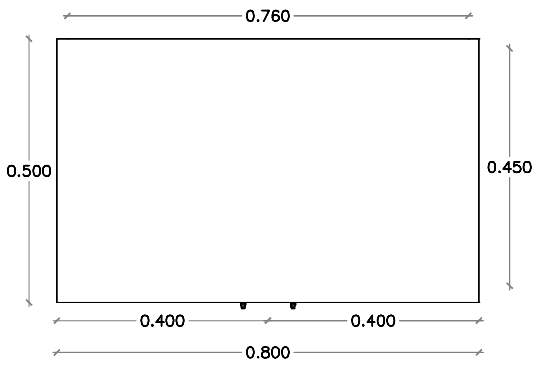

PLANTA

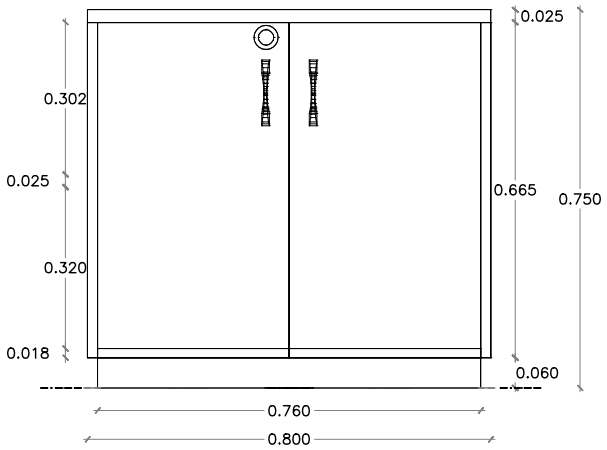

VISTA FRONTAL

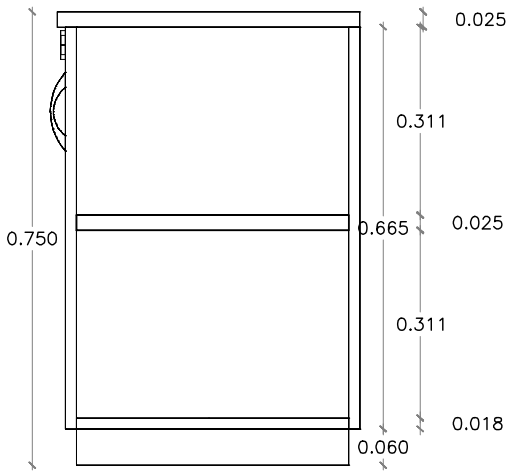

VISTA LATERAL

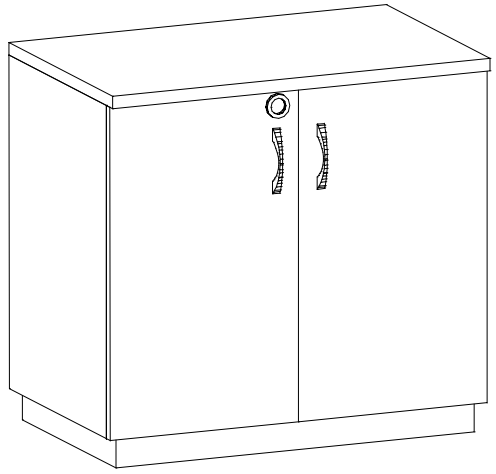

PERSPECTIVA

ESPECIFICACIÓN TÉCNICA:

De placas melaminicas de BP imitación cedro, color cedro o cedro oscuro ,con cantoneras en pvc negro.
La estructura (inferior fondo y laterales) seràn de 18 mm, un panel un separador horizontal de 25 mm de espesor. Las uniones de las placas se harán mediante el uso de pegamentos y tornillos.
Dos puertas batientes de idéntico material de 18 mm bisagras regulables macizas, con resorte de traba al cerrarse y guías de teflón; cerraduras con cilindro de alta seguridad; tiradores en "C" color negro.
Zócalo de 6cm de altura. Separadores interiores de placa melaminica de baja presión (BP)
Tapa de placa melamínica de baja presión (BP) de 25 mm de espesor, imitación cedro color cedro o cedro oscuro.