DIRECCIONES
AV. ESPAÑA 1268
TELÉFONO: 217 2121
TELEFAX: (595-21) 211781
WEB: http://www.ande.gov.py

**ADMINISTRACIÓN NACIONAL DE ELECTRICIDAD**
**DIRECCIÓN DE CONTRATACIONES PÚBLICAS**
**UNIDAD OPERATIVA DE CONTRATACIÓN**

**DICTAMEN UOC/ANDE/Nº 174/2022**

Asunción, 29 de julio de 2022

Señor
Ing. Félix E. Sosa, Presidente
Administración Nacional de Electricidad (ANDE)
Presente

La Dirección de Contrataciones Públicas en carácter de Unidad Operativa de Contratación (UOC - ANDE) y en virtud a lo preceptuado en el Artículo 7º del Decreto N° 2992/19, que asigna funciones a la UOC y, teniendo a la vista los antecedentes de la Licitación por Concurso de Ofertas Nacional ANDE N° 1174/2022 para el *"SERVICIO DE MANTENIMIENTO Y/O REPARACIÓN DE MUEBLES DE OFICINA Y CERRAJERIA, BAJO LA MODALIDAD DE CONTRATO ABIERTO"*, emite el siguiente parecer:

La contratación de referencia fue solicitada a través del Interno DSA/DSG/5210/2022 de fecha 14 de junio de 2022 generado por Departamento de Servicios Generales, dependiente de la División de Servicios Generales y Transporte, autorizado por la Dirección de Servicios Administrativos para las gestiones del llamado a Licitación, previsto en el Programa Anual de Contrataciones (PAC) como ID Nº 407.738.-

Que la Unidad Técnica Solicitante de conformidad a lo dispuesto en la Resolución DNCP N° 1890/20, ha realizado la construcción de los precios referenciales ajustándose a la normativa vigente utilizando la combinación de las siguientes numerales: *"3) Precios adjudicados por la propia Convocante, o por otros Organismos, Entidades o Municipales... conforme a los datos publicados en el Sistema de Información de Contrataciones Públicas"* y *"4) Precios de potenciales oferentes, requeridos a través de cualquier mecanismo que permita contar con la evidencia de la solicitud y su respuesta..."*, del Método para la Elaboración de Precios Referenciales, aplicando el promedio de los precios obtenidos para determinar el precio referencial. Se adjuntan los documentos respaldatorios y la planilla de cálculo correspondiente.

Al respecto, efectuado el análisis de la documentación, es parecer de la Dirección de Contrataciones Públicas (UOC - ANDE) que el Pliego de Bases y Condiciones se halla conforme a las disposiciones legales que rigen las contrataciones públicas. El Pliego de Bases y Condiciones está refrendado por el responsable de la Unidad Administrativa Solicitante como prueba de conformidad.

El procedimiento de contratación, por el costo estimado se ajusta a lo dispuesto en la Ley Nº 2051/2003 "De Contrataciones Públicas", en su Artículo 16° - TIPOS DE PROCEDIMIENTOS - inc. b) **Licitación por Concurso de Ofertas**, Artículo 18º - CLASIFICACION DE LAS LICITACIONES PÚBLICAS, inc. a) Nacionales. La modalidad a ser utilizada es de **Contrato Abierto**, regulado por el Art. 39 del Decreto N° 2992/19.

DIRECCIONES
AV. ESPAÑA 1268
TELÉFONO: 217 2121
TELEFAX: (595-21) 211781
WEB: http://www.ande.gov.py

**ADMINISTRACIÓN NACIONAL DE ELECTRICIDAD**
**DIRECCIÓN DE CONTRATACIONES PÚBLICAS**
**UNIDAD OPERATIVA DE CONTRATACIÓN**

## DICTAMEN UOC/ANDE/Nº 174/2022

Asunción, 29 de julio de 2022

Teniendo en cuenta los puntos precedentes que identifican al llamado en cuestión, corresponde someter a consideración de la máxima autoridad de la Institución la aprobación del Pliego de Bases y Condiciones, conforme al Art. 33 del Decreto Nº 2992/19.

Ing. Esteban Molinas
Dirección de Contrataciones Públicas

EMO/lc
DCP/DVN

**DICTAMEN UOC/ANDE/Nº 174/2022**

Asunción, 29 de julio de 2022

## ANEXO (Checklist)

| | |
|---|---|
| **Unidad Administrativa Solicitante:** | Departamento de Servicios Generales. |
| **Programa Anual de Contrataciones:** | Nº de ID: 407.738 - Plurianual: Años 2022, 2023 y 2024. |
| **Procedimiento y N° del llamado:** | LCON ANDE Nº 1174/2022. |
| **Rubro:** | 243 del Presupuesto General de la Nación para el Ejercicio 2022 - Fuente de Financiamiento: FF 30.<br>El rubro correspondiente para los ejercicios 2023 y 2024 estarán sujetos a su aprobación correspondiente. |
| **Sumatoria Total de Costos unitarios Estimados:** | ₲ 289.400.000 (guaraníes doscientos ochenta y nueve millones cuatrocientos mil). |
| **Sistema de Adjudicación:** | Por la Totalidad. |
| **Abastecimiento Simultáneo:** | No Aplica. |
| **Tipo de Contrato:** | Abierto. |
| **Contrato Abierto:** | Por montos mínimos y máximos. |
| **Datos de la Licitación:** | Completos, de acuerdo a Pliego Estándar. |
| **Criterios de Evaluación y Calificación:** | - Capacidad Legal establecida conforme al Pliego Estándar.<br>- Experiencia y Capacidad definidos por la Unidad Administrativa Solicitante.<br>- Criterios Financieros establecidos conforme al Pliego Estándar.<br>- Criterio de Desempate establecido conforme al Pliego Estándar.<br>- Margen de Preferencia establecido conforme al Pliego Estándar.<br>- Muestras: No aplica. |
| **Especificaciones Técnicas:** | Incluido en el PBC. |
| **Planos o Diseños:** | No Aplica. |
| **Plazo de Ejecución de los Servicios:** | Conforme a lo establecido en los numerales 3.1 y 3.2 de las Especificaciones Técnicas DSA/DSG2/02/2022. |
| **Lugar de Entrega del Servicio:** | De conformidad a los numerales 2.4.1 y 2.4.2 de las Especificaciones Técnicas DSA/DSG2/02/2022. |
| **Permiso municipal y otros (Obras):** | No Aplica. |
| **Condiciones Especiales del Contrato:** | Datos completos actualizados. |
| **Ajuste de Precios:** | Por variación del IPC publicado por el BCP. |
| **Anticipo y Justificativa:** | No Aplica. |
| **Condiciones de Pago:** | Dentro de los sesenta (60) días contados a partir de la presentación de la Solicitud de Pago acompañada de la LIQUIDACIÓN PRO-FORMA, correspondiente a los |

**DICTAMEN UOC/ANDE/Nº 174/2022**

Asunción, 29 de julio de 2022

| | |
|---|---|
| | servicios ejecutados de conformidad al Plan de Servicio establecido, descontando el monto de las multas, si las hubiere. |
| **Plazo de Garantía de los Servicios:** | Treinta (30) días calendario, contados a partir de la fecha de recepción del servicio y que las mismas estén exentas de defectos. |
| **Vigencia del Contrato:** | Veinticuatro (24) meses a partir de la fecha de suscripción del mismo. |
| **Unidad Administradora del Contrato:** | Departamento de Servicios Generales. |
| **Lista de Precios:** | Incluye. |
| **Documentos que componen la oferta:** | Todos los documentos requeridos concuerdan con los criterios de evaluación. |
| **Secciones del Pliego:** | - Resumen del Llamado: Incluido en el PBC.<br>- Datos de la Licitación, Incluido en el PBC.<br>- Requisitos de Calificación y Criterios de Evaluación: Incluido en el PBC.<br>- Suministros Requeridos - Especificaciones Técnicas: Incluido en el PBC.<br>- Condiciones Contractuales: Incluido en el PBC.<br>- Modelo de Contrato: Incluido en el PBC.<br>- Formularios: Incluido en el PBC. |
| **PBC rubricado** | Si. |
| **Precio Unitario Referencial:** | Si. |

**Preparado por: Lilian Carisimo**
**Sección DCP/DVN1**

**Verificado por: .....**
Teóduio Machuca Pereira
*Sección Verific. de PBC y Conv. Modif.*
*DCP/DVN1*

*Econ. Pedro Vergara Godoy*
Dpto. de Verificación Técnica y Normativa

DEPRATAMENTO DE SERVICIOS GENERALES

# PLANILLA DE PRECIOS REFERENCIALES

**ID PAC 2022:** 407.738

**Objeto del llamado**: Servicio de mantenimiento y/o reparación de muebles de oficina y cerrajería, bajo la Modalidad de Contrato Abierto.

**Metodología:** De conformidad a lo establecido en la Resolución DNCP N° 1890/2020 (Guía para Elaboración de Precios de Referencia), se han obtenido los siguientes precios de referencia: **Precio 1** corresponde al presupuesto obtenido de la firma JD Servicios de Jorge Daniel Arguello Aquino, **Precio 2** corresponde al presupuesto obtenido de la firma GONCAR S.A., **Precio 3** corresponde a Contratos adjudicados publicados en la página de la DNCP y presupuesto obtenido de la firma Méndez Muebles. Se tomó como precio de referencia (estimado), el precio promedio resultado de los precios referenciales mencionados y los cuales se detallan a continuación. En adjunto se encuentra la documentación que respalda cada uno de los precios obtenidos para la elaboración de los precios de referencia.

**Cálculo de Precios Referenciales**

| Ítem | Descripción | Unidad de medida | Precio 1 | Precio 2 | Precio 3 | Precio unitario referencial |
|---|---|---|---|---|---|---|
| | | | Presupuesto obtenido Firma: JD Servicios | Presupuesto obtenido Firma: GONCAR S.A. | Precios de Contratos Adjudicados y Presupuesto (*) | Precio unitario promedio |
| | | | Precio unitario ₲ (IVA incluido) | | | |
| 1 | Mantenimiento y reparación de muebles_SILLA TIPO A - Provisión de tapizado para asiento en cuerina de color igual al existente y espuma de 4 cm de espesor. | unidad | 200.000 | 195.000 | 95.667 | 163.556 |
| 2 | Mantenimiento y reparación de muebles_SILLA TIPO A - Mano de obra para la Remoción y cambio de tapizado de asiento. | unidad | 70.000 | 55.000 | 41.750 | 55.583 |
| 3 | Mantenimiento y reparación de muebles_SILLA TIPO A - Provisión de tapizado para respaldo en cuerina de color igual al existente y espuma de 4 cm de espesor. | unidad | 200.000 | 195.000 | 95.667 | 163.556 |
| 4 | Mantenimiento y reparación de muebles_SILLA TIPO A - Mano de obra para la Remoción y cambio de tapizado de respaldo. | unidad | 70.000 | 55.000 | 41.750 | 55.583 |
| 5 | Mantenimiento y reparación de muebles_SILLA TIPO A - Provisión de base metálica de 5 puntas a gas, igual al existente. | unidad | 450.000 | 510.000 | 300.000 | 420.000 |
| 6 | Mantenimiento y reparación de muebles_SILLA TIPO A - Mano de obra para la colocación de base metálica de 5 puntas. | unidad | 20.000 | 40.000 | 74.000 | 44.667 |
| 7 | Mantenimiento y reparacion de muebles_SILLA TIPO A - Provisión de materiales para la Reparación de accesorios de estructura metálica (con soldadura). | unidad | 100.000 | 135.000 | 59.000 | 98.000 |
| 8 | Mantenimiento y reparacion de muebles_SILLA TIPO A - Mano de obra para la Reparación de accesorios de estructura metálica, incluye soldadura. | unidad | 50.000 | 45.000 | 41.750 | 45.583 |
| 9 | Mantenimiento y reparacion de muebles_SILLA TIPO A - Provisión de rueditas. | unidad | 30.000 | 75.000 | 250.000 | 118.333 |
| 10 | Mantenimiento y reparacion de muebles_SILLA TIPO A - Mano de obra para la Remoción y cambio de rueditas. | unidad | 5.000 | 20.000 | 74.000 | 33.000 |
| 11 | Mantenimiento y reparación de muebles_SILLA Y SILLÓN TIPO B - Provisión de tapizado para asiento en cuerina de color igual al existente y espuma de 4 cm de espesor. | unidad | 250.000 | 197.000 | 98.800 | 181.933 |
| 12 | Mantenimiento y reparación de muebles_SILLA Y SILLÓN TIPO B - Mano de obra para la Remoción y cambio de tapizado de asiento. | unidad | 70.000 | 55.000 | 74.000 | 66.333 |
| 13 | Mantenimiento y reparación de muebles_SILLA Y SILLÓN TIPO B - Provisión de tapizado para respaldo en cuerina de color igual al existente y espuma de 2,5 cm. | unidad | 250.000 | 195.000 | 98.800 | 181.267 |
| 14 | Mantenimiento y reparación de muebles_SILLA Y SILLÓN TIPO B - Mano de obra para la Remoción y cambio de tapizado de respaldo. | unidad | 70.000 | 55.000 | 74.000 | 66.333 |
| 15 | Mantenimiento y reparación de muebles_SILLA Y SILLÓN TIPO B - Provisión de materiales para el Mantenimiento y ajuste de la estructura de madera, mediante encolado y tirafondos. | unidad | 180.000 | 115.000 | 35.000 | 110.000 |

Lic. Francisca Soria O.
Dpto. de Servicios Generales
Jefa Interina

Firma y sello del Jefe de Unidad Solicitante (UAS)
Nro de Empleado: 5691 Fecha: 14 JUN. 2022

DEPRATAMENTO DE SERVICIOS GENERALES

# PLANILLA DE PRECIOS REFERENCIALES

**ID PAC 2022:** 407.738

**Objeto del llamado:** Servicio de mantenimiento y/o reparación de muebles de oficina y cerrajería, bajo la Modalidad de Contrato Abierto.

**Metodología:** De conformidad a lo establecido en la Resolución DNCP N° 1890/2020 (Guía para Elaboración de Precios de Referencia), se han obtenido los siguientes precios de referencia: **Precio 1** corresponde al presupuesto obtenido de la firma JD Servicios de Jorge Daniel Arguello Aquino, **Precio 2** corresponde al presupuesto obtenido de la firma GONCAR S.A., **Precio 3** corresponde a Contratos adjudicados publicados en la página de la DNCP y presupuesto obtenido de la firma Méndez Muebles. Se tomó como precio de referencia (estimado), el precio promedio resultado de los precios referenciales mencionados y los cuales se detallan a continuación. En adjunto se encuentra la documentación que respalda cada uno de los precios obtenidos para la elaboración de los precios de referencia.

**Cálculo de Precios Referenciales**

| Ítem | Descripción | Unidad de medida | Precio 1 | Precio 2 | Precio 3 | Precio unitario referencial |
|---|---|---|---|---|---|---|
| | | | Presupuesto obtenido Firma: JD Servicios | Presupuesto obtenido Firma: GONCAR S.A. | Precios de Contratos Adjudicados y Presupuesto (*) | Precio unitario promedio |
| | | | Precio unitario ₲ (IVA incluido) | | | |
| 16 | Mantenimiento y reparación de muebles_SILLA Y SILLÓN TIPO B - Mano de obra para el Mantenimiento y ajuste de la estructura de madera. | unidad | 70.000 | 55.000 | 56.250 | 60.417 |
| 17 | Mantenimiento y reparación de muebles_SILLON TIPO C - Provisión de tapizado para asiento en cuerina de color igual al existente y espuma de 4 cm de espesor. | unidad | 300.000 | 195.000 | 90.400 | 195.133 |
| 18 | Mantenimiento y reparación de muebles_SILLON TIPO C - Mano de obra para la Remoción y cambio de tapizado de asiento. | unidad | 70.000 | 60.000 | 67.000 | 65.667 |
| 19 | Mantenimiento y reparación de muebles_SILLON TIPO C - Provisión de tapizado para respaldo en cuerina de color igual al existente y espuma de 2,5 cm. | unidad | 300.000 | 180.000 | 90.400 | 190.133 |
| 20 | Mantenimiento y reparación de muebles_SILLON TIPO C - Mano de obra para la Remoción y cambio de tapizado de respaldo. | unidad | 70.000 | 60.000 | 67.000 | 65.667 |
| 21 | Mantenimiento y reparación de muebles_SILLON TIPO C - Provisión de materiales para el Mantenimiento y ajuste de la estructura de madera, mediante encolado y tirafondos. | unidad | 180.000 | 175.000 | 22.500 | 125.833 |
| 22 | Mantenimiento y reparación de muebles_SILLON TIPO C - Mano de obra para el Mantenimiento y ajuste de la estructura de madera. | unidad | 70.000 | 55.000 | 50.000 | 58.333 |
| 23 | Mantenimiento y reparacion de muebles_SILLON TIPO C - Provisión de materiales para la Reparación de accesorios de estructura metálica (con soldadura). | unidad | 100.000 | 95.000 | 169.000 | 121.333 |
| 24 | Mantenimiento y reparacion de muebles_SILLON TIPO C - Mano de obra para la Reparación de accesorios de estructura metálica, incluye soldadura. | unidad | 50.000 | 45.000 | 67.000 | 54.000 |
| 25 | Mantenimiento y reparacion de muebles_SILLON TIPO C - Provisión de rueditas. | unidad | 30.000 | 70.000 | 237.000 | 112.333 |
| 26 | Mantenimiento y reparacion de muebles_SILLON TIPO C - Mano de obra para la Remoción y cambio de rueditas. | unidad | 5.000 | 20.000 | 67.000 | 30.667 |
| 27 | Mantenimiento y reparación de muebles_SILLON TIPO C - Provisión de base giratoria. | unidad | 550.000 | 485.000 | 282.000 | 439.000 |
| 28 | Mantenimiento y reparación de muebles_SILLON TIPO C - Mano de obra para la colocación de base giratoria. | unidad | 20.000 | 40.000 | 67.000 | 42.333 |
| 29 | Mantenimiento y reparacion de muebles_SILLON TIPO D - Provisión de materiales para el Mantenimiento y ajuste de la estructura de madera, mediante encolado y tirafondos. | unidad | 180.000 | 160.000 | 67.500 | 135.833 |
| 30 | Mantenimiento y reparacion de muebles_SILLON TIPO D - Mano de obra para el Mantenimiento y ajuste de la estructura de madera. | unidad | 50.000 | 45.000 | 75.000 | 56.667 |

Lic. Francisca Soria C.
Dpto. de Servicios Generales
Jefa Interina
Firma y sello del Jefe de Unidad Solicitante (UAS)
Nro. de Empleado: 5611 Fecha: 14 JUN 2022

DEPRATAMENTO DE SERVICIOS GENERALES

# PLANILLA DE PRECIOS REFERENCIALES

**ID PAC 2022:** 407.738

**Objeto del llamado:** Servicio de mantenimiento y/o reparación de muebles de oficina y cerrajería, bajo la Modalidad de Contrato Abierto.

**Metodología:** De conformidad a lo establecido en la Resolución DNCP N° 1890/2020 (Guía para Elaboración de Precios de Referencia), se han obtenido los siguientes precios de referencia: **Precio 1** corresponde al presupuesto obtenido de la firma JD Servicios de Jorge Daniel Arguello Aquino, **Precio 2** corresponde al presupuesto obtenido de la firma GONCAR S.A., **Precio 3** corresponde a Contratos adjudicados publicados en la página de la DNCP y presupuesto obtenido de la firma Méndez Muebles. Se tomó como precio de referencia (estimado), el precio promedio resultado de los precios referenciales mencionados y los cuales se detallan a continuación. En adjunto se encuentra la documentación que respalda cada uno de los precios obtenidos para la elaboración de los precios de referencia.

**Cálculo de Precios Referenciales**

| Ítem | Descripción | Unidad de medida | Precio 1 | Precio 2 | Precio 3 | Precio unitario referencial |
|---|---|---|---|---|---|---|
| | | | Presupuesto obtenido Firma: JD Servicios | Presupuesto obtenido Firma: GONCAR S.A. | Precios de Contratos Adjudicados y Presupuesto (*) | Precio unitario promedio |
| | | | Precio unitario ₲ (IVA incluido) | | | |
| 31 | Mantenimiento y reparación de muebles_SOFÁ DE ESTAR - Provisión de tapizado de asiento en cuerina de color igual al existente y espuma de 6 cm de espesor. | unidad | 150.000 | 225.000 | 200.000 | 191.667 |
| 32 | Mantenimiento y reparación de muebles_SOFÁ DE ESTAR - Mano de obra para la Remoción y cambio de tapizado de asiento. | unidad | 80.000 | 60.000 | 300.000 | 146.667 |
| 33 | Mantenimiento y reparacion de muebles_SOFÁ DE ESTAR - Provisión de tapizado para respaldo en cuerina de color igual al existente y espuma de 2,5 cm. | unidad | 150.000 | 195.000 | 90.000 | 145.000 |
| 34 | Mantenimiento y reparacion de muebles_SOFÁ DE ESTAR - Mano de obra para la Remoción y cambio de tapizado de respaldo. | unidad | 80.000 | 60.000 | 100.000 | 80.000 |
| 35 | Mantenimiento y reparación de muebles-LUSTRE - Provisión de materiales para lustre de muebles (escritorios, armarios, mesas y otros). | m2 | 40.000 | 70.000 | 50.000 | 53.333 |
| 36 | Mantenimiento y reparación de muebles-LUSTRE - Mano de obra para lustre de muebles. | m2 | 30.000 | 45.000 | 40.000 | 38.333 |
| 37 | Mantenimiento y reparacion de muebles_CERRAJERÍA - Provisión de cerradura a inyección (para armarios). | unidad | 70.000 | 110.000 | 57.000 | 79.000 |
| 38 | Mantenimiento y reparacion de muebles_CERRAJERÍA - Mano de obra para la Remoción y cambio de cerradura a inyección (para armarios). | unidad | 15.000 | 25.000 | 69.000 | 36.333 |
| 39 | Mantenimiento y reparación de muebles_CERRAJERÍA - Provisión de cerradura de escritorio. | unidad | 50.000 | 95.000 | 57.000 | 67.333 |
| 40 | Mantenimiento y reparación de muebles_CERRAJERÍA - Mano de obra para la Remoción y cambio de cerradura de escritorio. | unidad | 10.000 | 20.000 | 69.000 | 33.000 |
| 41 | Mantenimiento y reparación de muebles - CERRAJERÍA - Provisión de cerradura de puertas, modelo similar al existente. | unidad | 250.000 | 255.000 | 215.000 | 240.000 |
| 42 | Mantenimiento y reparación de muebles - CERRAJERÍA - Mano de obra para la Remoción y cambio de cerradura de puertas. | unidad | 40.000 | 45.000 | 50.000 | 45.000 |
| 43 | Mantenimiento y reparación de muebles – CERRAJERÍA - Provisión de cilindro de cerraduras en puertas de madera o metálica, con provisión de dos (2) llaves. | unidad | 150.000 | 170.000 | 145.000 | 155.000 |
| 44 | Mantenimiento y reparación de muebles – CERRAJERÍA - Mano de obra para la Remoción y cambio de combinación de cilindro de cerraduras en puertas de madera o metálica. | unidad | 50.000 | 45.000 | 45.000 | 46.667 |
| 45 | Mantenimiento y reparación de muebles - CERRAJERÍA - Mano de obra para Apertura de cerradura (puertas y muebles). | unidad | 80.000 | 145.000 | 100.000 | 108.333 |

Lic. Francisca Soria C.
Dpto. de Servicios Generales
Jefa Interina
Firma y sello del Jefe de Unidad Solicitante (UAS)
Nro. de Empleado: 5691 Fecha: 14 JUN. 2022

DEPRATAMENTO DE SERVICIOS GENERALES

# PLANILLA DE PRECIOS REFERENCIALES

**ID PAC 2022:** 407.738

**Objeto del llamado:** Servicio de mantenimiento y/o reparación de muebles de oficina y cerrajería, bajo la Modalidad de Contrato Abierto.

**Metodología:** De conformidad a lo establecido en la Resolución DNCP N° 1890/2020 (Guía para Elaboración de Precios de Referencia), se han obtenido los siguientes precios de referencia: **Precio 1** corresponde al presupuesto obtenido de la firma JD Servicios de Jorge Daniel Arguello Aquino, **Precio 2** corresponde al presupuesto obtenido de la firma GONCAR S.A., **Precio 3** corresponde a Contratos adjudicados publicados en la página de la DNCP y presupuesto obtenido de la firma Méndez Muebles. Se tomó como precio de referencia (estimado), el precio promedio resultado de los precios referenciales mencionados y los cuales se detallan a continuación. En adjunto se encuentra la documentación que respalda cada uno de los precios obtenidos para la elaboración de los precios de referencia.

**Cálculo de Precios Referenciales**

| Ítem | Descripción | Unidad de medida | Precio 1 | Precio 2 | Precio 3 | Precio unitario referencial |
|---|---|---|---|---|---|---|
| | | | Presupuesto obtenido Firma: JD Servicios | Presupuesto obtenido Firma: GONCAR S.A. | Precios de Contratos Adjudicados y Presupuesto (*) | Precio unitario promedio |
| | | | Precio unitario ₲ (IVA incluido) | | | |
| 46 | Mantenimiento y reparación de muebles - ARMARIO TIPO A - Provisión de ruedas embutidas y guías para puertas corredizas. | unidad | 35.000 | 155.000 | 80.000 | 90.000 |
| 47 | Mantenimiento y reparación de muebles - ARMARIO TIPO A - Mano de obra para la colocación de ruedas embutidas y guías para puertas corredizas. | unidad | 15.000 | 25.000 | 20.000 | 20.000 |
| 48 | Mantenimiento y reparacion de muebles_ARMARIO TIPO A - Provisión de planchuelas y otros materiales para encuadre de mueble. | unidad | 25.000 | 85.000 | 50.000 | 53.333 |
| 49 | Mantenimiento y reparacion de muebles_ARMARIO TIPO A - Mano de obra para la Reparación y encuadre de mueble con planchuelas en base. | unidad | 15.000 | 25.000 | 20.000 | 20.000 |
| 50 | Mantenimiento y reparación de muebles_ARMARIO TIPO A - Provisión de estantes de madera de 0,72 x 0,49 m. | unidad | 70.000 | 135.000 | 125.000 | 110.000 |
| 51 | Mantenimiento y reparación de muebles_ARMARIO TIPO A - Mano de obra para la colocación de estantes de madera. | unidad | 15.000 | 25.000 | 20.000 | 20.000 |
| 52 | Mantenimiento y reparacion de muebles_ARMARIO TIPO B - Provisión de ruedas embutidas y guías para puertas corredizas. | unidad | 35.000 | 155.000 | 125.000 | 105.000 |
| 53 | Mantenimiento y reparacion de muebles_ARMARIO TIPO B - Mano de obra para la colocación de ruedas embutidas y guías para puertas corredizas. | unidad | 15.000 | 25.000 | 20.000 | 20.000 |
| 54 | Mantenimiento y reparacion de muebles_ARMARIO TIPO B - Provisión de planchuelas y otros materiales para encuadre de mueble. | unidad | 25.000 | 130.000 | 120.000 | 91.667 |
| 55 | Mantenimiento y reparacion de muebles_ARMARIO TIPO B - Mano de obra para la Reparación y encuadre de mueble con planchuelas en base. | unidad | 15.000 | 25.000 | 20.000 | 20.000 |
| 56 | Mantenimiento y reparacion de muebles_GAVETA DE MADERA TIPO A - Provisión de ruedas embutidas y guías para puertas corredizas. | unidad | 35.000 | 155.000 | 125.000 | 105.000 |
| 57 | Mantenimiento y reparacion de muebles_GAVETA DE MADERA TIPO A - Mano de obra para la colocación de ruedas embutidas y guías para puertas corredizas. | unidad | 15.000 | 25.000 | 20.000 | 20.000 |
| 58 | Mantenimiento y reparacion de muebles_GAVETA DE MADERA TIPO A - Provisión de guías telescópicas. | unidad | 70.000 | 130.000 | 100.000 | 100.000 |
| 59 | Mantenimiento y reparacion de muebles_GAVETA DE MADERA TIPO A - Mano de obra para la colocación de guías telescópicas. | unidad | 15.000 | 25.000 | 20.000 | 20.000 |
| 60 | Mantenimiento y reparacion de muebles_GAVETA DE MADERA TIPO A - Provisión de materiales para la Reparación de fondo de madera (cajoneras). | unidad | 60.000 | 90.000 | 85.000 | 78.333 |

Lic. Francisca Soriano
Dpto. de Servicios Generales
Jefa Interina

Firma y sello del Jefe de Unidad Solicitante (UAS)
Nro. de Empleado: 5641 Fecha: 14 JUN. 2022

DEPRATAMENTO DE SERVICIOS GENERALES

## PLANILLA DE PRECIOS REFERENCIALES

**ID PAC 2022:** 407.738

**Objeto del llamado:** Servicio de mantenimiento y/o reparación de muebles de oficina y cerrajería, bajo la Modalidad de Contrato Abierto.

**Metodología:** De conformidad a lo establecido en la Resolución DNCP N° 1890/2020 (Guía para Elaboración de Precios de Referencia), se han obtenido los siguientes precios de referencia: **Precio 1** corresponde al presupuesto obtenido de la firma JD Servicios de Jorge Daniel Arguello Aquino, **Precio 2** corresponde al presupuesto obtenido de la firma GONCAR S.A., **Precio 3** corresponde a Contratos adjudicados publicados en la página de la DNCP y presupuesto obtenido de la firma Méndez Muebles. Se tomó como precio de referencia (estimado), el precio promedio resultado de los precios referenciales mencionados y los cuales se detallan a continuación. En adjunto se encuentra la documentación que respalda cada uno de los precios obtenidos para la elaboración de los precios de referencia.

**Cálculo de Precios Referenciales**

| Ítem | Descripción | Unidad de medida | Precio 1 | Precio 2 | Precio 3 | Precio unitario referencial |
|---|---|---|---|---|---|---|
| | | | Presupuesto obtenido Firma: JD Servicios | Presupuesto obtenido Firma: GONCAR S.A. | Precios de Contratos Adjudicados y Presupuesto (*) | Precio unitario promedio |
| | | | Precio unitario ₲ (IVA incluido) | | | |
| 61 | Mantenimiento y reparacion de muebles_GAVETA DE MADERA TIPO A - Mano de obra para la Reparación de fondo de madera (cajoneras). | unidad | 15.000 | 15.000 | 20.000 | 16.667 |
| 62 | Mantenimiento y reparacion de muebles_GAVETA DE MADERA TIPO A - Provisión de estantes de madera de 0,72 x 0,49 m. | unidad | 70.000 | 135.000 | 125.000 | 110.000 |
| 63 | Mantenimiento y reparacion de muebles_GAVETA DE MADERA TIPO A - Mano de obra para la colocación de estantes de madera. | unidad | 15.000 | 25.000 | 20.000 | 20.000 |
| 64 | Mantenimiento y reparacion de muebles_ GAVETA DE MADERA TIPO B - Provisión de guías telescópicas. | unidad | 35.000 | 100.000 | 100.000 | 78.333 |
| 65 | Mantenimiento y reparacion de muebles_ GAVETA DE MADERA TIPO B - Mano de obra para la colocación de guías telescópicas. | unidad | 15.000 | 25.000 | 20.000 | 20.000 |
| 66 | Mantenimiento y reparacion de muebles_GAVETA DE MADERA TIPO B - Provisión de materiales para la Reparación de fondo de madera (cajoneras). | unidad | 70.000 | 145.000 | 85.000 | 100.000 |
| 67 | Mantenimiento y reparacion de muebles_GAVETA DE MADERA TIPO B - Mano de obra para la Reparación de fondo de madera (cajoneras). | unidad | 15.000 | 25.000 | 20.000 | 20.000 |
| 68 | Mantenimiento y reparacion de muebles_GAVETA DE MADERA TIPO B - Provisión de estantes de madera de 0,72 x 0,49 m. | unidad | 60.000 | 115.000 | 125.000 | 100.000 |
| 69 | Mantenimiento y reparacion de muebles_GAVETA DE MADERA TIPO B - Mano de obra para la colocación de estantes de madera. | unidad | 15.000 | 25.000 | 20.000 | 20.000 |
| 70 | Mantenimiento y reparacion de muebles_MUEBLE VERTICAL PARA COMPUTADORA - MODELO "B" VERTICAL - Provisión de guías de metal. | unidad | 70.000 | 245.000 | 85.000 | 133.333 |
| 71 | Mantenimiento y reparacion de muebles_MUEBLE VERTICAL PARA COMPUTADORA - MODELO "B" VERTICAL - Mano de obra para la colocación de guías de metal. | unidad | 15.000 | 35.000 | 25.000 | 25.000 |
| 72 | Mantenimiento y reparacion de muebles_MUEBLE VERTICAL PARA COMPUTADORA - MODELO "B" VERTICAL - Provisión de fondo de madera terciada - lustrada. | unidad | 50.000 | 135.000 | 85.000 | 90.000 |
| 73 | Mantenimiento y reparacion de muebles_MUEBLE VERTICAL PARA COMPUTADORA - MODELO "B" VERTICAL - Mano de obra para la colocación de fondo de madera terciada. | unidad | 15.000 | 25.000 | 20.000 | 20.000 |
| 74 | Mantenimiento y reparacion de muebles_MUEBLE VERTICAL PARA COMPUTADORA - MODELO "B" VERTICAL - Provisión de materiales para el Mantenimiento y ajuste (encuadre). | unidad | 100.000 | 115.000 | 120.000 | 111.667 |
| 75 | Mantenimiento y reparacion de muebles_MUEBLE VERTICAL PARA COMPUTADORA - MODELO "B" VERTICAL - Mano de obra para el Mantenimiento y ajuste (encuadre). | unidad | 30.000 | 25.000 | 25.000 | 26.667 |

Lic. Francisca Sonia
Dpto. de Servicios Generales
Jefa Interina

Firma y sello del Jefe de Unidad Solicitante (UAS)

Nro. de Empleado: 5691 Fecha: 14 JUN. 2022

DEPRATAMENTO DE SERVICIOS GENERALES

## PLANILLA DE PRECIOS REFERENCIALES

**ID PAC 2022:** 407.738

**Objeto del llamado:** Servicio de mantenimiento y/o reparación de muebles de oficina y cerrajería, bajo la Modalidad de Contrato Abierto.

**Metodología**: De conformidad a lo establecido en la Resolución DNCP N° 1890/2020 (Guía para Elaboración de Precios de Referencia), se han obtenido los siguientes precios de referencia: **Precio 1** corresponde al presupuesto obtenido de la firma JD Servicios de Jorge Daniel Arguello Aquino, **Precio 2** corresponde al presupuesto obtenido de la firma GONCAR S.A., **Precio 3** corresponde a Contratos adjudicados publicados en la página de la DNCP y presupuesto obtenido de la firma Méndez Muebles. Se tomó como precio de referencia (estimado), el precio promedio resultado de los precios referenciales mencionados y los cuales se detallan a continuación. En adjunto se encuentra la documentación que respalda cada uno de los precios obtenidos para la elaboración de los precios de referencia.

**Cálculo de Precios Referenciales**

| Ítem | Descripción | Unidad de medida | Precio 1 | Precio 2 | Precio 3 | Precio unitario referencial |
|---|---|---|---|---|---|---|
| | | | Presupuesto obtenido Firma: JD Servicios | Presupuesto obtenido Firma: GONCAR S.A. | Precios de Contratos Adjudicados y Presupuesto (*) | Precio unitario promedio |
| | | | Precio unitario $ (IVA incluido) | | | |
| 76 | Mantenimiento y reparación de muebles_MESA PARA COMPUTADORA E IMPRESORA - MODELO "A" HORIZONTAL - Provisión de guías de metal. | unidad | 50.000 | 85.000 | 75.000 | 70.000 |
| 77 | Mantenimiento y reparación de muebles_MESA PARA COMPUTADORA E IMPRESORA - MODELO "A" HORIZONTAL - Mano de obra para la colocación de guías de metal. | unidad | 15.000 | 35.000 | 20.000 | 23.333 |
| 78 | Mantenimiento y reparación de muebles_MESA PARA COMPUTADORA E IMPRESORA - MODELO "A" HORIZONTAL - Provisión de materiales para la Reparación de Fondo de madera. | unidad | 50.000 | 95.000 | 50.000 | 65.000 |
| 79 | Mantenimiento y reparación de muebles_MESA PARA COMPUTADORA E IMPRESORA - MODELO "A" HORIZONTAL - Mano de obra para la Reparación de Fondo de madera. | unidad | 15.000 | 25.000 | 20.000 | 20.000 |
| 80 | Mantenimiento y Reparación de Muebles – ESCRITORIO TIPO A - 6 CAJONES - Provisión de materiales para la Reparación de fondo de madera (cajonera). | unidad | 100.000 | 365.000 | 85.000 | 183.333 |
| 81 | Mantenimiento y Reparación de Muebles – ESCRITORIO TIPO A - 6 CAJONES - Mano de obra para la Reparación de fondo de madera (cajonera). | unidad | 20.000 | 60.000 | 20.000 | 33.333 |
| 82 | Mantenimiento y reparacion de muebles_ESCRITORIO TIPO A - 6 CAJONES - Provisión de tapa de madera enchapada. | unidad | 50.000 | 125.000 | 150.000 | 108.333 |
| 83 | Mantenimiento y reparacion de muebles_ESCRITORIO TIPO A - 6 CAJONES - Mano de obra para la colocación de tapa de madera enchapada. | unidad | 15.000 | 25.000 | 20.000 | 20.000 |
| 84 | Mantenimiento y reparacion de muebles_ESCRITORIO TIPO A - 6 CAJONES - Provisión de materiales para el Mantenimiento y ajuste (encuadre). | unidad | 250.000 | 315.000 | 125.000 | 230.000 |
| 85 | Mantenimiento y reparacion de muebles_ESCRITORIO TIPO A - 6 CAJONES - Mano de obra para el Mantenimiento y ajuste (encuadre). | unidad | 80.000 | 45.000 | 50.000 | 58.333 |
| 86 | Mantenimiento y reparacion de muebles_ESCRITORIO TIPO A - 6 CAJONES - Provisión de tapa vidriada 1,50 x 0,75 m. | unidad | 75.000 | 95.000 | 80.000 | 83.333 |
| 87 | Mantenimiento y reparacion de muebles_ESCRITORIO TIPO A - 6 CAJONES - Mano de obra para la colocación de tapa vidriada. | unidad | 15.000 | 25.000 | 20.000 | 20.000 |
| 88 | Mantenimiento y Reparación de Muebles_ESCRITORIO TIPO B - 3 CAJONES - Provisión de materiales para la Reparación de fondo de madera (cajoneras). | unidad | 500.000 | 365.000 | 300.000 | 388.333 |
| 89 | Mantenimiento y Reparación de Muebles_ESCRITORIO TIPO B - 3 CAJONES - Mano de obra para la Reparación de fondo de madera (cajoneras). | unidad | 50.000 | 45.000 | 45.000 | 46.667 |
| 90 | Mantenimiento y reparacion de muebles_ESCRITORIO TIPO B - 3 CAJONES - Provisión de tapa de madera enchapada. | unidad | 50.000 | 135.000 | 125.000 | 103.333 |

Lic. Francisca Soria C.
Dpto. de Servicios Generales
Jefa Interina
Firma y sello del Jefe de Unidad Solicitante (UAS)
Nro. de Empleado: 6611 Fecha: 14 JUN. 2022

DEPRATAMENTO DE SERVICIOS GENERALES

## PLANILLA DE PRECIOS REFERENCIALES

**ID PAC 2022:** 407.738

**Objeto del llamado:** Servicio de mantenimiento y/o reparación de muebles de oficina y cerrajería, bajo la Modalidad de Contrato Abierto.

**Metodología:** De conformidad a lo establecido en la Resolución DNCP N° 1890/2020 (Guía para Elaboración de Precios de Referencia), se han obtenido los siguientes precios de referencia: **Precio 1** corresponde al presupuesto obtenido de la firma JD Servicios de Jorge Daniel Arguello Aquino, **Precio 2** corresponde al presupuesto obtenido de la firma GONCAR S.A., **Precio 3** corresponde a Contratos adjudicados publicados en la página de la DNCP y presupuesto obtenido de la firma Méndez Muebles. Se tomó como precio de referencia (estimado), el precio promedio resultado de los precios referenciales mencionados y los cuales se detallan a continuación. En adjunto se encuentra la documentación que respalda cada uno de los precios obtenidos para la elaboración de los precios de referencia.

**Cálculo de Precios Referenciales**

| Ítem | Descripción | Unidad de medida | Precio 1 | Precio 2 | Precio 3 | Precio unitario referencial |
|---|---|---|---|---|---|---|
| | | | Presupuesto obtenido Firma: JD Servicios | Presupuesto obtenido Firma: GONCAR S.A. | Precios de Contratos Adjudicados y Presupuesto (*) | Precio unitario promedio |
| | | | Precio unitario ₲ (IVA incluido) | | | |
| 91 | Mantenimiento y reparacion de muebles_ESCRITORIO TIPO B - 3 CAJONES - Mano de obra para la colocación de tapa de madera enchapada. | unidad | 15.000 | 25.000 | 20.000 | 20.000 |
| 92 | Mantenimiento y Reparación de Muebles_ ESCRITORIO TIPO B - 3 CAJONES - Provisión de materiales para el Mantenimiento y ajuste (encuadre). | unidad | 250.000 | 260.000 | 125.000 | 211.667 |
| 93 | Mantenimiento y Reparación de Muebles_ ESCRITORIO TIPO B - 3 CAJONES - Mano de obra para el Mantenimiento y ajuste (encuadre). | unidad | 50.000 | 45.000 | 50.000 | 48.333 |
| 94 | Mantenimiento y reparacion de muebles_ESCRITORIO TIPO B - 3 CAJONES - Provisión de tapa vidriada de 4 mm de 1,20 x 0,75 m. | unidad | 60.000 | 70.000 | 50.000 | 60.000 |
| 95 | Mantenimiento y reparacion de muebles_ESCRITORIO TIPO B - 3 CAJONES - Mano de obra para la colocación tapa vidriada. | unidad | 15.000 | 45.000 | 45.000 | 35.000 |
| 96 | Mantenimiento y reparacion de muebles_ MESITA PARA TELÉFONO - Provisión de rueditas. | unidad | 400.000 | 80.000 | 50.000 | 176.667 |
| 97 | Mantenimiento y reparacion de muebles_ MESITA PARA TELÉFONO - Mano de obra para la Remoción y cambio de rueditas. | unidad | 50.000 | 35.000 | 35.000 | 40.000 |
| | **TOTALES** | | **8.530.000** | **10.047.000** | **7.921.234** | **8.832.740** |

**(*) PRECIO 3:** DETALLE DE PRESUPUESTOS PUBLICADOS EN LA PÁGINA WEB DE LA DNCP

**1) Ítems 1 al 14, 17 al 20, 23 al 28, 37 al 40: FIRMA JD SERVICIOS DE JORGE DANIEL ARGUELLO AQUINO - CONTRATO N° 27/2021 - LCO N° 04/2021 - DIRECCIÓN GENERAL DEL REGISTRO DEL ESTADO CIVIL/ MINISTERIO DE JUSTICIA**

**2) Ítems 15, 16, 21, 22, 29 al 34: SR. VALENTÍN VILLALBA - CONTRATO N° 18/ 2021 - CD N°: 15/2021 - GABINETE CIVIL/ PRESIDENCIA DE LA REPUBLICA**

**3) Ítems 35, 36, 41 al 97: FIRMA MÉNDEZ MUEBLES DE BERNARDO MENDEZ RODRIGUEZ , presupuesto obtenido.**

Lic. Francisca Soria O.
Dpto. de Servicios Generales
J.A. Interina
Firma y sello del Jefe de Unidad Solicitante (UAS)
Nro. de Empleado: 6641 Fecha: 14 JUN. 2022

**Dpto. de Servicios Generales**

# Antecedentes Precios Referenciales conforme a Resolución DNCP N° 1890/2020

**ADMINISTRACIÓN NACIONAL DE ELECTRICIDAD**

Precio 1

Asunción, 10 de mayo de 2022

Señor/es
JD Servicios
Manuela Zavala e/ Benito Juares - Laurelty.
Teléfono: 021 673 644
Luque, Paraguay

De nuestra consideración:

Nos dirigimos a ustedes, con relación a la Resolución DNCP N° 1890/2020 "POR LA CUAL SE REGULA LA ESTIMACIÓN DE PRECIOS Y SU PUBLICIDAD EN LOS PROCEDIMIENTOS DE CONTRATACIONES PÚBLICAS EN EL MARCO DE LA LEY 2051/03".

Al respecto, en dicho documento, se establece como una las fuentes de obtención de precios de referencia, el precio de potenciales oferentes, por lo que les solicitamos nos remitan un presupuesto de los servicios detallados en Planilla adjunta, cuya información servirá para la estimación de precios a ser tenidos en cuenta para el llamado a Licitación por Concurso de Ofertas Nacional del **"Servicio de Mantenimiento y/o Reparación de muebles de oficina y cerrajería, bajo la modalidad de contrato abierto"**, previsto en el Plan Anual de Contrataciones de la ANDE para el presente ejercicio.

En ese sentido, les solicitamos nos remitan dicha información a la dirección de correo electrónico: *francisca_soria@ande.gov.py* y *carmen_martinez@ande.gov.py*

Al agradecerles desde ya por su amable atención, y en la espera de contar con su respuesta en la brevedad posible, hacemos propicia la oportunidad para saludarles muy atentamente.

ADMINISTRACIÓN NACIONAL DE ELECTRICIDAD

Lic. Francisca Soria O.
Dpto. de Servicios Generales
Jefa

**Lic. Francisca Soria**
Dpto. de Servicios Generales

Adjunto:

- PLANILLA DE PEDIDO DE PRECIOS A POTENCIALES OFERENTES, CONFORME A RESOLUCIÓN N° DNCP 1890/2020.
- REFERENCIAS "TIPO DE MUEBLES" A TENER EN CUENTA PARA EL PRESUPUESTO.

COM/cm
DSA/DSG

Servicios
de Junta Municipal Arroyo Seco
Anexo: JARDINERÍA - FUMIGACIÓN - TAPICERÍA

Precio 1

"SERVICIO DE MANTENIMIENTO Y/O REPARACIÓN DE MUEBLES DE OFICINA Y CERRAJERÍA, BAJO LA MODALIDAD DE CONTRATO ABIERTO"

| Ítem | Descripción del ítem | Unidad de Medida | Precio Estimado Unitario ₲ (IVA Incluido) |
|---|---|---|---|
| 1 | Mantenimiento y reparación de muebles_SILLA TIPO A - Provisión de tapizado para asiento en cuerina de color igual al existente y espuma de 4 cm de espesor. | unidad | 200.000 |
| 2 | Mantenimiento y reparación de muebles_SILLA TIPO A - Mano de obra para la Remoción y cambio de tapizado de asiento. | unidad | 70.000 |
| 3 | Mantenimiento y reparación de muebles_SILLA TIPO A - Provisión de tapizado para respaldo en cuerina de color igual al existente y espuma de 4 cm de espesor. | unidad | 200.000 |
| 4 | Mantenimiento y reparación de muebles_SILLA TIPO A - Mano de obra para la Remoción y cambio de tapizado de respaldo. | unidad | 70.000 |
| 5 | Mantenimiento y reparación de muebles_SILLA TIPO A - Provisión de base metálica de 5 puntas a gas, igual al existente. | unidad | 450.000 |
| 6 | Mantenimiento y reparación de muebles_SILLA TIPO A - Mano de obra para la colocación de base metálica de 5 puntas. | unidad | 20.000 |
| 7 | Mantenimiento y reparacion de muebles_SILLA TIPO A - Provisión de materiales para la Reparación de accesorios de estructura metálica (con soldadura). | unidad | 100.000 |
| 8 | Mantenimiento y reparacion de muebles_SILLA TIPO A - Mano de obra para la Reparación de accesorios de estructura metálica, incluye soldadura. | unidad | 50.000 |
| 9 | Mantenimiento y reparacion de muebles_SILLA TIPO A - Provisión de rueditas. | unidad | 30.000 |
| 10 | Mantenimiento y reparacion de muebles_SILLA TIPO A - Mano de obra para la Remoción y cambio de rueditas. | unidad | 5.000 |
| 11 | Mantenimiento y reparación de muebles_SILLA Y SILLÓN TIPO B - Provisión de tapizado para asiento en cuerina de color igual al existente y espuma de 4 cm de espesor. | unidad | 250.000 |
| 12 | Mantenimiento y reparación de muebles_SILLA Y SILLÓN TIPO B - Mano de obra para la Remoción y cambio de tapizado de asiento. | unidad | 70.000 |
| 13 | Mantenimiento y reparación de muebles_SILLA Y SILLÓN TIPO B - Provisión de tapizado para respaldo en cuerina de color igual al existente y espuma de 2,5 cm. | unidad | 250.000 |
| 14 | Mantenimiento y reparación de muebles_SILLA Y SILLÓN TIPO B - Mano de obra para la Remoción y cambio de tapizado de respaldo. | unidad | 70.000 |
| 15 | Mantenimiento y reparación de muebles_SILLA Y SILLÓN TIPO B - Provisión de materiales para el Mantenimiento y ajuste de la estructura de madera, mediante encolado y tirafondos. | unidad | 180.000 |
| 16 | Mantenimiento y reparación de muebles_SILLA Y SILLÓN TIPO B - Mano de obra para el Mantenimiento y ajuste de la estructura de madera. | unidad | 70.000 |
| 17 | Mantenimiento y reparación de muebles_SILLON TIPO C - Provisión de tapizado para asiento en cuerina de color igual al existente y espuma de 4 cm de espesor. | unidad | 300.000 |
| 18 | Mantenimiento y reparación de muebles_SILLON TIPO C - Mano de obra para la Remoción y cambio de tapizado de asiento. | unidad | 70.000 |
| 19 | Mantenimiento y reparación de muebles_SILLON TIPO C - Provisión de tapizado para respaldo en cuerina de color igual al existente y espuma de 2,5 cm. | unidad | 300.000 |
| 20 | Mantenimiento y reparación de muebles_SILLON TIPO C - Mano de obra para la Remoción y cambio de tapizado de respaldo. | unidad | 70.000 |
| 21 | Mantenimiento y reparación de muebles_SILLON TIPO C - Provisión de materiales para el Mantenimiento y ajuste de la estructura de madera, mediante encolado y tirafondos. | unidad | 180.000 |
| 22 | Mantenimiento y reparación de muebles_SILLON TIPO C - Mano de obra para el Mantenimiento y ajuste de la estructura de madera. | unidad | 70.000 |
| 23 | Mantenimiento y reparacion de muebles_SILLON TIPO C - Provisión de materiales para la Reparación de accesorios de estructura metálica (con soldadura). | unidad | 100.000 |
| 24 | Mantenimiento y reparacion de muebles_SILLON TIPO C - Mano de obra para la Reparación de accesorios de estructura metálica, incluye soldadura. | unidad | 50.000 |
| 25 | Mantenimiento y reparacion de muebles_SILLON TIPO C - Provisión de rueditas. | unidad | 30.000 |
| 26 | Mantenimiento y reparacion de muebles_SILLON TIPO C - Mano de obra para la Remoción y cambio de rueditas. | unidad | 5.000 |
| 27 | Mantenimiento y reparación de muebles_SILLON TIPO C - Provisión de base giratoria. | unidad | 550.000 |
| 28 | Mantenimiento y reparación de muebles_SILLON TIPO C - Mano de obra para la colocación de base giratoria. | unidad | 20.000 |
| 29 | Mantenimiento y reparacion de muebles_SILLON TIPO D - Provisión de materiales para el Mantenimiento y ajuste de la estructura de madera, mediante encolado y tirafondos. | unidad | 180.000 |
| 30 | Mantenimiento y reparacion de muebles_SILLON TIPO D - Mano de obra para el Mantenimiento y ajuste de la estructura de madera. | unidad | 50.000 |
| 31 | Mantenimiento y reparación de muebles_SOFÁ DE ESTAR - Provisión de tapizado de asiento en cuerina de color igual al existente y espuma de 6 cm de espesor. | unidad | 150.000 |
| 32 | Mantenimiento y reparación de muebles_SOFÁ DE ESTAR - Mano de obra para la Remoción y cambio de tapizado de asiento. | unidad | 80.000 |
| 33 | Mantenimiento y reparacion de muebles_SOFÁ DE ESTAR - Provisión de tapizado para respaldo en cuerina de color igual al existente y espuma de 2,5 cm. | unidad | 150.000 |
| 34 | Mantenimiento y reparacion de muebles_SOFÁ DE ESTAR - Mano de obra para la Remoción y cambio de tapizado de respaldo. | unidad | 80.000 |

**Servicios**
de Jorge Daniel Arguello Aquino
Anexo: JARDINERÍA - FUMIGACIÓN - TAPICERÍA

"SERVICIO DE MANTENIMIENTO Y/O REPARACIÓN DE MUEBLES DE OFICINA Y CERRAJERÍA, BAJO LA MODALIDAD DE CONTRATO ABIERTO"

| Ítem | Descripción del ítem | Unidad de Medida | Precio Estimado Unitario ₲ (IVA Incluido) |
|---|---|---|---|
| 35 | Mantenimiento y reparación de muebles-LUSTRE - Provisión de materiales para lustre de muebles (escritorios, armarios, mesas y otros). | m2 | 40.000 |
| 36 | Mantenimiento y reparación de muebles-LUSTRE - Mano de obra para lustre de muebles. | m2 | 30.000 |
| 37 | Mantenimiento y reparacion de muebles_CERRAJERÍA - Provisión de cerradura a inyección (para armarios). | unidad | 70.000 |
| 38 | Mantenimiento y reparacion de muebles_CERRAJERÍA - Mano de obra para la Remoción y cambio de cerradura a inyección (para armarios). | unidad | 15.000 |
| 39 | Mantenimiento y reparación de muebles_CERRAJERÍA - Provisión de cerradura de escritorio. | unidad | 50.000 |
| 40 | Mantenimiento y reparación de muebles_CERRAJERÍA - Mano de obra para la Remoción y cambio de cerradura de escritorio. | unidad | 10.000 |
| 41 | Mantenimiento y reparación de muebles - CERRAJERÍA - Provisión de cerradura de puertas, modelo similar al existente. | unidad | 250.000 |
| 42 | Mantenimiento y reparación de muebles - CERRAJERÍA - Mano de obra para la Remoción y cambio de cerradura de puertas. | unidad | 40.000 |
| 43 | Mantenimiento y reparación de muebles – CERRAJERÍA - Provisión de cilindro de cerraduras en puertas de madera o metálica, con provisión de dos (2) llaves. | unidad | 150.000 |
| 44 | Mantenimiento y reparación de muebles – CERRAJERÍA - Mano de obra para la Remoción y cambio de combinación de cilindro de cerraduras en puertas de madera o metálica. | unidad | 50.000 |
| 45 | Mantenimiento y reparación de muebles - CERRAJERÍA - Mano de obra para Apertura de cerradura (puertas y muebles). | unidad | 80.000 |
| 46 | Mantenimiento y reparación de muebles - ARMARIO TIPO A - Provisión de ruedas embutidas y guías para puertas corredizas. | unidad | 35.000 |
| 47 | Mantenimiento y reparación de muebles - ARMARIO TIPO A - Mano de obra para la colocación de ruedas embutidas y guías para puertas corredizas. | unidad | 15.000 |
| 48 | Mantenimiento y reparacion de muebles_ARMARIO TIPO A - Provisión de planchuelas y otros materiales para encuadre de mueble. | unidad | 25.000 |
| 49 | Mantenimiento y reparacion de muebles_ARMARIO TIPO A - Mano de obra para la Reparación y encuadre de mueble con planchuelas en base. | unidad | 15.000 |
| 50 | Mantenimiento y reparación de muebles_ARMARIO TIPO A - Provisión de estantes de madera de 0,72 x 0,49 m. | unidad | 70.000 |
| 51 | Mantenimiento y reparación de muebles_ARMARIO TIPO A - Mano de obra para la colocación de estantes de madera. | unidad | 15.000 |
| 52 | Mantenimiento y reparacion de muebles_ARMARIO TIPO B - Provisión de ruedas embutidas y guías para puertas corredizas. | unidad | 35.000 |
| 53 | Mantenimiento y reparacion de muebles_ARMARIO TIPO B - Mano de obra para la colocación de ruedas embutidas y guías para puertas corredizas. | unidad | 15.000 |
| 54 | Mantenimiento y reparacion de muebles_ARMARIO TIPO B - Provisión de planchuelas y otros materiales para encuadre de mueble. | unidad | 25.000 |
| 55 | Mantenimiento y reparacion de muebles_ARMARIO TIPO B - Mano de obra para la Reparación y encuadre de mueble con planchuelas en base. | unidad | 15.000 |
| 56 | Mantenimiento y reparacion de muebles_GAVETA DE MADERA TIPO A - Provisión de ruedas embutidas y guías para puertas corredizas. | unidad | 35.000 |
| 57 | Mantenimiento y reparacion de muebles_GAVETA DE MADERA TIPO A - Mano de obra para la colocación de ruedas embutidas y guías para puertas corredizas. | unidad | 15.000 |
| 58 | Mantenimiento y reparacion de muebles_GAVETA DE MADERA TIPO A - Provisión de guías telescópicas. | unidad | 70.000 |
| 59 | Mantenimiento y reparacion de muebles_GAVETA DE MADERA TIPO A - Mano de obra para la colocación de guías telescópicas. | unidad | 15.000 |
| 60 | Mantenimiento y reparacion de muebles_GAVETA DE MADERA TIPO A - Provisión de materiales para la Reparación de fondo de madera (cajoneras). | unidad | 60.000 |
| 61 | Mantenimiento y reparacion de muebles_GAVETA DE MADERA TIPO A - Mano de obra para la Reparación de fondo de madera (cajoneras). | unidad | 15.000 |
| 62 | Mantenimiento y reparacion de muebles_GAVETA DE MADERA TIPO A - Provisión de estantes de madera de 0,72 x 0,49 m. | unidad | 70.000 |
| 63 | Mantenimiento y reparacion de muebles_GAVETA DE MADERA TIPO A - Mano de obra para la colocación de estantes de madera. | unidad | 15.000 |
| 64 | Mantenimiento y reparacion de muebles_ GAVETA DE MADERA TIPO B - Provisión de guías telescópicas. | unidad | 35.000 |
| 65 | Mantenimiento y reparacion de muebles_ GAVETA DE MADERA TIPO B - Mano de obra para la colocación de guías telescópicas. | unidad | 15.000 |
| 66 | Mantenimiento y reparacion de muebles_GAVETA DE MADERA TIPO B - Provisión de materiales para la Reparación de fondo de madera (cajoneras). | unidad | 70.000 |
| 67 | Mantenimiento y reparacion de muebles_GAVETA DE MADERA TIPO B - Mano de obra para la Reparación de fondo de madera (cajoneras). | unidad | 15.000 |
| 68 | Mantenimiento y reparacion de muebles_GAVETA DE MADERA TIPO B - Provisión de estantes de madera de 0,72 x 0,49 m. | unidad | 60.000 |
| 69 | Mantenimiento y reparacion de muebles_GAVETA DE MADERA TIPO B - Mano de obra para la colocación de estantes de madera. | unidad | 15.000 |
| 70 | Mantenimiento y reparacion de muebles_MUEBLE VERTICAL PARA COMPUTADORA - MODELO "B" VERTICAL - Provisión de guías de metal. | unidad | 70.000 |

**Servicios**
de Jorge Daniel Arguello Aquino
Anexo: JARDINERÍA - FUMIGACIÓN - TAPICERÍA

"SERVICIO DE MANTENIMIENTO Y/O REPARACIÓN DE MUEBLES DE OFICINA Y CERRAJERÍA, BAJO LA MODALIDAD DE CONTRATO ABIERTO"

| Item | Descripción del ítem | Unidad de Medida | Precio Estimado Unitario ₲ (IVA Incluido) |
|---|---|---|---|
| 71 | Mantenimiento y reparacion de muebles_MUEBLE VERTICAL PARA COMPUTADORA - MODELO "B" VERTICAL - Mano de obra para la colocación de guías de metal. | unidad | 15.000 |
| 72 | Mantenimiento y reparacion de muebles_MUEBLE VERTICAL PARA COMPUTADORA - MODELO "B" VERTICAL - Provisión de fondo de madera terciada - lustrada. | unidad | 50.000 |
| 73 | Mantenimiento y reparacion de muebles_MUEBLE VERTICAL PARA COMPUTADORA - MODELO "B" VERTICAL - Mano de obra para la colocación de fondo de madera terciada. | unidad | 15.000 |
| 74 | Mantenimiento y reparacion de muebles_MUEBLE VERTICAL PARA COMPUTADORA - MODELO "B" VERTICAL - Provisión de materiales para el Mantenimiento y ajuste (encuadre). | unidad | 100.000 |
| 75 | Mantenimiento y reparacion de muebles_MUEBLE VERTICAL PARA COMPUTADORA - MODELO "B" VERTICAL - Mano de obra para el Mantenimiento y ajuste (encuadre). | unidad | 30.000 |
| 76 | Mantenimiento y reparación de muebles_MESA PARA COMPUTADORA E IMPRESORA - MODELO "A" HORIZONTAL - Provisión de guías de metal. | unidad | 50.000 |
| 77 | Mantenimiento y reparación de muebles_MESA PARA COMPUTADORA E IMPRESORA - MODELO "A" HORIZONTAL - Mano de obra para la colocación de guías de metal. | unidad | 15.000 |
| 78 | Mantenimiento y reparación de muebles_MESA PARA COMPUTADORA E IMPRESORA - MODELO "A" HORIZONTAL - Provisión de materiales para la Reparación de Fondo de madera. | unidad | 50.000 |
| 79 | Mantenimiento y reparación de muebles_MESA PARA COMPUTADORA E IMPRESORA - MODELO "A" HORIZONTAL - Mano de obra para la Reparación de Fondo de madera. | unidad | 15.000 |
| 80 | Mantenimiento y Reparación de Muebles – ESCRITORIO TIPO A - 6 CAJONES - Provisión de materiales para la Reparación de fondo de madera (cajonera). | unidad | 100.000 |
| 81 | Mantenimiento y Reparación de Muebles – ESCRITORIO TIPO A - 6 CAJONES - Mano de obra para la Reparación de fondo de madera (cajonera). | unidad | 20.000 |
| 82 | Mantenimiento y reparacion de muebles_ESCRITORIO TIPO A - 6 CAJONES - Provisión de tapa de madera enchapada. | unidad | 50.000 |
| 83 | Mantenimiento y reparacion de muebles_ESCRITORIO TIPO A - 6 CAJONES - Mano de obra para la colocación de tapa de madera enchapada. | unidad | 15.000 |
| 84 | Mantenimiento y reparacion de muebles_ESCRITORIO TIPO A - 6 CAJONES - Provisión de materiales para el Mantenimiento y ajuste (encuadre). | unidad | 250.000 |
| 85 | Mantenimiento y reparacion de muebles_ESCRITORIO TIPO A - 6 CAJONES - Mano de obra para el Mantenimiento y ajuste (encuadre). | unidad | 80.000 |
| 86 | Mantenimiento y reparacion de muebles_ESCRITORIO TIPO A - 6 CAJONES - Provisión de tapa vidriada 1,50 x 0,75 m. | unidad | 75.000 |
| 87 | Mantenimiento y reparacion de muebles_ESCRITORIO TIPO A - 6 CAJONES - Mano de obra para la colocación de tapa vidriada. | unidad | 15.000 |
| 88 | Mantenimiento y Reparación de Muebles_ESCRITORIO TIPO B - 3 CAJONES - Provisión de materiales para la Reparación de fondo de madera (cajoneras). | unidad | 500.000 |
| 89 | Mantenimiento y Reparación de Muebles_ESCRITORIO TIPO B - 3 CAJONES - Mano de obra para la Reparación de fondo de madera (cajoneras). | unidad | 50.000 |
| 90 | Mantenimiento y reparacion de muebles_ESCRITORIO TIPO B - 3 CAJONES - Provisión de tapa de madera enchapada. | unidad | 50.000 |
| 91 | Mantenimiento y reparacion de muebles_ESCRITORIO TIPO B - 3 CAJONES - Mano de obra para la colocación de tapa de madera enchapada. | unidad | 15.000 |
| 92 | Mantenimiento y Reparación de Muebles_ ESCRITORIO TIPO B - 3 CAJONES - Provisión de materiales para el Mantenimiento y ajuste (encuadre). | unidad | 250.000 |
| 93 | Mantenimiento y Reparación de Muebles_ ESCRITORIO TIPO B - 3 CAJONES - Mano de obra para el Mantenimiento y ajuste (encuadre). | unidad | 50.000 |
| 94 | Mantenimiento y reparacion de muebles_ESCRITORIO TIPO B - 3 CAJONES - Provisión de tapa vidriada de 4 mm de 1,20 x 0,75 m. | unidad | 60.000 |
| 95 | Mantenimiento y reparacion de muebles_ESCRITORIO TIPO B - 3 CAJONES - Mano de obra para la colocación tapa vidriada. | unidad | 15.000 |
| 96 | Mantenimiento y reparacion de muebles_ MESITA PARA TELÉFONO - Provisión de rueditas. | unidad | 400.000 |
| 97 | Mantenimiento y reparacion de muebles_ MESITA PARA TELÉFONO - Mano de obra para la Remoción y cambio de rueditas. | unidad | 50.000 |
| | **TOTAL** | | **8.530.000** |

J.D. Servicios
De Jorge Daniel Arguello Aquino
RUC: 3378.339-1

**Jorge Arguello Aquino**
**Propietario**

07/06/2022

Precio 2

# ADMINISTRACIÓN NACIONAL DE ELECTRICIDAD

Asunción, 10 de mayo de 2022

Señor/es
*GONCAR Amoblamientos*
Continuación 25 de mayo y Avenida Costanera Este
Teléfono: 071 200 747
Encarnación, Paraguay

De nuestra consideración:

Nos dirigimos a ustedes, con relación a la Resolución DNCP N° 1890/2020 "POR LA CUAL SE REGULA LA ESTIMACIÓN DE PRECIOS Y SU PUBLICIDAD EN LOS PROCEDIMIENTOS DE CONTRATACIONES PÚBLICAS EN EL MARCO DE LA LEY 2051/03".

Al respecto, en dicho documento, se establece como una las fuentes de obtención de precios de referencia, el precio de potenciales oferentes, por lo que les solicitamos nos remitan un presupuesto de los servicios detallados en Planilla adjunta, cuya información servirá para la estimación de precios a ser tenidos en cuenta para el llamado a Licitación por Concurso de Ofertas Nacional del **"Servicio de Mantenimiento y/o Reparación de muebles de oficina y cerrajería, bajo la modalidad de contrato abierto"**, previsto en el Plan Anual de Contrataciones de la ANDE para el presente ejercicio.

En ese sentido, les solicitamos nos remitan dicha información a la dirección de correo electrónico: *francisca_soria@ande.gov.py* y *carmen_martinez@ande.gov.py*

Al agradecerles desde ya por su amable atención, y en la espera de contar con su respuesta en la brevedad posible, hacemos propicia la oportunidad para saludarles muy atentamente.

ADMINISTRACIÓN NACIONAL DE ELECTRICIDAD
**Lic. Francisca Soria**
Dpto. de Servicios Generales

Adjunto:

- PLANILLA DE PEDIDO DE PRECIOS A POTENCIALES OFERENTES, CONFORME A RESOLUCIÓN N° DNCP 1890/2020.
- REFERENCIAS "TIPO DE MUEBLES" A TENER EN CUENTA PARA EL PRESUPUESTO.

COM/cm
DSA/DSG

## ADMINISTRACIÓN NACIONAL DE ELECTRICIDAD



# PLANILLA DE PEDIDO DE PRECIOS A POTENCIALES OFERENTES, CONFORME A RESOLUCIÓN N° DNCP 1890/2020.

| Ítem | Descripción del ítem | Unidad de Medida | Precio Estimado Unitario ₲ (IVA Incluído) |
|---|---|---|---|
| 1 | Mantenimiento y reparación de muebles_SILLA TIPO A - Provisión de tapizado para asiento en cuerina de color igual al existente y espuma de 4 cm de espesor. | unidad | |
| 2 | Mantenimiento y reparación de muebles_SILLA TIPO A - Mano de obra para la Remoción y cambio de tapizado de asiento. | unidad | |
| 3 | Mantenimiento y reparación de muebles_SILLA TIPO A - Provisión de tapizado para respaldo en cuerina de color igual al existente y espuma de 4 cm de espesor. | unidad | |
| 4 | Mantenimiento y reparación de muebles_SILLA TIPO A - Mano de obra para la Remoción y cambio de tapizado de respaldo. | unidad | |
| 5 | Mantenimiento y reparación de muebles_SILLA TIPO A - Provisión de base metálica de 5 puntas a gas, igual al existente. | unidad | |
| 6 | Mantenimiento y reparación de muebles_SILLA TIPO A - Mano de obra para la colocación de base metálica de 5 puntas. | unidad | |
| 7 | Mantenimiento y reparacion de muebles_SILLA TIPO A - Provisión de materiales para la Reparación de accesorios de estructura metálica (con soldadura). | unidad | |
| 8 | Mantenimiento y reparacion de muebles_SILLA TIPO A - Mano de obra para la Reparación de accesorios de estructura metálica, incluye soldadura. | unidad | |
| 9 | Mantenimiento y reparacion de muebles_SILLA TIPO A - Provisión de rueditas. | unidad | |
| 10 | Mantenimiento y reparacion de muebles_SILLA TIPO A - Mano de obra para la Remoción y cambio de rueditas. | unidad | |
| 11 | Mantenimiento y reparación de muebles_SILLA Y SILLÓN TIPO B - Provisión de tapizado para asiento en cuerina de color igual al existente y espuma de 4 cm de espesor. | unidad | |
| 12 | Mantenimiento y reparación de muebles_SILLA Y SILLÓN TIPO B - Mano de obra para la Remoción y cambio de tapizado de asiento. | unidad | |
| 13 | Mantenimiento y reparación de muebles_SILLA Y SILLÓN TIPO B - Provisión de tapizado para respaldo en cuerina de color igual al existente y espuma de 2,5 cm. | unidad | |
| 14 | Mantenimiento y reparación de muebles_SILLA Y SILLÓN TIPO B - Mano de obra para la Remoción y cambio de tapizado de respaldo. | unidad | |

COM/cm
DSA/DSG

Lic. Francisco Sosa O.
Dpto. de Servicios Generales

La MISIÓN DE LA ANDE es satisfacer las necesidades de energía eléctrica del país para contribuir a su desarrollo y al bienestar de la población, con responsabilidad social y ambiental, promoviendo la excelencia en la administración de los recursos y en la prestación de sus servicios.

## PLANILLA DE PEDIDO DE PRECIOS A POTENCIALES OFERENTES, CONFORME A RESOLUCIÓN N° DNCP 1890/2020.

| | | | |
|---|---|---|---|
| 15 | Mantenimiento y reparación de muebles_SILLA Y SILLÓN TIPO B - Provisión de materiales para el Mantenimiento y ajuste de la estructura de madera, mediante encolado y tirafondos. | unidad | |
| 16 | Mantenimiento y reparación de muebles_SILLA Y SILLÓN TIPO B - Mano de obra para el Mantenimiento y ajuste de la estructura de madera. | unidad | |
| 17 | Mantenimiento y reparación de muebles_SILLON TIPO C - Provisión de tapizado para asiento en cuerina de color igual al existente y espuma de 4 cm de espesor. | unidad | |
| 18 | Mantenimiento y reparación de muebles_SILLON TIPO C - Mano de obra para la Remoción y cambio de tapizado de asiento. | unidad | |
| 19 | Mantenimiento y reparación de muebles_SILLON TIPO C - Provisión de tapizado para respaldo en cuerina de color igual al existente y espuma de 2,5 cm. | unidad | |
| 20 | Mantenimiento y reparación de muebles_SILLON TIPO C - Mano de obra para la Remoción y cambio de tapizado de respaldo. | unidad | |
| 21 | Mantenimiento y reparación de muebles_SILLON TIPO C - Provisión de materiales para el Mantenimiento y ajuste de la estructura de madera, mediante encolado y tirafondos. | unidad | |
| 22 | Mantenimiento y reparación de muebles_SILLON TIPO C - Mano de obra para el Mantenimiento y ajuste de la estructura de madera. | unidad | |
| 23 | Mantenimiento y reparacion de muebles_SILLON TIPO C - Provisión de materiales para la Reparación de accesorios de estructura metálica (con soldadura). | unidad | |
| 24 | Mantenimiento y reparacion de muebles_SILLON TIPO C - Mano de obra para la Reparación de accesorios de estructura metálica, incluye soldadura. | unidad | |
| 25 | Mantenimiento y reparacion de muebles_SILLON TIPO C - Provisión de rueditas. | unidad | |
| 26 | Mantenimiento y reparacion de muebles_SILLON TIPO C - Mano de obra para la Remoción y cambio de rueditas. | unidad | |
| 27 | Mantenimiento y reparación de muebles_SILLON TIPO C - Provisión de base giratoria. | unidad | |
| 28 | Mantenimiento y reparación de muebles_SILLON TIPO C - Mano de obra para la colocación de base giratoria. | unidad | |
| 29 | Mantenimiento y reparacion de muebles_SILLON TIPO D - Provisión de materiales para el Mantenimiento y ajuste de la estructura de madera, mediante encolado y tirafondos. | unidad | |
| 30 | Mantenimiento y reparacion de muebles_SILLON TIPO D - Mano de obra para el Mantenimiento y ajuste de la estructura de madera. | unidad | |
| 31 | Mantenimiento y reparación de muebles_SOFÁ DE ESTAR - Provisión de tapizado de asiento en cuerina de color igual al existente y espuma de 6 cm de espesor. | unidad | |
| 32 | Mantenimiento y reparación de muebles_SOFÁ DE ESTAR - Mano de obra para la Remoción y cambio de tapizado de asiento. | unidad | |

COM/cm
DSA/DSG

Lic. Flavia Sofía
Dpto. de Servicios Generales
Jefa

## PLANILLA DE PEDIDO DE PRECIOS A POTENCIALES OFERENTES, CONFORME A RESOLUCIÓN N° DNCP 1890/2020.

| | | | |
|---|---|---|---|
| 33 | Mantenimiento y reparacion de muebles_SOFÁ DE ESTAR - Provisión de tapizado para respaldo en cuerina de color igual al existente y espuma de 2,5 cm. | unidad | |
| 34 | Mantenimiento y reparacion de muebles_SOFÁ DE ESTAR - Mano de obra para la Remoción y cambio de tapizado de respaldo. | unidad | |
| 35 | Mantenimiento y reparación de muebles-LUSTRE - Provisión de materiales para lustre de muebles (escritorios, armarios, mesas y otros). | m2 | |
| 36 | Mantenimiento y reparación de muebles-LUSTRE - Mano de obra para lustre de muebles. | m2 | |
| 37 | Mantenimiento y reparacion de muebles_CERRAJERÍA - Provisión de cerradura a inyección (para armarios). | unidad | |
| 38 | Mantenimiento y reparacion de muebles_CERRAJERÍA - Mano de obra para la Remoción y cambio de cerradura a inyección (para armarios). | unidad | |
| 39 | Mantenimiento y reparación de muebles_CERRAJERÍA - Provisión de cerradura de escritorio. | unidad | |
| 40 | Mantenimiento y reparación de muebles_CERRAJERÍA - Mano de obra para la Remoción y cambio de cerradura de escritorio. | unidad | |
| 41 | Mantenimiento y reparación de muebles - CERRAJERÍA - Provisión de cerradura de puertas, modelo similar al existente. | unidad | |
| 42 | Mantenimiento y reparación de muebles - CERRAJERÍA - Mano de obra para la Remoción y cambio de cerradura de puertas. | unidad | |
| 43 | Mantenimiento y reparación de muebles – CERRAJERÍA - Provisión de cilindro de cerraduras en puertas de madera o metálica, con provisión de dos (2) llaves. | unidad | |
| 44 | Mantenimiento y reparación de muebles – CERRAJERÍA - Mano de obra para la Remoción y cambio de combinación de cilindro de cerraduras en puertas de madera o metálica. | unidad | |
| 45 | Mantenimiento y reparación de muebles - CERRAJERÍA - Mano de obra para Apertura de cerradura (puertas y muebles). | unidad | |
| 46 | Mantenimiento y reparación de muebles - ARMARIO TIPO A - Provisión de ruedas embutidas y guías para puertas corredizas. | unidad | |
| 47 | Mantenimiento y reparación de muebles - ARMARIO TIPO A - Mano de obra para la colocación de ruedas embutidas y guías para puertas corredizas. | unidad | |
| 48 | Mantenimiento y reparacion de muebles_ARMARIO TIPO A - Provisión de planchuelas y otros materiales para encuadre de mueble. | unidad | |
| 49 | Mantenimiento y reparacion de muebles_ARMARIO TIPO A - Mano de obra para la Reparación y encuadre de mueble con planchuelas en base. | unidad | |
| 50 | Mantenimiento y reparación de muebles_ARMARIO TIPO A - Provisión de estantes de madera de 0,72 x 0,49 m. | unidad | |
| 51 | Mantenimiento y reparación de muebles_ARMARIO TIPO A - Mano de obra para la colocación de estantes de madera. | unidad | |

COM/cm
DSA/DSG

Ing. Francisca Spaldo C.
Jefa
Dpto. de Servicios Generales

# PLANILLA DE PEDIDO DE PRECIOS A POTENCIALES OFERENTES, CONFORME A RESOLUCIÓN N° DNCP 1890/2020.

| | | | |
|---|---|---|---|
| 52 | Mantenimiento y reparacion de muebles_ARMARIO TIPO B - Provisión de ruedas embutidas y guías para puertas corredizas. | unidad | |
| 53 | Mantenimiento y reparacion de muebles_ARMARIO TIPO B - Mano de obra para la colocación de ruedas embutidas y guías para puertas corredizas. | unidad | |
| 54 | Mantenimiento y reparacion de muebles_ARMARIO TIPO B - Provisión de planchuelas y otros materiales para encuadre de mueble. | unidad | |
| 55 | Mantenimiento y reparacion de muebles_ARMARIO TIPO B - Mano de obra para la Reparación y encuadre de mueble con planchuelas en base. | unidad | |
| 56 | Mantenimiento y reparacion de muebles_GAVETA DE MADERA TIPO A - Provisión de ruedas embutidas y guías para puertas corredizas. | unidad | |
| 57 | Mantenimiento y reparacion de muebles_GAVETA DE MADERA TIPO A - Mano de obra para la colocación de ruedas embutidas y guías para puertas corredizas. | unidad | |
| 58 | Mantenimiento y reparacion de muebles_GAVETA DE MADERA TIPO A - Provisión de guías telescópicas. | unidad | |
| 59 | Mantenimiento y reparacion de muebles_GAVETA DE MADERA TIPO A - Mano de obra para la colocación de guías telescópicas. | unidad | |
| 60 | Mantenimiento y reparacion de muebles_GAVETA DE MADERA TIPO A - Provisión de materiales para la Reparación de fondo de madera (cajoneras). | unidad | |
| 61 | Mantenimiento y reparacion de muebles_GAVETA DE MADERA TIPO A - Mano de obra para la Reparación de fondo de madera (cajoneras). | unidad | |
| 62 | Mantenimiento y reparacion de muebles_GAVETA DE MADERA TIPO A - Provisión de estantes de madera de 0,72 x 0,49 m. | unidad | |
| 63 | Mantenimiento y reparacion de muebles_GAVETA DE MADERA TIPO A - Mano de obra para la colocación de estantes de madera. | unidad | |
| 64 | Mantenimiento y reparacion de muebles_GAVETA DE MADERA TIPO B - Provisión de ruedas embutidas y guías para puertas corredizas. | unidad | |
| 65 | Mantenimiento y reparacion de muebles_GAVETA DE MADERA TIPO B - Mano de obra para la colocación de ruedas embutidas y guías para puertas corredizas. | unidad | |
| 66 | Mantenimiento y reparacion de muebles_ GAVETA DE MADERA TIPO B - Provisión de guías telescópicas. | unidad | |
| 67 | Mantenimiento y reparacion de muebles_ GAVETA DE MADERA TIPO B - Mano de obra para la colocación de guías telescópicas. | unidad | |
| 68 | Mantenimiento y reparacion de muebles_GAVETA DE MADERA TIPO B - Provisión de materiales para la Reparación de fondo de madera (cajoneras). | unidad | |
| 69 | Mantenimiento y reparacion de muebles_GAVETA DE MADERA TIPO B - Mano de obra para la Reparación de fondo de madera (cajoneras). | unidad | |

COM/cm
DSA/DSG

Lic. Francisca Sarli C.
Dpto. de Servicios Generales
Jefa

La MISIÓN DE LA ANDE es satisfacer las necesidades de energía eléctrica del país para contribuir a su desarrollo y al bienestar de la población, con responsabilidad social y ambiental, promoviendo la excelencia en la administración de los recursos y en la prestación de sus servicios.

## PLANILLA DE PEDIDO DE PRECIOS A POTENCIALES OFERENTES, CONFORME A RESOLUCIÓN N° DNCP 1890/2020.

| | | | |
|---|---|---|---|
| 70 | Mantenimiento y reparacion de muebles_GAVETA DE MADERA TIPO B - Provisión de estantes de madera de 0,72 x 0,49 m. | unidad | |
| 71 | Mantenimiento y reparacion de muebles_GAVETA DE MADERA TIPO B - Mano de obra para la colocación de estantes de madera. | unidad | |
| 72 | Mantenimiento y reparacion de muebles_MUEBLE VERTICAL PARA COMPUTADORA - MODELO "B" VERTICAL - Provisión de guías de metal. | unidad | |
| 73 | Mantenimiento y reparacion de muebles_MUEBLE VERTICAL PARA COMPUTADORA - MODELO "B" VERTICAL - Mano de obra para la colocación de guías de metal. | unidad | |
| 74 | Mantenimiento y reparacion de muebles_MUEBLE VERTICAL PARA COMPUTADORA - MODELO "B" VERTICAL - Provisión de fondo de madera terciada - lustrada. | unidad | |
| 75 | Mantenimiento y reparacion de muebles_MUEBLE VERTICAL PARA COMPUTADORA - MODELO "B" VERTICAL - Mano de obra para la colocación de fondo de madera terciada. | unidad | |
| 76 | Mantenimiento y reparacion de muebles_MUEBLE VERTICAL PARA COMPUTADORA - MODELO "B" VERTICAL - Provisión de materiales para el Mantenimiento y ajuste (encuadre). | unidad | |
| 77 | Mantenimiento y reparacion de muebles_MUEBLE VERTICAL PARA COMPUTADORA - MODELO "B" VERTICAL - Mano de obra para el Mantenimiento y ajuste (encuadre). | unidad | |
| 78 | Mantenimiento y reparación de muebles_MESA PARA COMPUTADORA E IMPRESORA - MODELO "A" HORIZONTAL - Provisión de guías de metal. | unidad | |
| 79 | Mantenimiento y reparación de muebles_MESA PARA COMPUTADORA E IMPRESORA - MODELO "A" HORIZONTAL - Mano de obra para la colocación de guías de metal. | unidad | |
| 80 | Mantenimiento y reparación de muebles_MESA PARA COMPUTADORA E IMPRESORA - MODELO "A" HORIZONTAL - Provisión de materiales para la Reparación de Fondo de madera. | unidad | |
| 81 | Mantenimiento y reparación de muebles_MESA PARA COMPUTADORA E IMPRESORA - MODELO "A" HORIZONTAL - Mano de obra para la Reparación de Fondo de madera. | unidad | |
| 82 | Mantenimiento y Reparación de Muebles – ESCRITORIO TIPO A - 6 CAJONES - Provisión de materiales para la Reparación de fondo de madera (cajonera). | unidad | |
| 83 | Mantenimiento y Reparación de Muebles – ESCRITORIO TIPO A - 6 CAJONES - Mano de obra para la Reparación de fondo de madera (cajonera). | unidad | |
| 84 | Mantenimiento y reparacion de muebles_ESCRITORIO TIPO A - 6 CAJONES - Provisión de tapa de madera enchapada. | unidad | |
| 85 | Mantenimiento y reparacion de muebles_ESCRITORIO TIPO A - 6 CAJONES - Mano de obra para la colocación de tapa de madera enchapada. | unidad | |
| 86 | Mantenimiento y reparacion de muebles_ESCRITORIO TIPO A - 6 CAJONES - Provisión de materiales para el Mantenimiento y ajuste (encuadre). | unidad | |
| 87 | Mantenimiento y reparacion de muebles_ESCRITORIO TIPO A - 6 CAJONES - Mano de obra para el Mantenimiento y ajuste (encuadre). | unidad | |

COM/cm
DSA/DSG

Lic. Haneiroca Soria
Dpto. de Servicios Generales
Jefa

## PLANILLA DE PEDIDO DE PRECIOS A POTENCIALES OFERENTES, CONFORME A RESOLUCIÓN N° DNCP 1890/2020.

| | | | |
|---|---|---|---|
| 88 | Mantenimiento y reparacion de muebles_ESCRITORIO TIPO A - 6 CAJONES - Provisión de tapa vidriada 1,50 x 0,75 m. | unidad | |
| 89 | Mantenimiento y reparacion de muebles_ESCRITORIO TIPO A - 6 CAJONES - Mano de obra para la colocación de tapa vidriada. | unidad | |
| 90 | Mantenimiento y Reparación de Muebles_ESCRITORIO TIPO B - 3 CAJONES - Provisión de materiales para la Reparación de fondo de madera (cajoneras). | unidad | |
| 91 | Mantenimiento y Reparación de Muebles_ESCRITORIO TIPO B - 3 CAJONES - Mano de obra para la Reparación de fondo de madera (cajoneras). | unidad | |
| 92 | Mantenimiento y reparacion de muebles_ESCRITORIO TIPO B - 3 CAJONES - Provisión de tapa de madera enchapada. | unidad | |
| 93 | Mantenimiento y reparacion de muebles_ESCRITORIO TIPO B - 3 CAJONES - Mano de obra para la colocación de tapa de madera enchapada. | unidad | |
| 94 | Mantenimiento y Reparación de Muebles_ ESCRITORIO TIPO B - 3 CAJONES - Provisión de materiales para el Mantenimiento y ajuste (encuadre). | unidad | |
| 95 | Mantenimiento y Reparación de Muebles_ ESCRITORIO TIPO B - 3 CAJONES - Mano de obra para el Mantenimiento y ajuste (encuadre). | unidad | |
| 96 | Mantenimiento y reparacion de muebles_ESCRITORIO TIPO B - 3 CAJONES - Provisión de tapa vidriada de 4 mm de 1,20 x 0,75 m. | unidad | |
| 97 | Mantenimiento y reparacion de muebles_ESCRITORIO TIPO B - 3 CAJONES - Mano de obra para la colocación tapa vidriada. | unidad | |
| 98 | Mantenimiento y reparacion de muebles_ MESITA PARA TELÉFONO - Provisión de rueditas. | unidad | |
| 99 | Mantenimiento y reparacion de muebles_ MESITA PARA TELÉFONO - Mano de obra para la Remoción y cambio de rueditas. | unidad | |

Lic. Francisca Soria O.
Dpto. de Servicios Generales
Jefa

COM/cm
DSA/DSG

**REFERENCIAS "TIPO DE MUEBLES" A TENER EN CUENTA PARA EL PRESUPUESTO.**

**1. SILLA TIPO A**

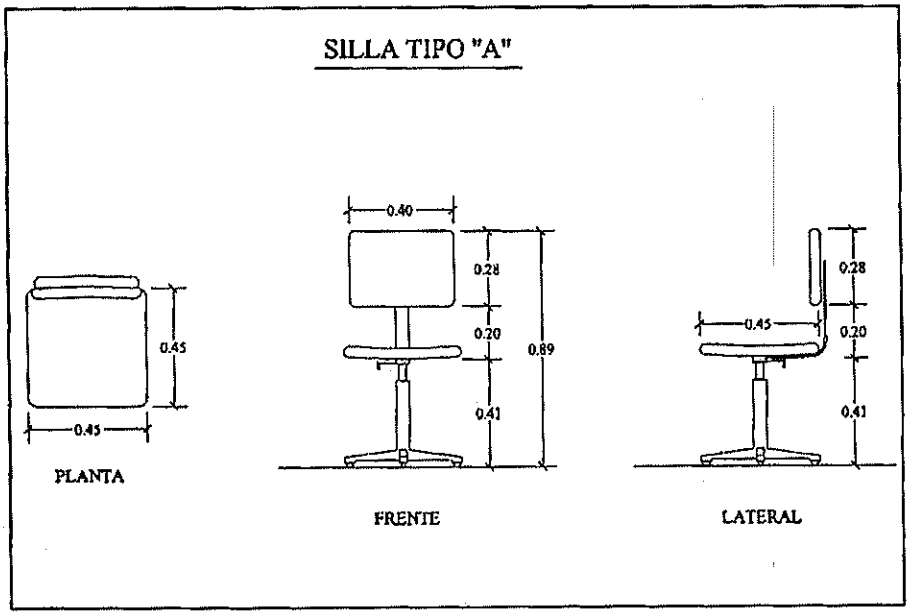


**2. SILLA TIPO B**

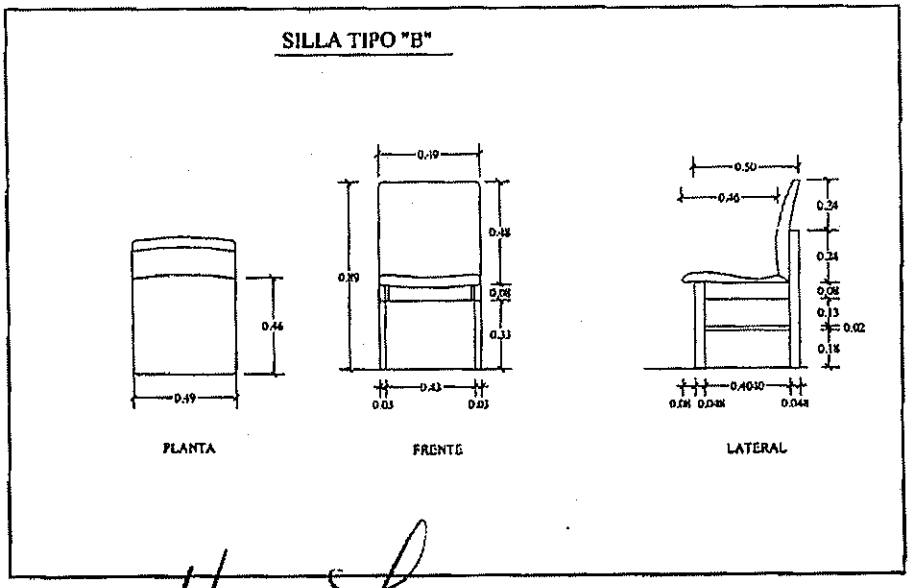


COM/cm
DSA/DSG

Lic. Francisca Soria O.
Dpto. de Servicios Generales
Jefa

La MISIÓN DE LA ANDE es satisfacer las necesidades de energía eléctrica del país para contribuir a su desarrollo y al bienestar de la población, con responsabilidad social y ambiental, promoviendo la excelencia en la administración de los recursos y en la prestación de sus servicios.

## REFERENCIAS "TIPO DE MUEBLES" A TENER EN CUENTA PARA EL PRESUPUESTO.

### 3. SILLÓN TIPO B

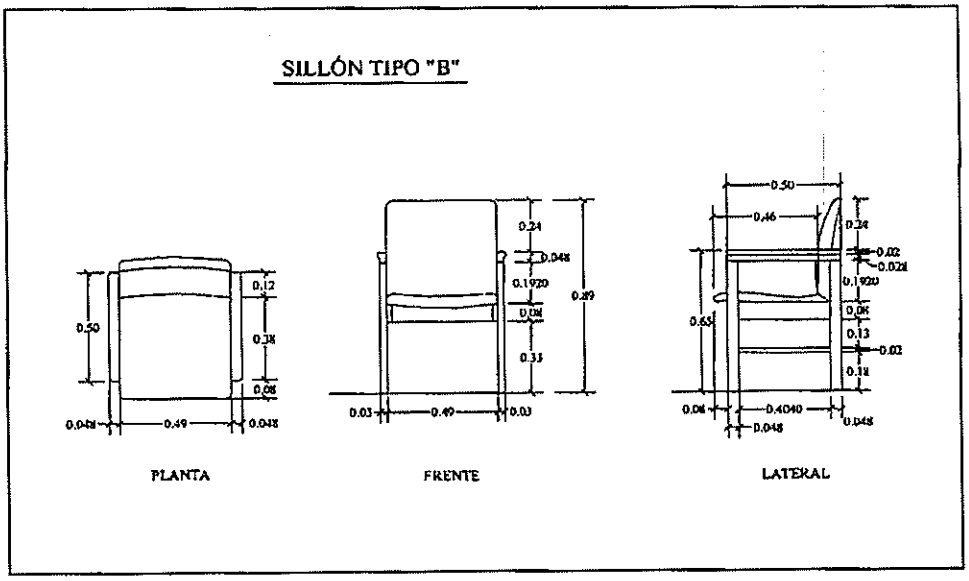


### 4. SILLÓN TIPO C

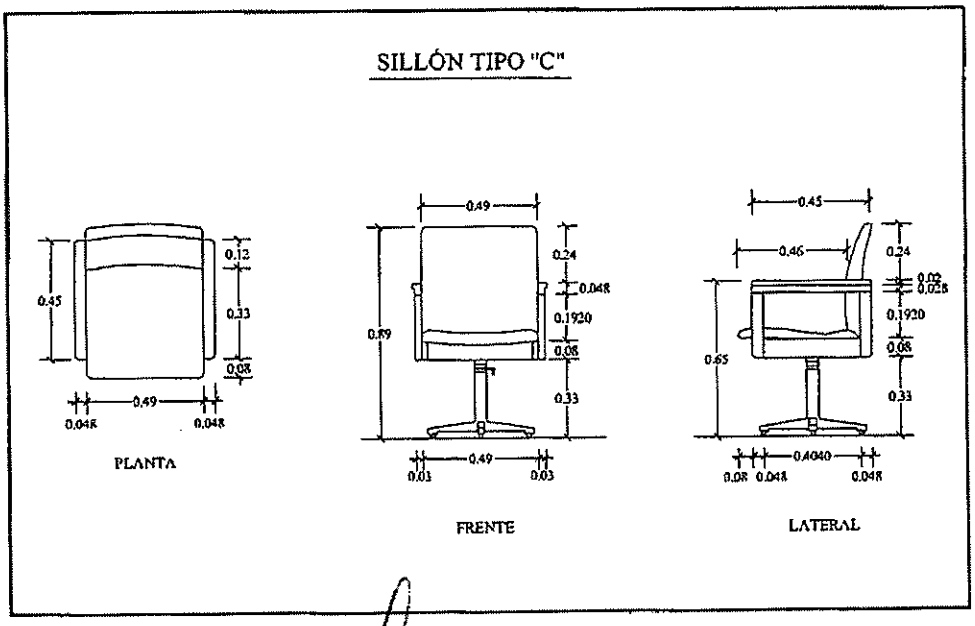


COM/cm
DSA/DSG

Lic. Francisco Soria O.
Dpto. de Servicios Generales
Jefa

La MISIÓN DE LA ANDE es satisfacer las necesidades de energía eléctrica del país para contribuir a su desarrollo y al bienestar de la población, con responsabilidad social y ambiental, promoviendo la excelencia en la administración de los recursos y en la prestación de sus servicios.

**REFERENCIAS "TIPO DE MUEBLES" A TENER EN CUENTA PARA EL PRESUPUESTO.**

**5. SILLA TIPO D**

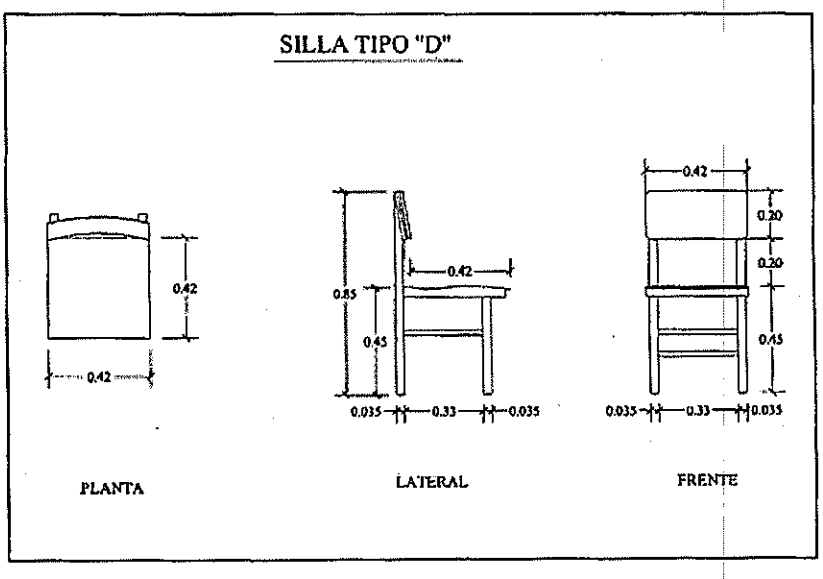


**6. SOFÁ DE ESTAR**

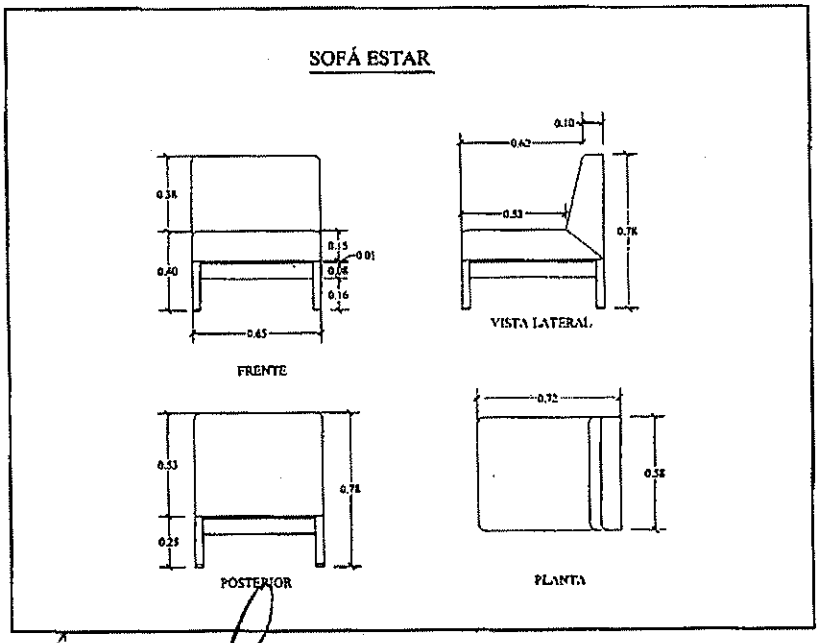


COM/cm
DSA/DSG

Lic. Francisco Sosa O.
Dpto. de Servicios Generales
Jefa

## REFERENCIAS "TIPO DE MUEBLES" A TENER EN CUENTA PARA EL PRESUPUESTO.

### 7. CERRAJERÍA

Cerradura Cromada Externa 22mm, Manija: para puertas metálicas, perfiles y externa Cromada, Para apertura de puertas constantes (Tráfico medio), Caja Chica, A Cilindro

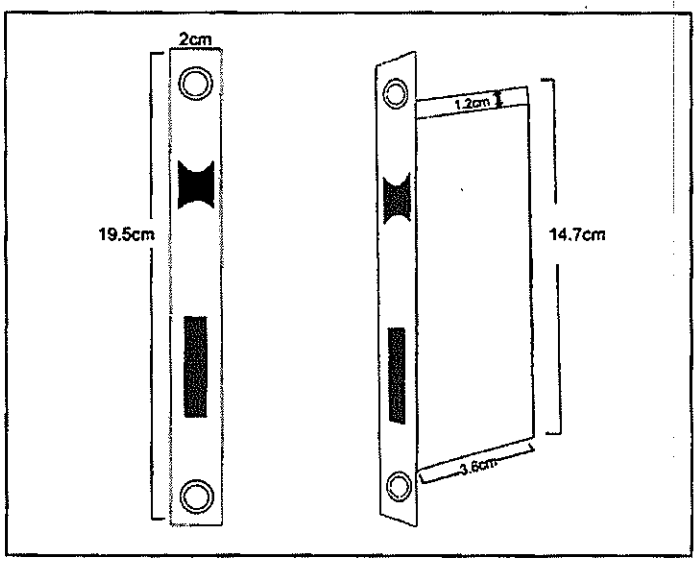


### 8. ARMARIO TIPO A

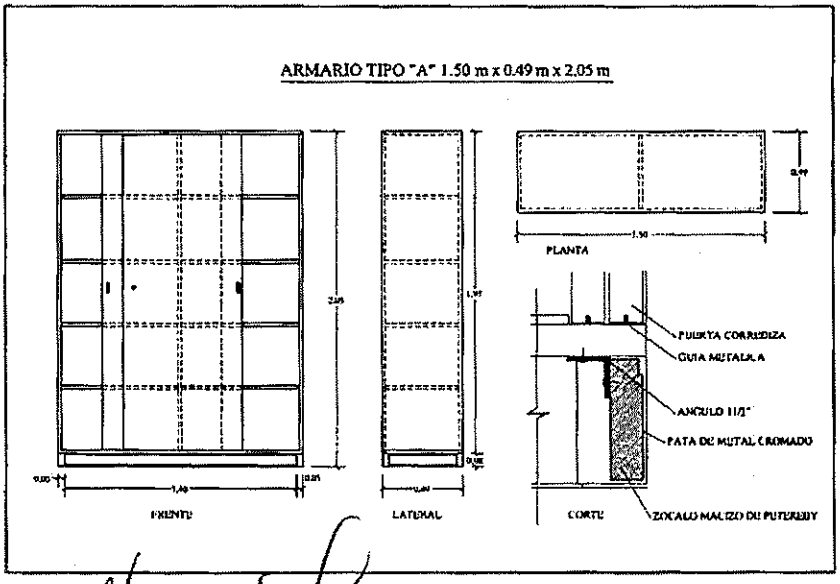


COM/cm
DSA/DSG

Lic. Francisca Soria O.
Dpto. de Servicios Generales

## REFERENCIAS "TIPO DE MUEBLES" A TENER EN CUENTA PARA EL PRESUPUESTO

### 9. ARMARIO TIPO B

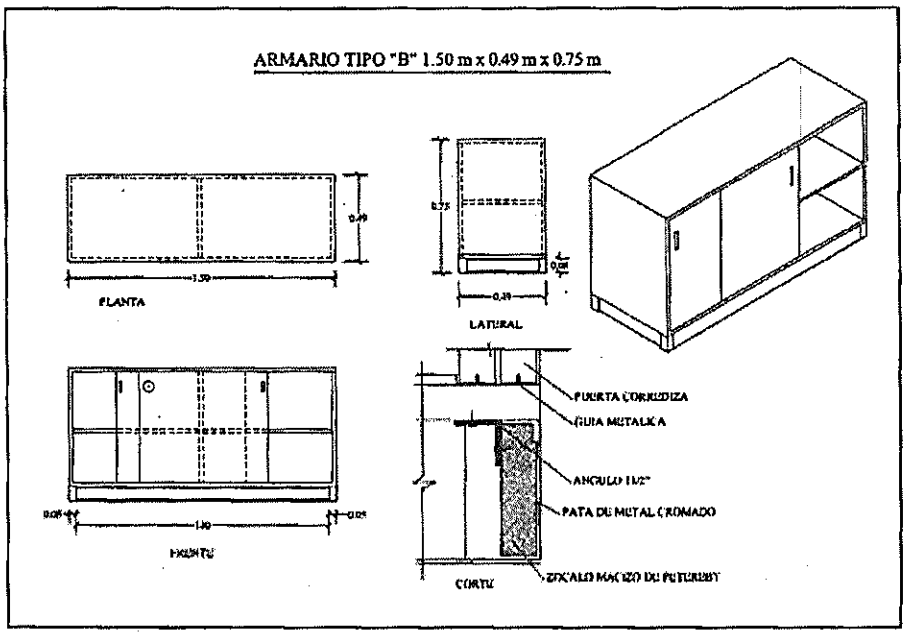


### 10. GAVETA DE MADERA TIPO A

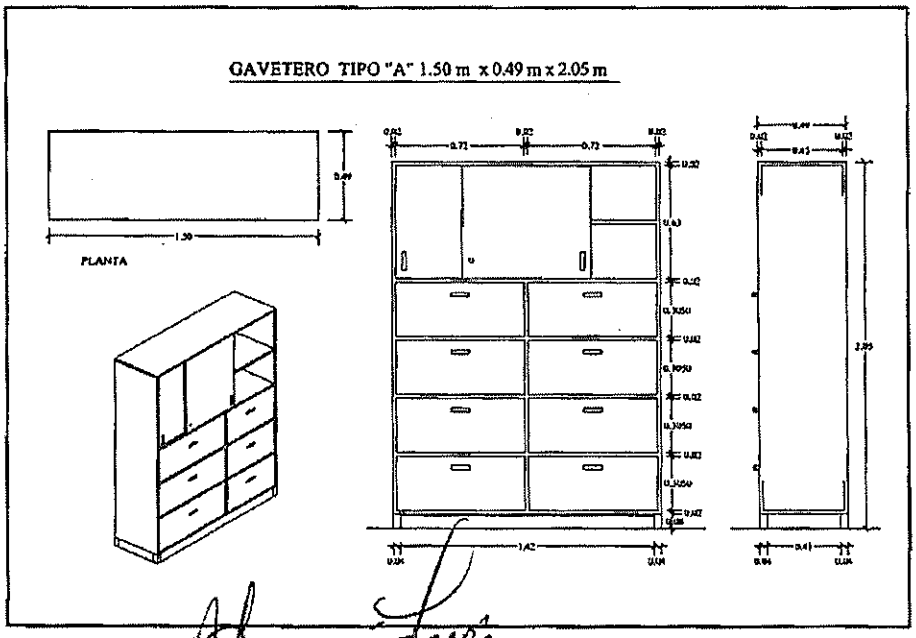


Lic. Francisca Soria O.
Dpto. de Servicios Generales
Jefa

COM/cm
DSA/DSG

**REFERENCIAS "TIPO DE MUEBLES" A TENER EN CUENTA PARA EL PRESUPUESTO.**

**11. GAVETA DE MADERA TIPO B**

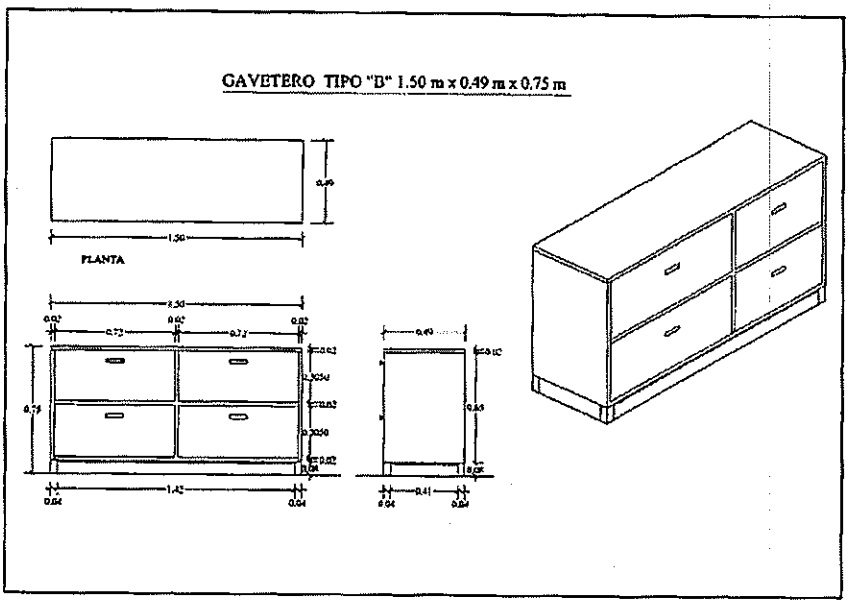


**12. MUEBLE VERTICAL PARA COMPUTADORA - MODELO "B" VERTICAL**

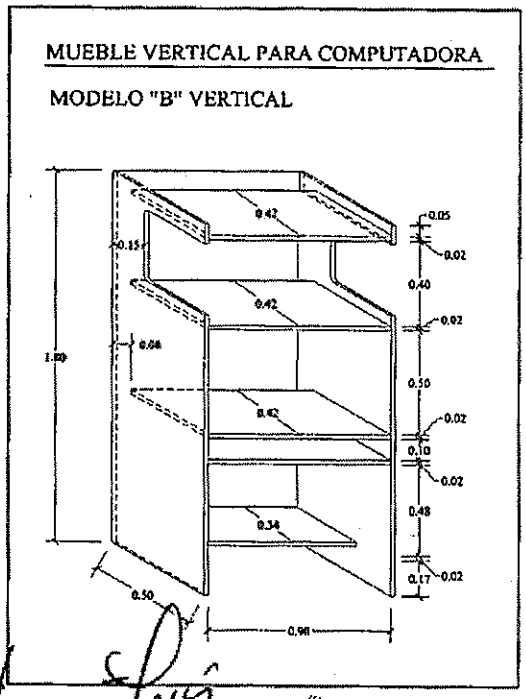


COM/cm
DSA/DSG

Lic. Francisca Soria O.
Dpto. de Servicios Generales

## REFERENCIAS "TIPO DE MUEBLES" A TENER EN CUENTA PARA EL PRESUPUESTO.

### 13. MESA PARA COMPUTADORA E IMPRESORA - MODELO "A" HORIZONTAL

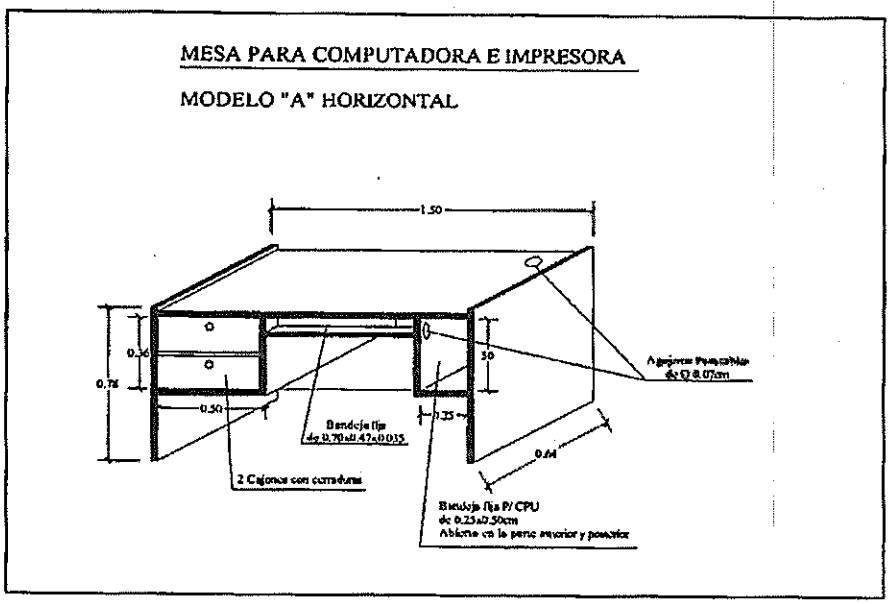


### 14. ESCRITORIO TIPO A - 6 CAJONES

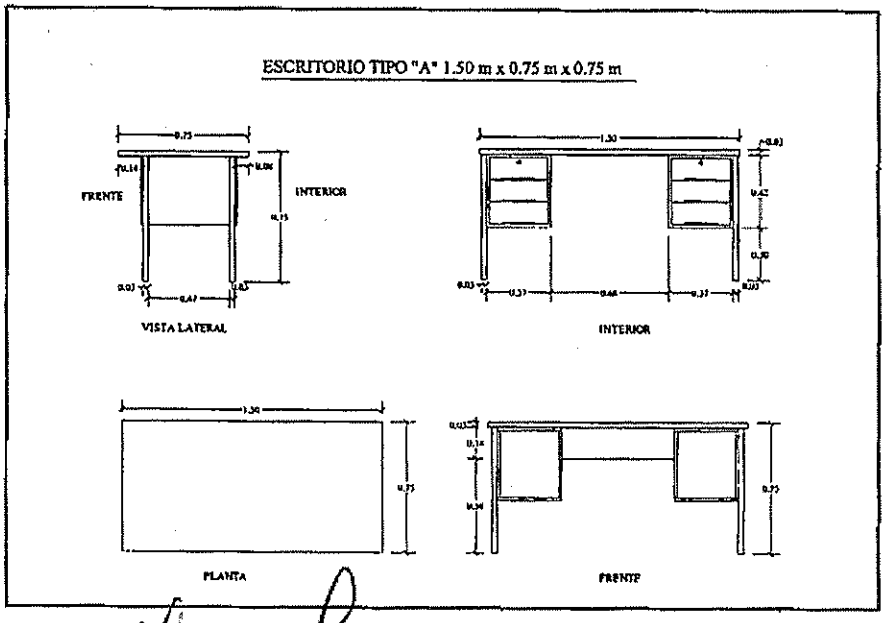


COM/cm
DSA/DSG

Lic. Francisca Soria O.
Dpto. de Servicios Generales

**REFERENCIAS "TIPO DE MUEBLES" A TENER EN CUENTA PARA EL PRESUPUESTO.**

**15. ESCRITORIO TIPO B - 3 CAJONES**

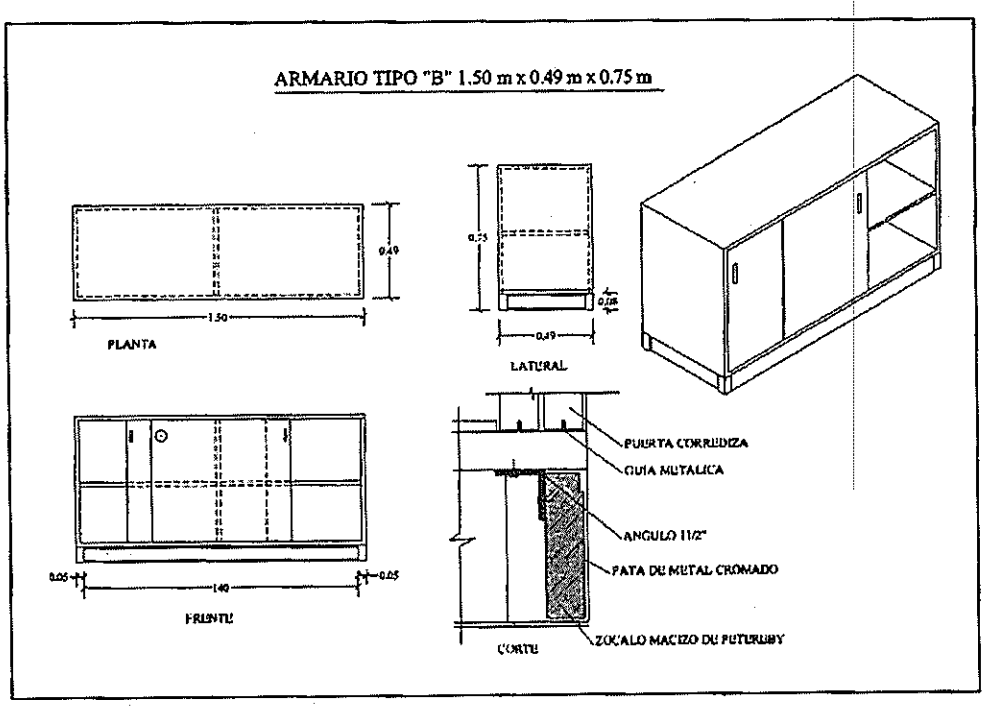


COM/cm
DSA/DSG

Ec. Francisca Soria C.
Dpto. de Servicios Generales
Jefa

**Natalia Montiel**

**De:** Goncar S.A <goncarmueblessa@gmail.com>
**Enviado el:** miércoles, 1 de junio de 2022 17:51
**Para:** Georg Nicolai Schweiss Szwako
**Asunto:** Re: SOLICITUD DE PRESUPUESTO - Servicio de Mantenimiento y/o Reparación de muebles de oficina y cerrajería, bajo la modalidad de contrato abierto

Buenas noches

Adjunto precios de servicios de mantenimiento y/o reparación de muebles de oficina y cerrajería

El mar, 31 may 2022 a las 14:16, Georg Nicolai Schweiss Szwako (<georg_schweiss@ande.gov.py>) escribió:

Buenas tardes,

Reenviamos correo.

Saludos cordiales.

---

**De:** Georg Nicolai Schweiss Szwako
**Enviado el:** martes, 10 de mayo de 2022 03:09 p.m.
**Para:** 'goncarmueblessa@gmail.com'
**CC:** Carmen Martinez; Diana Maria Cuquejo Segovia
**Asunto:** SOLICITUD DE PRESUPUESTO - Servicio de Mantenimiento y/o Reparación de muebles de oficina y cerrajería, bajo la modalidad de contrato abierto

# Asunción, 10 de mayo 2022

Señor/es

*GONCAR Amoblamientos*

25 de mayo y Avenida Costanera Este

Teléfono: 071 200 747

Encarnación, Paraguay

De nuestra consideración:

Nos dirigimos a ustedes, con relación a la Resolución DNCP N° 1890/2020 "POR LA CUAL SE REGULA LA ESTIMACIÓN DE PRECIOS Y SU PUBLICIDAD EN LOS PROCEDIMIENTOS DE CONTRATACIONES PÚBLICAS EN EL MARCO DE LA LEY 2051/03".

Al respecto, en dicho documento, se establece como una las fuentes de obtención de precios de referencia, el precio de potenciales oferentes, por lo que les solicitamos nos remitan un presupuesto de los servicios detallados en Planilla adjunta, cuya información servirá para la estimación de precios a ser tenidos en cuenta para el llamado a Licitación por Concurso de Ofertas Nacional del **"Servicio de Mantenimiento y/o Reparación de muebles de oficina y cerrajería, bajo la modalidad de contrato abierto"**, previsto en el Plan Anual de Contrataciones de la ANDE para el presente ejercicio.

En ese sentido, les solicitamos nos remitan dicha información a la dirección de correo electrónico: *francisca_soria@ande.gov.py* y *carmen_martinez@ande.gov.py*

Al agradecerles desde ya por su amable atención, y en la espera de contar con su respuesta en la brevedad posible, hacemos propicia la oportunidad para saludarles muy atentamente.

ADMINISTRACIÓN NACIONAL DE ELECTRICIDAD

El contenido de este mensaje y cualquier archivo adjunto son de exclusiva responsabilidad del remitente y no comprometen a la Administración Nacional de Electricidad (ANDE), salvo autorización expresa del Presidente de la Institución.
Any e-mail messages and attached files from the National Administration of Electricity are sent in good faith, but shall not be binding nor construed as constituting any obligation on the part of the ANDE. The sender is solely responsible for the content, unless explicit authorization from the President of ANDE.

--

**GONCAR MUEBLES S.A.**
**021 7272047**

DEPARTAMENTO DE SERVICIOS GENERALES

Precio 2

"SERVICIO DE MANTENIMIENTO Y/O REPARACIÓN DE MUEBLES DE OFICINA Y CERRAJERÍA, BAJO LA MODALIDAD DE CONTRATO ABIERTO"

| Ítem | Descripción del ítem | Unidad de Medida | Precio Estimado Unitario ₲ (IVA Incluido) |
|---|---|---|---|
| 1 | Mantenimiento y reparación de muebles_SILLA TIPO A - Provisión de tapizado para asiento en cuerina de color igual al existente y espuma de 4 cm de espesor. | unidad | 195.000 |
| 2 | Mantenimiento y reparación de muebles_SILLA TIPO A - Mano de obra para la Remoción y cambio de tapizado de asiento. | unidad | 55.000 |
| 3 | Mantenimiento y reparación de muebles_SILLA TIPO A - Provisión de tapizado para respaldo en cuerina de color igual al existente y espuma de 4 cm de espesor. | unidad | 195.000 |
| 4 | Mantenimiento y reparación de muebles_SILLA TIPO A - Mano de obra para la Remoción y cambio de tapizado de respaldo. | unidad | 55.000 |
| 5 | Mantenimiento y reparación de muebles_SILLA TIPO A - Provisión de base metálica de 5 puntas a gas, igual al existente. | unidad | 510.000 |
| 6 | Mantenimiento y reparación de muebles_SILLA TIPO A - Mano de obra para la colocación de base metálica de 5 puntas. | unidad | 40.000 |
| 7 | Mantenimiento y reparacion de muebles_SILLA TIPO A - Provisión de materiales para la Reparación de accesorios de estructura metálica (con soldadura). | unidad | 135.000 |
| 8 | Mantenimiento y reparacion de muebles_SILLA TIPO A - Mano de obra para la Reparación de accesorios de estructura metálica, incluye soldadura. | unidad | 45.000 |
| 9 | Mantenimiento y reparacion de muebles_SILLA TIPO A - Provisión de rueditas. | unidad | 75.000 |
| 10 | Mantenimiento y reparacion de muebles_SILLA TIPO A - Mano de obra para la Remoción y cambio de rueditas. | unidad | 20.000 |
| 11 | Mantenimiento y reparación de muebles_SILLA Y SILLÓN TIPO B - Provisión de tapizado para asiento en cuerina de color igual al existente y espuma de 4 cm de espesor. | unidad | 197.000 |
| 12 | Mantenimiento y reparación de muebles_SILLA Y SILLÓN TIPO B - Mano de obra para la Remoción y cambio de tapizado de asiento. | unidad | 55.000 |
| 13 | Mantenimiento y reparación de muebles_SILLA Y SILLÓN TIPO B - Provisión de tapizado para respaldo en cuerina de color igual al existente y espuma de 2,5 cm. | unidad | 195.000 |
| 14 | Mantenimiento y reparación de muebles_SILLA Y SILLÓN TIPO B - Mano de obra para la Remoción y cambio de tapizado de respaldo. | unidad | 55.000 |
| 15 | Mantenimiento y reparación de muebles_SILLA Y SILLÓN TIPO B - Provisión de materiales para el Mantenimiento y ajuste de la estructura de madera, mediante encolado y tirafondos. | unidad | 115.000 |
| 16 | Mantenimiento y reparación de muebles_SILLA Y SILLÓN TIPO B - Mano de obra para el Mantenimiento y ajuste de la estructura de madera. | unidad | 55.000 |
| 17 | Mantenimiento y reparación de muebles_SILLON TIPO C - Provisión de tapizado para asiento en cuerina de color igual al existente y espuma de 4 cm de espesor. | unidad | 195.000 |
| 18 | Mantenimiento y reparación de muebles_SILLON TIPO C - Mano de obra para la Remoción y cambio de tapizado de asiento. | unidad | 60.000 |
| 19 | Mantenimiento y reparación de muebles_SILLON TIPO C - Provisión de tapizado para respaldo en cuerina de color igual al existente y espuma de 2,5 cm. | unidad | 180.000 |
| 20 | Mantenimiento y reparación de muebles_SILLON TIPO C - Mano de obra para la Remoción y cambio de tapizado de respaldo. | unidad | 60.000 |
| 21 | Mantenimiento y reparación de muebles_SILLON TIPO C - Provisión de materiales para el Mantenimiento y ajuste de la estructura de madera, mediante encolado y tirafondos. | unidad | 175.000 |
| 22 | Mantenimiento y reparación de muebles_SILLON TIPO C - Mano de obra para el Mantenimiento y ajuste de la estructura de madera. | unidad | 55.000 |
| 23 | Mantenimiento y reparacion de muebles_SILLON TIPO C - Provisión de materiales para la Reparación de accesorios de estructura metálica (con soldadura). | unidad | 95.000 |
| 24 | Mantenimiento y reparacion de muebles_SILLON TIPO C - Mano de obra para la Reparación de accesorios de estructura metálica, incluye soldadura. | unidad | 45.000 |
| 25 | Mantenimiento y reparacion de muebles_SILLON TIPO C - Provisión de rueditas. | unidad | 70.000 |
| 26 | Mantenimiento y reparacion de muebles_SILLON TIPO C - Mano de obra para la Remoción y cambio de rueditas. | unidad | 20.000 |
| 27 | Mantenimiento y reparación de muebles_SILLON TIPO C - Provisión de base giratoria. | unidad | 485.000 |
| 28 | Mantenimiento y reparación de muebles_SILLON TIPO C - Mano de obra para la colocación de base giratoria. | unidad | 40.000 |
| 29 | Mantenimiento y reparacion de muebles_SILLON TIPO D - Provisión de materiales para el Mantenimiento y ajuste de la estructura de madera, mediante encolado y tirafondos. | unidad | 160.000 |

# "SERVICIO DE MANTENIMIENTO Y/O REPARACIÓN DE MUEBLES DE OFICINA Y CERRAJERÍA, BAJO LA MODALIDAD DE CONTRATO ABIERTO"

| Ítem | Descripción del ítem | Unidad de Medida | Precio Estimado Unitario ₲ (IVA Incluido) |
|---|---|---|---|
| 30 | Mantenimiento y reparacion de muebles_SILLON TIPO D - Mano de obra para el Mantenimiento y ajuste de la estructura de madera. | unidad | 45.000 |
| 31 | Mantenimiento y reparación de muebles_SOFÁ DE ESTAR - Provisión de tapizado de asiento en cuerina de color igual al existente y espuma de 6 cm de espesor. | unidad | 225.000 |
| 32 | Mantenimiento y reparación de muebles_SOFÁ DE ESTAR - Mano de obra para la Remoción y cambio de tapizado de asiento. | unidad | 60.000 |
| 33 | Mantenimiento y reparacion de muebles_SOFÁ DE ESTAR - Provisión de tapizado para respaldo en cuerina de color igual al existente y espuma de 2,5 cm. | unidad | 195.000 |
| 34 | Mantenimiento y reparacion de muebles_SOFÁ DE ESTAR - Mano de obra para la Remoción y cambio de tapizado de respaldo. | unidad | 60.000 |
| 35 | Mantenimiento y reparación de muebles-LUSTRE - Provisión de materiales para lustre de muebles (escritorios, armarios, mesas y otros). | m2 | 70.000 |
| 36 | Mantenimiento y reparación de muebles-LUSTRE - Mano de obra para lustre de muebles. | m2 | 45.000 |
| 37 | Mantenimiento y reparacion de muebles_CERRAJERÍA - Provisión de cerradura a inyección (para armarios). | unidad | 110.000 |
| 38 | Mantenimiento y reparacion de muebles_CERRAJERÍA - Mano de obra para la Remoción y cambio de cerradura a inyección (para armarios). | unidad | 25.000 |
| 39 | Mantenimiento y reparación de muebles_CERRAJERÍA - Provisión de cerradura de escritorio. | unidad | 95.000 |
| 40 | Mantenimiento y reparación de muebles_CERRAJERÍA - Mano de obra para la Remoción y cambio de cerradura de escritorio. | unidad | 20.000 |
| 41 | Mantenimiento y reparación de muebles - CERRAJERÍA - Provisión de cerradura de puertas, modelo similar al existente. | unidad | 255.000 |
| 42 | Mantenimiento y reparación de muebles - CERRAJERÍA - Mano de obra para la Remoción y cambio de cerradura de puertas. | unidad | 45.000 |
| 43 | Mantenimiento y reparación de muebles – CERRAJERÍA - Provisión de cilindro de cerraduras en puertas de madera o metálica, con provisión de dos (2) llaves. | unidad | 170.000 |
| 44 | Mantenimiento y reparación de muebles – CERRAJERÍA - Mano de obra para la Remoción y cambio de combinación de cilindro de cerraduras en puertas de madera o metálica. | unidad | 45.000 |
| 45 | Mantenimiento y reparación de muebles - CERRAJERÍA - Mano de obra para Apertura de cerradura (puertas y muebles). | unidad | 145.000 |
| 46 | Mantenimiento y reparación de muebles - ARMARIO TIPO A - Provisión de ruedas embutidas y guías para puertas corredizas. | unidad | 155.000 |
| 47 | Mantenimiento y reparación de muebles - ARMARIO TIPO A - Mano de obra para la colocación de ruedas embutidas y guías para puertas corredizas. | unidad | 25.000 |
| 48 | Mantenimiento y reparacion de muebles_ARMARIO TIPO A - Provisión de planchuelas y otros materiales para encuadre de mueble. | unidad | 85.000 |
| 49 | Mantenimiento y reparacion de muebles_ARMARIO TIPO A - Mano de obra para la Reparación y encuadre de mueble con planchuelas en base. | unidad | 25.000 |
| 50 | Mantenimiento y reparación de muebles_ARMARIO TIPO A - Provisión de estantes de madera de 0,72 x 0,49 m. | unidad | 135.000 |
| 51 | Mantenimiento y reparación de muebles_ARMARIO TIPO A - Mano de obra para la colocación de estantes de madera. | unidad | 25.000 |
| 52 | Mantenimiento y reparacion de muebles_ARMARIO TIPO B - Provisión de ruedas embutidas y guías para puertas corredizas. | unidad | 155.000 |
| 53 | Mantenimiento y reparacion de muebles_ARMARIO TIPO B - Mano de obra para la colocación de ruedas embutidas y guías para puertas corredizas. | unidad | 25.000 |
| 54 | Mantenimiento y reparacion de muebles_ARMARIO TIPO B - Provisión de planchuelas y otros materiales para encuadre de mueble. | unidad | 130.000 |
| 55 | Mantenimiento y reparacion de muebles_ARMARIO TIPO B - Mano de obra para la Reparación y encuadre de mueble con planchuelas en base. | unidad | 25.000 |
| 56 | Mantenimiento y reparacion de muebles_GAVETA DE MADERA TIPO A - Provisión de ruedas embutidas y guías para puertas corredizas. | unidad | 155.000 |
| 57 | Mantenimiento y reparacion de muebles_GAVETA DE MADERA TIPO A - Mano de obra para la colocación de ruedas embutidas y guías para puertas corredizas. | unidad | 25.000 |
| 58 | Mantenimiento y reparacion de muebles_GAVETA DE MADERA TIPO A - Provisión de guías telescópicas. | unidad | 130.000 |
| 59 | Mantenimiento y reparacion de muebles_GAVETA DE MADERA TIPO A - Mano de obra para la colocación de guías telescópicas. | unidad | 25.000 |
| 60 | Mantenimiento y reparacion de muebles_GAVETA DE MADERA TIPO A - Provisión de materiales para la Reparación de fondo de madera (cajoneras). | unidad | 90.000 |
| 61 | Mantenimiento y reparacion de muebles_GAVETA DE MADERA TIPO A - Mano de obra para la Reparación de fondo de madera (cajoneras). | unidad | 15.000 |

# "SERVICIO DE MANTENIMIENTO Y/O REPARACIÓN DE MUEBLES DE OFICINA Y CERRAJERÍA, BAJO LA MODALIDAD DE CONTRATO ABIERTO"

| Ítem | Descripción del ítem | Unidad de Medida | Precio Estimado Unitario ₲ (IVA Incluido) |
|---|---|---|---|
| 62 | Mantenimiento y reparacion de muebles_GAVETA DE MADERA TIPO A - Provisión de estantes de madera de 0,72 x 0,49 m. | unidad | 135.000 |
| 63 | Mantenimiento y reparacion de muebles_GAVETA DE MADERA TIPO A - Mano de obra para la colocación de estantes de madera. | unidad | 25.000 |
| 64 | Mantenimiento y reparacion de muebles_ GAVETA DE MADERA TIPO B - Provisión de guías telescópicas. | unidad | 100.000 |
| 65 | Mantenimiento y reparacion de muebles_ GAVETA DE MADERA TIPO B - Mano de obra para la colocación de guías telescópicas. | unidad | 25.000 |
| 66 | Mantenimiento y reparacion de muebles_GAVETA DE MADERA TIPO B - Provisión de materiales para la Reparación de fondo de madera (cajoneras). | unidad | 145.000 |
| 67 | Mantenimiento y reparacion de muebles_GAVETA DE MADERA TIPO B - Mano de obra para la Reparación de fondo de madera (cajoneras). | unidad | 25.000 |
| 68 | Mantenimiento y reparacion de muebles_GAVETA DE MADERA TIPO B - Provisión de estantes de madera de 0,72 x 0,49 m. | unidad | 115.000 |
| 69 | Mantenimiento y reparacion de muebles_GAVETA DE MADERA TIPO B - Mano de obra para la colocación de estantes de madera. | unidad | 25.000 |
| 70 | Mantenimiento y reparacion de muebles_MUEBLE VERTICAL PARA COMPUTADORA - MODELO "B" VERTICAL - Provisión de guías de metal. | unidad | 245.000 |
| 71 | Mantenimiento y reparacion de muebles_MUEBLE VERTICAL PARA COMPUTADORA - MODELO "B" VERTICAL - Mano de obra para la colocación de guías de metal. | unidad | 35.000 |
| 72 | Mantenimiento y reparacion de muebles_MUEBLE VERTICAL PARA COMPUTADORA - MODELO "B" VERTICAL - Provisión de fondo de madera terciada - lustrada. | unidad | 135.000 |
| 73 | Mantenimiento y reparacion de muebles_MUEBLE VERTICAL PARA COMPUTADORA - MODELO "B" VERTICAL - Mano de obra para la colocación de fondo de madera terciada. | unidad | 25.000 |
| 74 | Mantenimiento y reparacion de muebles_MUEBLE VERTICAL PARA COMPUTADORA - MODELO "B" VERTICAL - Provisión de materiales para el Mantenimiento y ajuste (encuadre). | unidad | 115.000 |
| 75 | Mantenimiento y reparacion de muebles_MUEBLE VERTICAL PARA COMPUTADORA - MODELO "B" VERTICAL - Mano de obra para el Mantenimiento y ajuste (encuadre). | unidad | 25.000 |
| 76 | Mantenimiento y reparación de muebles_MESA PARA COMPUTADORA E IMPRESORA - MODELO "A" HORIZONTAL - Provisión de guías de metal. | unidad | 85.000 |
| 77 | Mantenimiento y reparación de muebles_MESA PARA COMPUTADORA E IMPRESORA - MODELO "A" HORIZONTAL - Mano de obra para la colocación de guías de metal. | unidad | 35.000 |
| 78 | Mantenimiento y reparación de muebles_MESA PARA COMPUTADORA E IMPRESORA - MODELO "A" HORIZONTAL - Provisión de materiales para la Reparación de Fondo de madera. | unidad | 95.000 |
| 79 | Mantenimiento y reparación de muebles_MESA PARA COMPUTADORA E IMPRESORA - MODELO "A" HORIZONTAL - Mano de obra para la Reparación de Fondo de madera. | unidad | 25.000 |
| 80 | Mantenimiento y Reparación de Muebles – ESCRITORIO TIPO A - 6 CAJONES - Provisión de materiales para la Reparación de fondo de madera (cajonera). | unidad | 365.000 |
| 81 | Mantenimiento y Reparación de Muebles – ESCRITORIO TIPO A - 6 CAJONES - Mano de obra para la Reparación de fondo de madera (cajonera). | unidad | 60.000 |
| 82 | Mantenimiento y reparacion de muebles_ESCRITORIO TIPO A - 6 CAJONES - Provisión de tapa de madera enchapada. | unidad | 125.000 |
| 83 | Mantenimiento y reparacion de muebles_ESCRITORIO TIPO A - 6 CAJONES - Mano de obra para la colocación de tapa de madera enchapada. | unidad | 25.000 |
| 84 | Mantenimiento y reparacion de muebles_ESCRITORIO TIPO A - 6 CAJONES - Provisión de materiales para el Mantenimiento y ajuste (encuadre). | unidad | 315.000 |
| 85 | Mantenimiento y reparacion de muebles_ESCRITORIO TIPO A - 6 CAJONES - Mano de obra para el Mantenimiento y ajuste (encuadre). | unidad | 45.000 |
| 86 | Mantenimiento y reparacion de muebles_ESCRITORIO TIPO A - 6 CAJONES - Provisión de tapa vidriada 1,50 x 0,75 m. | unidad | 95.000 |
| 87 | Mantenimiento y reparacion de muebles_ESCRITORIO TIPO A - 6 CAJONES - Mano de obra para la colocación de tapa vidriada. | unidad | 25.000 |
| 88 | Mantenimiento y Reparación de Muebles_ESCRITORIO TIPO B - 3 CAJONES - Provisión de materiales para la Reparación de fondo de madera (cajoneras). | unidad | 365.000 |
| 89 | Mantenimiento y Reparación de Muebles_ESCRITORIO TIPO B - 3 CAJONES - Mano de obra para la Reparación de fondo de madera (cajoneras). | unidad | 45.000 |
| 90 | Mantenimiento y reparacion de muebles_ESCRITORIO TIPO B - 3 CAJONES - Provisión de tapa de madera enchapada. | unidad | 135.000 |
| 91 | Mantenimiento y reparacion de muebles_ESCRITORIO TIPO B - 3 CAJONES - Mano de obra para la colocación de tapa de madera enchapada. | unidad | 25.000 |
| 92 | Mantenimiento y Reparación de Muebles_ ESCRITORIO TIPO B - 3 CAJONES - Provisión de materiales para el Mantenimiento y ajuste (encuadre). | unidad | 260.000 |
| 93 | Mantenimiento y Reparación de Muebles_ ESCRITORIO TIPO B - 3 CAJONES - Mano de obra para el Mantenimiento y ajuste (encuadre). | unidad | 45.000 |

"SERVICIO DE MANTENIMIENTO Y/O REPARACIÓN DE MUEBLES DE OFICINA Y CERRAJERÍA, BAJO LA MODALIDAD DE CONTRATO ABIERTO"

| Ítem | Descripción del ítem | Unidad de Medida | Precio Estimado Unitario ₲ (IVA Incluido) |
|---|---|---|---|
| 94 | Mantenimiento y reparacion de muebles_ESCRITORIO TIPO B - 3 CAJONES - Provisión de tapa vidriada de 4 mm de 1,20 x 0,75 m. | unidad | 70.000 |
| 95 | Mantenimiento y reparacion de muebles_ESCRITORIO TIPO B - 3 CAJONES - Mano de obra para la colocación tapa vidriada. | unidad | 45.000 |
| 96 | Mantenimiento y reparacion de muebles_ MESITA PARA TELÉFONO - Provisión de rueditas. | unidad | 80.000 |
| 97 | Mantenimiento y reparacion de muebles_ MESITA PARA TELÉFONO - Mano de obra para la Remoción y cambio de rueditas. | unidad | 35.000 |

Precio 3 - 1)

**CONTRATO N° 27/2021**

**CELEBRADO ENTRE LA DIRECCIÓN GENERAL DEL REGISTRO DEL ESTADO CIVIL Y LA FIRMA JD SERVICIOS DE JORGE DANIEL ARGUELLO AQUINO.**

**LA DIRECCIÓN GENERAL DEL REGISTRO DEL ESTADO CIVIL**, con domicilio en Lapacho entre Concepción y Cedro – Barrio Hipódromo, de la Ciudad de Asunción, representada en este acto por el Director General, **Abg. Ariel A. Centurión González**, con **Cédula de Identidad N° 2.458.256**, nombrado según Decreto N° 4313 de fecha 9 de noviembre de 2020, denominada en adelante la **CONTRATANTE**, por una parte, y, por la otra, la firma **JD SERVICIOS DE JORGE DANIEL ARGUELLO AQUINO**, con R.U.C. N° 3378226-1, domiciliada en Manuela Zavala esquina Benito Juárez, Ciudad de Luque, República del Paraguay, representada para este acto por el Sr. Jorge Daniel Arguello Aquino, con Cédula de Identidad N° 3.378.226.- en carácter de Representante Legal, denominada en adelante el **PROVEEDOR**, denominadas en conjunto "LAS PARTES" e, individualmente, "PARTE", acuerdan celebrar el presente Contrato para la **LICITACIÓN POR CONCURSO DE OFERTAS N° 04/2021 "MANTENIMIENTO Y REPARACIONES MENORES DE MUEBLES DE OFICINAS REGISTRALES Y SEDE CENTRAL DE LA DIRECCIÓN GENERAL DEL REGISTRO DEL ESTADO CIVIL – PLURIANUAL 2021-2022-2023" – ID N° 402424**, el cual estará sujeto a las siguientes cláusulas y condiciones:

**1. OBJETO.**

LICITACIÓN POR CONCURSO DE OFERTAS N° 04/2021 "MANTENIMIENTO Y REPARACIONES MENORES DE MUEBLES DE OFICINAS REGISTRALES Y SEDE CENTRAL DE LA DIRECCIÓN GENERAL DEL REGISTRO DEL ESTADO CIVIL"

**2. DOCUMENTOS INTEGRANTES DEL CONTRATO**

Los documentos contractuales firmados por "LAS PARTES" y que forman parte integral del Contrato son los siguientes:

(a) Contrato;
(b) Pliego de Bases y Condiciones y sus Adendas o modificaciones;
(c) Los datos cargados en el SICP;
(d) La oferta del **PROVEEDOR**;
(e) La resolución de adjudicación del Contrato emitida por la **CONTRATANTE** y su respectiva notificación.

Los documentos que forman parte del Contrato deberán considerarse mutuamente explicativos; en caso de contradicción o diferencia entre los mismos, la prioridad de los mismos será en el orden enunciado anteriormente.

**3. IDENTIFICACIÓN DEL CRÉDITO PRESUPUESTARIO PARA CUBRIR EL COMPROMISO DERIVADO DEL CONTRATO.**

J.D. Servicios
De Ing. Agr. Jorge Arguello Aquino
RUC: 3.378.226-1

ABG. ARIEL A. CENTURIÓN GONZÁLEZ
Director General
Dirección General del Registro del Estado Civil

El crédito presupuestario para cubrir el compromiso derivado del presente Contrato está previsto conforme al Certificado de Disponibilidad Presupuestaria vinculado al Programa Anual de Contrataciones (PAC) con el ID N° 402424.

## 4. PROCEDIMIENTO DE CONTRATACIÓN.

El presente Contrato es el resultado del procedimiento de la **LICITACIÓN POR CONCURSO DE OFERTAS N° 04/2021 "MANTENIMIENTO Y REPARACIONES MENORES DE MUEBLES DE OFICINAS REGISTRALES Y SEDE CENTRAL DE LA DIRECCIÓN GENERAL DEL REGISTRO DEL ESTADO CIVIL – PLURIANUAL 2021 – 2022 - 2023" ID N° 402424** convocado por la Unidad Operativa de Contratación (U.O.C) de la Dirección General del Registro del Estado Civil. La adjudicación fue realizada según Resolución **D.G.R.E.C./D.A.F./U.O.C. N° 44/2021** de fecha 16 de noviembre de 2021.

## 5. PRECIO UNITARIO Y EL IMPORTE TOTAL A PAGAR POR LOS SERVICIOS.

Precio 3 - 1)

| Ítem | Código Catálogo | Descripción del Bien | Unidad de Medida | Presentación | Cantidad | JD SERVICIOS DE JORGE DANIEL ARGUELLO AQUINO | | |
|---|---|---|---|---|---|---|---|---|
| | | | | | | Precio unitario (IVA incluido) | Precio total | |
| 1 | 72102602-002 | Remoción, cambio de tapizado de asiento en cuerina de igual color al existente de 4mm. de espesor. | Unidad | Evento | 1 | 95.667 | 95.667 | (4), (3) |
| 2 | 72102602-002 | Remoción y cambio de la estructura metálica, igual al existente. | Unidad | Evento | 1 | 110.000 | 110.000 | |
| 3 | 72102602-002 | Reparación de estructura metálica, incluye soldadura y pintura. | Unidad | Evento | 1 | 59.000 | 59.000 | (7) |
| 4 | 72102602-002 | Remoción y cambio de Respaldero Plástico. | Unidad | Evento | 1 | 107.000 | 107.000 | |
| 5 | 72102602-002 | Mano de Obra | Unidad | Evento | 1 | 41.750 | 41.750 | (12) (4) (8) |
| 6 | 72102602-002 | Remoción, cambio de tapizado de asiento en cuerina de igual color al existente de 4mm. de espesor. | Unidad | Evento | 1 | 98.800 | 98.800 | (11) (13) |
| 7 | 72102602-002 | Remoción y cambio de la Base metálica, igual al existente. | Unidad | Evento | 1 | 300.000 | 300.000 | (5) |
| 8 | 72102602-002 | Remoción y cambio de la Base metálica, igual al existente. | Unidad | Evento | 1 | 185.000 | 185.000 | |
| 9 | 72102602-002 | Remoción y cambio de Apoya brazos de poliuretano de alta calidad, igual al existente. | Unidad | Evento | 1 | 222.000 | 222.000 | |
| 10 | 72102602-002 | Remoción cambio de tubo de gas. | Unidad | Evento | 1 | 220.000 | 220.000 | |
| 11 | 72102602-002 | Remoción y cambio de ruedas de doble rodamiento de nylon color negro y alma de acero. | Unidad | Evento | 1 | 250.000 | 250.000 | (9) |
| 12 | 72102602-002 | Mano de Obra | Unidad | Evento | 1 | 74.000 | 74.000 | (6), (10), (12), (14) |
| 13 | 72102602-002 | Remoción, cambio de tapizado de asiento en cuerina y/o tela de igual color al existente de 4mm. de espesor. | Unidad | Evento | 1 | 90.400 | 90.400 | (17) (19) |
| 14 | 72102602-002 | Remoción y cambio de la Base metálica, igual al existente. | Unidad | Evento | 1 | 282.000 | 282.000 | (22) |
| 15 | 72102602-002 | Reparación de base metálica, incluye soldadura. | Unidad | Evento | 1 | 169.000 | 169.000 | (23) |

J.D. Servicios
De Ing. Agr. Jorge Argüello Aquino
RUC: 3.378.226-1

ABG. ARIEL A. CENTURIÓN GONZÁLEZ
Director General
Dirección General del Registro del Estado Civil

| | | | | | | | | |
|---|---|---|---|---|---|---|---|---|
| 16 | 72102602-002 | Remoción y cambio de Apoya brazos de poliuretano de alta calidad, igual al existente. | Unidad | Evento | 1 | 203.000 | 203.000 | |
| 17 | 72102602-002 | Remoción cambio de tubo de gas. | Unidad | Evento | 1 | 203.000 | 203.000 | |
| 18 | 72102602-002 | Remoción y cambio de ruedas de doble rodamiento de nylon color negro y alma de acero. | Unidad | Evento | 1 | 237.000 | 237.000 | (25) |
| 19 | 72102602-002 | Mano de Obra | Unidad | Evento | 1 | 67.000 | 67.000 | (18), (20), (24), (26), (28) |
| 20 | 72102602-002 | Remoción, cambio de Patas de acero cromado. | Unidad | Evento | 1 | 350.000 | 350.000 | |
| 21 | 72102602-002 | Remoción y cambio de Apoya brazos de acero cromado, igual al existente. | Unidad | Evento | 1 | 235.000 | 235.000 | |
| 22 | 72102602-002 | Remoción y cambio de la asiento de lámina de acero cromado micro perforado, igual al existente. | Unidad | Evento | 1 | 291.000 | 291.000 | |
| 23 | 72102602-002 | Reparación de base de acero tubular, incluye soldadura. | Unidad | Evento | 1 | 201.000 | 201.000 | |
| 24 | 72102602-002 | Mano de Obra | Unidad | Evento | 1 | 78.500 | 78.500 | |
| 25 | 72102602-002 | Remoción, cambio de cerradura a inyección (para armarios) de primera calidad. | Unidad | Evento | 1 | 57.000 | 57.000 | (37) |
| 26 | 72102602-002 | Remoción, cambio de cerradura a inyección (para escritorios) de primera calidad. | Unidad | Evento | 1 | 57.000 | 57.000 | (39) |
| 27 | 72102602-002 | Remoción, cambio de cerradura a inyección (para cajoneras móviles) de primera calidad. | Unidad | Evento | 1 | 57.000 | 57.000 | |
| 28 | 72102602-002 | Remoción, cambio de cerradura de bloqueo central (para ficheros metálicos) de primera calidad. | Unidad | Evento | 1 | 240.000 | 240.000 | |
| 29 | 72102602-002 | Mano de Obra | Unidad | Evento | 1 | 69.000 | 69.000 | (38), (40) |
| 30 | 72102602-002 | Remoción, cambio de Tapa superior compuesta de dos laminas roladas en frio de 0.6mm de espesor, con 3 plegados de 90 grados, con ganchos de ensamble a la estructura lateral. | Unidad | Evento | 1 | 239.000 | 239.000 | |
| 31 | 72102602-002 | Remoción, cambio de Estantes compuesto de 2 placas de acero rolado en frio de 0.8mm de espesor, con 3 plegados de 90 grados en las caras frontal y posterior, laterales con plegado a 90° y sistema de fijación a los pilares que permite regular la altura. | Unidad | Evento | 1 | 261.000 | 261.000 | |
| 32 | 72102602-002 | Remoción, cambio de Placas laterales en tablero melamínico de 15 mm de espesor, con todos los cantos rectos y tapacantos de PVC. | Unidad | Evento | 1 | 170.000 | 170.000 | |
| 33 | 72102602-002 | Mano de Obra | Unidad | Evento | 1 | 79.000 | 79.000 | |
| 34 | 72102602-002 | Remoción, cambio de bisagras golpete y encuadre de Puertas. | Unidad | Evento | 1 | 58.000 | 58.000 | |
| 35 | 72102602-002 | Reparación de Puertas, estantes. Ajustes y cambio de tapacantos para melamina de 18mm. de espesor. | Unidad | Evento | 1 | 41.000 | 41.000 | |
| 36 | 72102602-002 | Remoción, cambio de patitas regulables de la base del zócalo. | Unidad | Evento | 1 | 17.500 | 17.500 | |
| 37 | 72102602-002 | Mano de Obra | Unidad | Evento | 1 | 50.000 | 50.000 | |
| 38 | 72102602-002 | Remoción, cambio de bisagras golpete y encuadre de Puertas. | Unidad | Evento | 1 | 63.000 | 63.000 | |

J.D. Servicios
De Ing. Agr. Jorge Argüello Aquino
RUC: 3.378.226-1

ANGELA CENTURIÓN GONZÁLEZ
Director General
Dirección General del Registro del Estado Civil

"Sesquicentenario de la Epopeya Nacional 1864 - 1870"

Precio 3 - 2)

PRESIDENCIA de la REPÚBLICA del PARAGUAY
**DIRECCIÓN GENERAL de ADMINISTRACIÓN y FINANZAS**

## *Contrato Nº 18/2021*
## *"Servicio de Mantenimiento y Reparación de Muebles"*

*Entre el **GABINETE CIVIL DE LA PRESIDENCIA DE LA REPÚBLICA**, con domicilio en las calles El Paraguayo Independiente y Ayolas de la ciudad de Asunción, representada para este acto por el Señor **Cesar Daniel Ibarrola Cano**, Ministro-Director General de Administración y Finanzas, con Cédula de Identidad N° 811.508, denominada en adelante la CONTRATANTE, por una parte, y, por la otra, el Sr. Valentín Villalba, con Cédula de Identidad N° 1.755.085, con domicilio en la calle Acá Vera N° 823 c/ Herminio Giménez de la Ciudad de Asunción, República del Paraguay, denominada en adelante el PROVEEDOR, denominadas en conjunto "LAS PARTES" e, individualmente, "PARTE", acuerdan celebrar el presente **CONTRATO de "Servicio de Mantenimiento y Reparación de Muebles"**, el cual estará sujeto a las siguientes cláusulas y condiciones:*

### *1. OBJETO*
*Servicio de Mantenimiento y Reparación de Muebles.*

### *2. DOCUMENTOS INTEGRANTES DEL CONTRATO*
*Los documentos contractuales firmados por las partes y que forman parte integral del Contrato son los siguientes:*

*(a) Contrato;*
*(b) La carta invitación y sus Adendas o modificaciones;*
*(c) Los datos cargados en el SICP;*
*(d) La oferta del Proveedor;*
*(e) La resolución de adjudicación del Contrato emitida por la Contratante y su respectiva notificación;*

*Los documentos que forman parte del Contrato deberán considerarse mutuamente explicativos; en caso de contradicción o discrepancia entre los mismos, la prioridad de los mismos será en el orden enunciado anteriormente.*

### *3. DOCUMENTOS ADICIONALES DEL CONTRATO*
*Los documentos adicionales del contrato son: No Aplica.)*

### *4. IDENTIFICACIÓN DEL CRÉDITO PRESUPUESTARIO PARA CUBRIR EL COMPROMISO DERIVADO DEL CONTRATO*
*El crédito presupuestario para cubrir el compromiso derivado del presente Contrato está previsto conforme al Certificado de Disponibilidad Presupuestaria vinculado al Programa Anual de Contrataciones (PAC) con el ID Nº 394.177.-*

### *5. PROCEDIMIENTO DE CONTRATACIÓN*
*El presente Contrato es el resultado del procedimiento a por Contratación Directa Plurianual N° 15/2021 "Servicio de Mantenimiento y Reparación de Muebles", convocado por la Unidad Operativa de Contrataciones del Gabinete Civil de la Presidencia de la República. La adjudicación fue realizada según Acto Administrativo N° 5088/2021.*

### *6. PRECIO UNITARIO Y EL IMPORTE TOTAL A PAGAR POR LOS BIENES y/o SERVICIOS*

| Ítem | Descripción del Bien | Unidad de Medida | Presentación | Cant. | Precio unitario (IVA inc.) | Precio total (IVA inc.) |
|---|---|---|---|---|---|---|
| 1 | Cambio de tapizado completo con relleno (en tela) | Unidad | EVENTO | 1 | 85.000 | 85.000 |
| 2 | Mano de obra Cambio de tapizado completo con relleno (en tela) | Unidad | EVENTO | 1 | 80.000 | 80.000 |

SERVICIO DE CARPINTERIA VILLALBA 0981-288-599-Tel.Fax: 021-221-133 Acá Vera 823 c/ Herminio Giménez

PRESIDENCIA DE LA REPUBLICA Dirección General de Administración y Finanzas

PRESIDENCIA de la REPÚBLICA del PARAGUAY
**DIRECCIÓN GENERAL de ADMINISTRACIÓN y FINANZAS**

***Contrato Nº 18/2021***
***"Servicio de Mantenimiento y Reparación de Muebles"***

Precio 3-2

| | | | | | | | |
|---|---|---|---|---|---|---|---|
| 32 | Barnizado (estructura de madera) | Unidad | EVENTO | 1 | 13.750 | 13.750 | |
| 33 | Mano de obra Barnizado (estructura de madera) | Unidad | EVENTO | 1 | 30.000 | 30.000 | |
| 34 | Cambios de sunchos y resorte | Unidad | EVENTO | 1 | 22.000 | 22.000 | |
| 35 | Mano de obra Cambios de sunchos y resorte | Unidad | EVENTO | 1 | 33.750 | 33.750 | |
| 36 | Retapizado completo con relleno (en cuerina) | Unidad | EVENTO | 1 | 63.750 | 63.750 | |
| 37 | Mano de obra Retapizado completo con relleno (en cuerina) | Unidad | EVENTO | 1 | 70.000 | 70.000 | |
| 38 | Retapizado completo con relleno (en tela) c/u | Unidad | EVENTO | 1 | 63.750 | 63.750 | |
| 39 | Mano de obra Retapizado completo con relleno (en tela) c/u | Unidad | EVENTO | 1 | 72.000 | 72.000 | |
| 40 | Trabajo de carpintería (cambio de asiento y respaldo) | Unidad | EVENTO | 1 | 35.000 | 35.000 | |
| 41 | Mano de obra Trabajo de carpintería (cambio de asiento y respaldo) | Unidad | EVENTO | 1 | 56.250 | 56.250 | (16) |
| 42 | Cambio de ruedas c/u | Unidad | EVENTO | 1 | 14.500 | 14.500 | |
| 43 | Mano de obra Cambio de ruedas c/u | Unidad | EVENTO | 1 | 7.750 | 7.750 | |
| 44 | Arreglo de base giratoria parte de patas (soldaduras), nivelado, centrado y ajuste de dichas patas | Unidad | EVENTO | 1 | 35.000 | 35.000 | |
| 45 | Mano de obra Arreglo de base giratoria parte de patas (soldaduras), nivelado, centrado y ajuste de dichas patas | Unidad | EVENTO | 1 | 93.750 | 93.750 | |
| 46 | Retapizado completo con relleno (en cuerina) | Unidad | EVENTO | 1 | 60.000 | 60.000 | |
| 47 | Mano de obra Retapizado completo con relleno (en cuerina) | Unidad | EVENTO | 1 | 75.000 | 75.000 | |
| 48 | Retapizado completo con relleno (en tela) | Unidad | EVENTO | 1 | 60.000 | 60.000 | |
| 49 | Mano de obra Retapizado completo con relleno (en tela) | Unidad | EVENTO | 1 | 75.000 | 75.000 | |
| 50 | Trabajo de carpintería (cambio de asiento y respaldo) | Unidad | EVENTO | 1 | 67.500 | 67.500 | (29) |
| 51 | Mano de obra Trabajo de carpintería (cambio de asiento y respaldo) | Unidad | EVENTO | 1 | 75.000 | 75.000 | (30) |
| 52 | Cambio de ruedas | Unidad | EVENTO | 1 | 15.000 | 15.000 | |
| 53 | Mano de obra Cambio de ruedas | Unidad | EVENTO | 1 | 7.500 | 7.500 | |
| 54 | Arreglo de base giratoria parte de patas (soldaduras), nivelado, centrado y ajuste de dichas patas | Unidad | EVENTO | 1 | 36.250 | 36.250 | |
| 55 | Mano de obra Arreglo de base giratoria parte de patas (soldaduras), nivelado, centrado y ajuste de dichas patas | Unidad | EVENTO | 1 | 95.000 | 95.000 | |
| 56 | Retapizado completo con relleno (en cuerina) | Unidad | EVENTO | 1 | 35.000 | 35.000 | |
| 57 | Mano de obra Retapizado completo con relleno (en cuerina) | Unidad | EVENTO | 1 | 70.000 | 70.000 | |
| 58 | Trabajos de soldadura para metal cromado y | Unidad | EVENTO | 1 | 35.000 | 35.000 | |

SERVICIO PROFAM CARPINTERIA VILLALBA 0981-288-599-Tel.Fax: 021-227 453 Aca Verá / Hernandez Giménez

PRESIDENCIA DE LA REPÚBLICA Dirección General de Administración y Finanzas

PRESIDENCIA de la REPÚBLICA del PARAGUAY
**DIRECCIÓN GENERAL de ADMINISTRACIÓN y FINANZAS**

***Contrato Nº 18/2021***
***"Servicio de Mantenimiento y Reparación de Muebles"***

| | | | | | | | |
|---|---|---|---|---|---|---|---|
| 59 | Mano de obra Trabajos de soldadura para metal cromado y pintura | Unidad | EVENTO | 1 | 70.000 | 70.000 | |
| 60 | Trabajos de carpintería (ajustes) | Unidad | EVENTO | 1 | 14.750 | 14.750 | |
| 61 | Mano de obra Trabajos de carpintería (ajustes) | Unidad | EVENTO | 1 | 57.500 | 57.500 | |
| 62 | Retapizado completo en tela | Unidad | EVENTO | 1 | 57.500 | 57.500 | |
| 63 | Mano de obra Retapizado completo en tela | Unidad | EVENTO | 1 | 70.000 | 70.000 | |
| 64 | Barnizado completo | Unidad | EVENTO | 1 | 22.000 | 22.000 | |
| 65 | Mano de obra Barnizado completo | Unidad | EVENTO | 1 | 50.000 | 50.000 | |
| 66 | Retapizado completo con relleno (en tela) | Unidad | EVENTO | 1 | 94.000 | 94.000 | |
| 67 | Mano de obra Retapizado completo con relleno (en tela) | Unidad | EVENTO | 1 | 109.000 | 109.000 | |
| 68 | Cambio y colocación de ruedas c/u | Unidad | EVENTO | 1 | 14.500 | 14.500 | |
| 69 | Mano de obra Cambio y colocación de ruedas c/u | Unidad | EVENTO | 1 | 7.750 | 7.750 | |
| 70 | Trabajo de carpintería en la estructura | Unidad | EVENTO | 1 | 22.500 | 22.500 | (2.1) |
| 71 | Mano de obra Trabajo de carpintería en la estructura | Unidad | EVENTO | 1 | 50.000 | 50.000 | (2.2) |
| 72 | Pintura y/o barnizado completo | Unidad | EVENTO | 1 | 22.500 | 22.500 | |
| 73 | Mano de obra Pintura y/o barnizado completo | Unidad | EVENTO | 1 | 36.250 | 36.250 | |
| 74 | Cambio de cilindro central sube y baja | Unidad | EVENTO | 1 | 58.750 | 58.750 | |
| 75 | Mano de obra Cambio de cilindro central sube y baja | Unidad | EVENTO | 1 | 82.500 | 82.500 | |
| 76 | Cambio de tachas completo (asiento/bordado al respaldo) | Unidad | EVENTO | 1 | 33.750 | 33.750 | |
| 77 | Mano de obra Cambio de tachas completo (asiento/bordado al respaldo) | Unidad | EVENTO | 1 | 48.750 | 48.750 | |
| 78 | Retapizado completo con relleno (en tela) | Unidad | EVENTO | 1 | 200.000 | 200.000 | |
| 79 | Mano de obra Retapizado completo con relleno (en tela) | Unidad | EVENTO | 1 | 300.000 | 300.000 | (3.2) |
| 80 | Retapizado completo con relleno (en cuerina) | Unidad | EVENTO | 1 | 200.000 | 200.000 | (3.1) |
| 81 | Mano de obra Retapizado completo con relleno (en cuerina) | Unidad | EVENTO | 1 | 300.000 | 300.000 | |
| 82 | Reparación de estructura (cambio de madera y pintura) | Unidad | EVENTO | 1 | 70.000 | 70.000 | |
| 83 | Mano de obra Reparación de estructura (cambio de madera y pintura) | Unidad | EVENTO | 1 | 85.000 | 85.000 | |
| 84 | Cambio de sunchos (s/sillón) | Unidad | EVENTO | 1 | 22.500 | 22.500 | |
| 85 | Mano de obra Cambio de sunchos (s/sillón) | Unidad | EVENTO | 1 | 48.750 | 48.750 | |
| 86 | Relleno de espuma (el juego completo) | Unidad | EVENTO | 1 | 45.000 | 45.000 | |
| 87 | Mano de obra Relleno de espuma (el juego completo) | Unidad | EVENTO | 1 | 85.000 | 85.000 | |
| 88 | Retapizado completo con relleno (en tela) | Unidad | EVENTO | 1 | 90.000 | 90.000 | |
| 89 | Mano de obra Retapizado completo con relleno (en tela) | Unidad | EVENTO | 1 | 100.000 | 100.000 | |

PRESIDENCIA de la REPÚBLICA del PARAGUAY
**DIRECCIÓN GENERAL de ADMINISTRACIÓN y FINANZAS**

***Contrato Nº 18/2021***
***"Servicio de Mantenimiento y Reparación de Muebles"***

| | | | | | | | |
|---|---|---|---|---|---|---|---|
| 90 | Retapizado completo con relleno (en cuerina) | Unidad | EVENTO | 1 | 90.000 | 90.000 | (33) |
| 91 | Mano de obra Retapizado completo con relleno (en cuerina) | Unidad | EVENTO | 1 | 100.000 | 100.000 | (34) |
| 92 | Reparación de estructura (cambio de madera) | Unidad | EVENTO | 1 | 35.000 | 35.000 | (15) |
| 93 | Mano de obra Reparación de estructura (cambio de madera) | Unidad | EVENTO | 1 | 72.500 | 72.500 | |
| 94 | Cambio de sunchos | Unidad | EVENTO | 1 | 22.500 | 22.500 | |
| 95 | Mano de obra Cambio de sunchos | Unidad | EVENTO | 1 | 33.750 | 33.750 | |
| 96 | Relleno de espuma | Unidad | EVENTO | 1 | 22.500 | 22.500 | |
| 97 | Mano de obra Relleno de espuma | Unidad | EVENTO | 1 | 47.500 | 47.500 | |
| 98 | Reparación de estructura - Mano de obra | Unidad | EVENTO | 1 | 80.000 | 80.000 | |
| 99 | Reparación de cajones - Mano de obra | Unidad | EVENTO | 1 | 40.000 | 40.000 | |
| 100 | Cambio y colocación de herrajes | Unidad | EVENTO | 1 | 15.000 | 15.000 | |
| 101 | Mano de obra Cambio y colocación de herrajes | Unidad | EVENTO | 1 | 30.000 | 30.000 | |
| 102 | Reparación de estructura - Mano de obra | Unidad | EVENTO | 1 | 106.250 | 106.250 | |
| 103 | Reparación de cajones - Mano de obra | Unidad | EVENTO | 1 | 50.000 | 50.000 | |
| 104 | Cambio y colocación de herrajes | Unidad | EVENTO | 1 | 15.000 | 15.000 | |
| 105 | Mano de obra Cambio y colocación de herrajes | Unidad | EVENTO | 1 | 27.500 | 27.500 | |
| 106 | Reparación de estructura - Mano de obra | Unidad | EVENTO | 1 | 150.000 | 150.000 | |
| 107 | Reparación de cajones - Mano de obra | Unidad | EVENTO | 1 | 82.500 | 82.500 | |
| 108 | Cambio y colocación de herrajes | Unidad | EVENTO | 1 | 15.000 | 15.000 | |
| 109 | Mano de obra Cambio y colocación de herrajes | Unidad | EVENTO | 1 | 30.000 | 30.000 | |
| 110 | Reparación de estructura - Mano de obra | Unidad | EVENTO | 1 | 150.000 | 150.000 | |
| 111 | Lustre | Unidad | EVENTO | 1 | 35.000 | 35.000 | |
| 112 | Mano de obra Lustre | Unidad | EVENTO | 1 | 120.000 | 120.000 | |
| 113 | Reparación de estructura - Mano de obra | Unidad | EVENTO | 1 | 120.000 | 120.000 | |
| 114 | Reparación de cajones - Mano de obra | Unidad | EVENTO | 1 | 57.500 | 57.500 | |
| 115 | Cambio y colocación de herrajes | Unidad | EVENTO | 1 | 15.000 | 15.000 | |
| 116 | Mano de obra Cambio y colocación de herrajes | Unidad | EVENTO | 1 | 30.000 | 30.000 | |
| 117 | Reparación de bisagras - Mano de obra | Unidad | EVENTO | 1 | 300.000 | 300.000 | |
| 118 | Reparación de puertas - Mano de obra | Unidad | EVENTO | 1 | 120.000 | 120.000 | |
| 119 | Cambio, provisión y colocación de herrajes | Unidad | EVENTO | 1 | 42.500 | 42.500 | |
| 120 | Mano de obra Cambio, provisión y colocación de herrajes | Unidad | EVENTO | 1 | 43.750 | 43.750 | |
| 121 | Reparación de guías de puertas corredizas - Mano de obra | Unidad | EVENTO | 1 | 47.500 | 47.500 | |
| 122 | Escritorios tipo secretaria | Unidad | EVENTO | 1 | 72.500 | 72.500 | |
| 123 | Mano de obra Escritorios tipo secretaria | Unidad | EVENTO | 1 | 150.000 | 150.000 | |
| 124 | Escritorio tipo gerente | Unidad | EVENTO | 1 | 72.500 | 72.500 | |

**ADMINISTRACIÓN NACIONAL DE ELECTRICIDAD**

Asunción, 10 de mayo de 2022

Señor/es
*MUEBLERIA MENDEZ*
Av. Fdo. de la Mora N° 1897 c/ Tte. Barnabé González
Teléfono Móvil: (0981) 257 484
Asunción, Paraguay

Precio 3 - 3)

De nuestra consideración:

Nos dirigimos a ustedes, con relación a la Resolución DNCP N° 1890/2020 "POR LA CUAL SE REGULA LA ESTIMACIÓN DE PRECIOS Y SU PUBLICIDAD EN LOS PROCEDIMIENTOS DE CONTRATACIONES PÚBLICAS EN EL MARCO DE LA LEY 2051/03".

Al respecto, en dicho documento, se establece como una las fuentes de obtención de precios de referencia, el precio de potenciales oferentes, por lo que les solicitamos nos remitan un presupuesto de los servicios detallados en Planilla adjunta, cuya información servirá para la estimación de precios a ser tenidos en cuenta para el llamado a Licitación por Concurso de Ofertas Nacional del **"Servicio de Mantenimiento y/o Reparación de muebles de oficina y cerrajería, bajo la modalidad de contrato abierto"**, previsto en el Plan Anual de Contrataciones de la ANDE para el presente ejercicio.

En ese sentido, les solicitamos nos remitan dicha información a la dirección de correo electrónico: *francisca_soria@ande.gov.py* y *carmen_martinez@ande.gov.py*

Al agradecerles desde ya por su amable atención, y en la espera de contar con su respuesta en la brevedad posible, hacemos propicia la oportunidad para saludarles muy atentamente.

ADMINISTRACIÓN NACIONAL DE ELECTRICIDAD
Lic. Francisca Soria
Dpto. de Servicios Generales

Adjunto:

- PLANILLA DE PEDIDO DE PRECIOS A POTENCIALES OFERENTES, CONFORME A RESOLUCIÓN N° DNCP 1890/2020.
- REFERENCIAS "TIPO DE MUEBLES" A TENER EN CUENTA PARA EL PRESUPUESTO.

COM/cm
DSA/DSG

MISIÓN DE LA ANDE:
Satisfacer las necesidades de energía eléctrica del país y actuar en el sector eléctrico regional, con responsabilidad social y ambiental y excelencia en la administración y el servicio, para contribuir al desarrollo del Paraguay y al bienestar de su población.

Econ. Jorge Méndez
MÉNDEZ MUEBLES

Scanned with CamScanner

"SERVICIO DE MANTENIMIENTO Y/O REPARACIÓN DE MUEBLES DE OFICINA Y CERRAJERÍA, BAJO LA MODALIDAD DE CONTRATO ABIERTO"

| Item | Descripción del Item | Unidad de Medida | Precio Estimado Unitario ₲ (IVA Incluido) |
|---|---|---|---|
| 1 | Mantenimiento y reparación de muebles_SILLA TIPO A - Provisión de tapizado para asiento en cuerina de color igual al existente y espuma de 4 cm de espesor. | unidad | 200.000 |
| 2 | Mantenimiento y reparación de muebles_SILLA TIPO A - Mano de obra para la Remoción y cambio de tapizado de asiento. | unidad | 50.000 |
| 3 | Mantenimiento y reparación de muebles_SILLA TIPO A - Provisión de tapizado para respaldo en cuerina de color igual al existente y espuma de 4 cm de espesor. | unidad | 200.000 |
| 4 | Mantenimiento y reparación de muebles_SILLA TIPO A - Mano de obra para la Remoción y cambio de tapizado de respaldo. | unidad | 50.000 |
| 5 | Mantenimiento y reparación de muebles_SILLA TIPO A - Provisión de base metálica de 5 puntas a gas, igual al existente. | unidad | 500.000 |
| 6 | Mantenimiento y reparación de muebles_SILLA TIPO A - Mano de obra para la colocación de base metálica de 5 puntas. | unidad | 50.000 |
| 7 | Mantenimiento y reparacion de muebles_SILLA TIPO A - Provisión de materiales para la Reparación de accesorios de estructura metálica (con soldadura). | unidad | 125.000 |
| 8 | Mantenimiento y reparacion de muebles_SILLA TIPO A - Mano de obra para la Reparación de accesorios de estructura metálica, incluye soldadura. | unidad | 45.000 |
| 9 | Mantenimiento y reparacion de muebles_SILLA TIPO A - Provisión de rueditas. | unidad | 50.000 |
| 10 | Mantenimiento y reparacion de muebles_SILLA TIPO A - Mano de obra para la Remoción y cambio de rueditas. | unidad | 10.000 |
| 11 | Mantenimiento y reparación de muebles_SILLA Y SILLÓN TIPO B - Provisión de tapizado para asiento en cuerina de color igual al existente y espuma de 4 cm de espesor. | unidad | 200.000 |
| 12 | Mantenimiento y reparación de muebles_SILLA Y SILLÓN TIPO B - Mano de obra para la Remoción y cambio de tapizado de asiento. | unidad | 50.000 |
| 13 | Mantenimiento y reparación de muebles_SILLA Y SILLÓN TIPO B - Provisión de tapizado para respaldo en cuerina de color igual al existente y espuma de 2,5 cm. | unidad | 200.000 |
| 14 | Mantenimiento y reparación de muebles_SILLA Y SILLÓN TIPO B - Mano de obra para la Remoción y cambio de tapizado de respaldo. | unidad | 50.000 |
| 15 | Mantenimiento y reparación de muebles_SILLA Y SILLÓN TIPO B - Provisión de materiales para el Mantenimiento y ajuste de la estructura de madera, mediante encolado y tirafondos. | unidad | 150.000 |
| 16 | Mantenimiento y reparación de muebles_SILLA Y SILLÓN TIPO B - Mano de obra para el Mantenimiento y ajuste de la estructura de madera. | unidad | 50.000 |
| 17 | Mantenimiento y reparación de muebles_SILLON TIPO C - Provisión de tapizado para asiento en cuerina de color igual al existente y espuma de 4 cm de espesor. | unidad | 200.000 |
| 18 | Mantenimiento y reparación de muebles_SILLON TIPO C - Mano de obra para la Remoción y cambio de tapizado de asiento. | unidad | 50.000 |
| 19 | Mantenimiento y reparación de muebles_SILLON TIPO C - Provisión de tapizado para respaldo en cuerina de color igual al existente y espuma de 2,5 cm. | unidad | 200.000 |
| 20 | Mantenimiento y reparación de muebles_SILLON TIPO C - Mano de obra para la Remoción y cambio de tapizado de respaldo. | unidad | 50.000 |
| 21 | Mantenimiento y reparación de muebles_SILLON TIPO C - Provisión de materiales para el Mantenimiento y ajuste de la estructura de madera, mediante encolado y tirafondos. | unidad | 150.000 |
| 22 | Mantenimiento y reparación de muebles_SILLON TIPO C - Mano de obra para el Mantenimiento y ajuste de la estructura de madera. | unidad | 50.000 |
| 23 | Mantenimiento y reparacion de muebles_SILLON TIPO C - Provisión de materiales para la Reparación de accesorios de estructura metálica (con soldadura). | unidad | 60.000 |
| 24 | Mantenimiento y reparacion de muebles_SILLON TIPO C - Mano de obra para la Reparación de accesorios de estructura metálica, incluye soldadura. | unidad | 45.000 |
| 25 | Mantenimiento y reparacion de muebles_SILLON TIPO C - Provisión de rueditas. | unidad | 50.000 |
| 26 | Mantenimiento y reparacion de muebles_SILLON TIPO C - Mano de obra para la Remoción y cambio de rueditas. | unidad | 10.000 |
| 27 | Mantenimiento y reparación de muebles_SILLON TIPO C - Provisión de base giratoria. | unidad | 475.000 |
| 28 | Mantenimiento y reparación de muebles_SILLON TIPO C - Mano de obra para la colocación de base giratoria. | unidad | 45.000 |



Geom. Jorge Méndez
MÉNDEZ MUEBLES

Scanned with CamScanner

"SERVICIO DE MANTENIMIENTO Y/O REPARACIÓN DE MUEBLES DE OFICINA Y CERRAJERÍA, BAJO LA MODALIDAD DE CONTRATO ABIERTO"

| Ítem | Descripción del ítem | Unidad de Medida | Precio Estimado Unitario ₲ (IVA incluido) | |
|---|---|---|---|---|
| 29 | Mantenimiento y reparacion de muebles_SILLON TIPO D - Provisión de materiales para el Mantenimiento y ajuste de la estructura de madera, mediante encolado y tirafondos. | unidad | 150.000 | |
| 30 | Mantenimiento y reparacion de muebles_SILLON TIPO D - Mano de obra para el Mantenimiento y ajuste de la estructura de madera. | unidad | 45.000 | |
| 31 | Mantenimiento y reparación de muebles_SOFÁ DE ESTAR - Provisión de tapizado de asiento en cuerina de color igual al existente y espuma de 6 cm de espesor. | unidad | 225.000 | |
| 32 | Mantenimiento y reparación de muebles_SOFÁ DE ESTAR - Mano de obra para la Remoción y cambio de tapizado de asiento. | unidad | 65.000 | |
| 33 | Mantenimiento y reparacion de muebles_SOFÁ DE ESTAR - Provisión de tapizado para respaldo en cuerina de color igual al existente y espuma de 2,5 cm. | unidad | 200.000 | |
| 34 | Mantenimiento y reparacion de muebles_SOFÁ DE ESTAR - Mano de obra para la Remoción y cambio de tapizado de respaldo. | unidad | 65.000 | |
| 35 | Mantenimiento y reparación de muebles-LUSTRE - Provisión de materiales para lustre de muebles (escritorios, armarios, mesas y otros). | m2 | 50.000 | (35) |
| 36 | Mantenimiento y reparación de muebles-LUSTRE - Mano de obra para lustre de muebles. | m2 | 40.000 | (36) |
| 37 | Mantenimiento y reparacion de muebles_CERRAJERÍA - Provisión de cerradura a inyección (para armarios). | unidad | 80.000 | |
| 38 | Mantenimiento y reparacion de muebles_CERRAJERÍA - Mano de obra para la Remoción y cambio de cerradura a inyección (para armarios). | unidad | 15.000 | |
| 39 | Mantenimiento y reparación de muebles_CERRAJERÍA - Provisión de cerradura de escritorio. | unidad | 50.000 | |
| 40 | Mantenimiento y reparación de muebles_CERRAJERÍA - Mano de obra para la Remoción y cambio de cerradura de escritorio. | unidad | 10.000 | |
| 41 | Mantenimiento y reparación de muebles - CERRAJERÍA - Provisión de cerradura de puertas, modelo similar al existente. | unidad | 215.000 | (41) |
| 42 | Mantenimiento y reparación de muebles - CERRAJERÍA - Mano de obra para la Remoción y cambio de cerradura de puertas. | unidad | 50.000 | (42) |
| 43 | Mantenimiento y reparación de muebles – CERRAJERÍA - Provisión de cilindro de cerraduras en puertas de madera o metálica, con provisión de dos (2) llaves. | unidad | 145.000 | (43) |
| 44 | Mantenimiento y reparación de muebles – CERRAJERÍA - Mano de obra para la Remoción y cambio de combinación de cilindro de cerraduras en puertas de madera o metálica. | unidad | 45.000 | (44) |
| 45 | Mantenimiento y reparación de muebles - CERRAJERÍA - Mano de obra para Apertura de cerradura (puertas y muebles). | unidad | 100.000 | (45) |
| 46 | Mantenimiento y reparación de muebles - ARMARIO TIPO A - Provisión de ruedas embutidas y guías para puertas corredizas. | unidad | 80.000 | (46) |
| 47 | Mantenimiento y reparación de muebles - ARMARIO TIPO A - Mano de obra para la colocación de ruedas embutidas y guías para puertas corredizas. | unidad | 20.000 | (47) |
| 48 | Mantenimiento y reparacion de muebles_ARMARIO TIPO A - Provisión de planchuelas y otros materiales para encuadre de mueble. | unidad | 50.000 | (48) |
| 49 | Mantenimiento y reparacion de muebles_ARMARIO TIPO A - Mano de obra para la Reparación y encuadre de mueble con planchuelas en base. | unidad | 20.000 | (49) |
| 50 | Mantenimiento y reparación de muebles_ARMARIO TIPO A - Provisión de estantes de madera de 0,72 x 0,49 m. | unidad | 125.000 | (50) |
| 51 | Mantenimiento y reparación de muebles_ARMARIO TIPO A - Mano de obra para la colocación de estantes de madera. | unidad | 20.000 | (51) |
| 52 | Mantenimiento y reparacion de muebles_ARMARIO TIPO B - Provisión de ruedas embutidas y guías para puertas corredizas. | unidad | 125.000 | (52) |
| 53 | Mantenimiento y reparacion de muebles_ARMARIO TIPO B - Mano de obra para la colocación de ruedas embutidas y guías para puertas corredizas. | unidad | 20.000 | (53) |
| 54 | Mantenimiento y reparacion de muebles_ARMARIO TIPO B - Provisión de planchuelas y otros materiales para encuadre de mueble. | unidad | 120.000 | (54) |
| 55 | Mantenimiento y reparacion de muebles_ARMARIO TIPO B - Mano de obra para la Reparación y encuadre de mueble con planchuelas en base. | unidad | 20.000 | (55) |
| 56 | Mantenimiento y reparacion de muebles_GAVETA DE MADERA TIPO A - Provisión de ruedas embutidas y guías para puertas corredizas. | unidad | 125.000 | (56) |



Econ. Jorge Méndez
MÉNDEZ MUEBLES

Scanned with CamScanner

"SERVICIO DE MANTENIMIENTO Y/O REPARACIÓN DE MUEBLES DE OFICINA Y CERRAJERÍA, BAJO LA MODALIDAD DE CONTRATO ABIERTO"

| Item | Descripción del Item | Unidad de Medida | Precio Estimado Unitario ₲ (IVA Incluido) | |
|---|---|---|---|---|
| 57 | Mantenimiento y reparacion de muebles_GAVETA DE MADERA TIPO A - Mano de obra para la colocación de ruedas embutidas y guías para puertas corredizas. | unidad | 20.000 | (57) |
| 58 | Mantenimiento y reparacion de muebles_GAVETA DE MADERA TIPO A - Provisión de guías telescópicas. | unidad | 100.000 | (58) |
| 59 | Mantenimiento y reparacion de muebles_GAVETA DE MADERA TIPO A - Mano de obra para la colocación de guías telescópicas. | unidad | 20.000 | (59) |
| 60 | Mantenimiento y reparacion de muebles_GAVETA DE MADERA TIPO A - Provisión de materiales para la Reparación de fondo de madera (cajoneras). | unidad | 85.000 | (60) |
| 61 | Mantenimiento y reparacion de muebles_GAVETA DE MADERA TIPO A - Mano de obra para la Reparación de fondo de madera (cajoneras). | unidad | 20.000 | (61) |
| 62 | Mantenimiento y reparacion de muebles_GAVETA DE MADERA TIPO A - Provisión de estantes de madera de 0,72 x 0,49 m. | unidad | 125.000 | (62) |
| 63 | Mantenimiento y reparacion de muebles_GAVETA DE MADERA TIPO A - Mano de obra para la colocación de estantes de madera. | unidad | 20.000 | (63) |
| 64 | Mantenimiento y reparacion de muebles_ GAVETA DE MADERA TIPO B - Provisión de guías telescópicas. | unidad | 100.000 | (64) |
| 65 | Mantenimiento y reparacion de muebles_ GAVETA DE MADERA TIPO B - Mano de obra para la colocación de guías telescópicas. | unidad | 20.000 | (65) |
| 66 | Mantenimiento y reparacion de muebles_GAVETA DE MADERA TIPO B - Provisión de materiales para la Reparación de fondo de madera (cajoneras). | unidad | 85.000 | (66) |
| 67 | Mantenimiento y reparacion de muebles_GAVETA DE MADERA TIPO B - Mano de obra para la Reparación de fondo de madera (cajoneras). | unidad | 20.000 | (67) |
| 68 | Mantenimiento y reparacion de muebles_GAVETA DE MADERA TIPO B - Provisión de estantes de madera de 0,72 x 0,49 m. | unidad | 125.000 | (68) |
| 69 | Mantenimiento y reparacion de muebles_GAVETA DE MADERA TIPO B - Mano de obra para la colocación de estantes de madera. | unidad | 20.000 | (69) |
| 70 | Mantenimiento y reparacion de muebles_MUEBLE VERTICAL PARA COMPUTADORA - MODELO "B" VERTICAL - Provisión de guías de metal. | unidad | 85.000 | (70) |
| 71 | Mantenimiento y reparacion de muebles_MUEBLE VERTICAL PARA COMPUTADORA - MODELO "B" VERTICAL - Mano de obra para la colocación de guías de metal. | unidad | 25.000 | (71) |
| 72 | Mantenimiento y reparacion de muebles_MUEBLE VERTICAL PARA COMPUTADORA - MODELO "B" VERTICAL - Provisión de fondo de madera terciada - lustrada. | unidad | 85.000 | (72) |
| 73 | Mantenimiento y reparacion de muebles_MUEBLE VERTICAL PARA COMPUTADORA - MODELO "B" VERTICAL - Mano de obra para la colocación de fondo de madera terciada. | unidad | 20.000 | (73) |
| 74 | Mantenimiento y reparacion de muebles_MUEBLE VERTICAL PARA COMPUTADORA - MODELO "B" VERTICAL - Provisión de materiales para el Mantenimiento y ajuste (encuadre). | unidad | 120.000 | (74) |
| 75 | Mantenimiento y reparacion de muebles_MUEBLE VERTICAL PARA COMPUTADORA - MODELO "B" VERTICAL - Mano de obra para el Mantenimiento y ajuste (encuadre). | unidad | 25.000 | (75) |
| 76 | Mantenimiento y reparación de muebles_MESA PARA COMPUTADORA E IMPRESORA - MODELO "A" HORIZONTAL - Provisión de guías de metal. | unidad | 75.000 | (76) |
| 77 | Mantenimiento y reparación de muebles_MESA PARA COMPUTADORA E IMPRESORA - MODELO "A" HORIZONTAL - Mano de obra para la colocación de guías de metal. | unidad | 20.000 | (77) |
| 78 | Mantenimiento y reparación de muebles_MESA PARA COMPUTADORA E IMPRESORA - MODELO "A" HORIZONTAL - Provisión de materiales para la Reparación de Fondo de madera. | unidad | 50.000 | (78) |
| 79 | Mantenimiento y reparación de muebles_MESA PARA COMPUTADORA E IMPRESORA - MODELO "A" HORIZONTAL - Mano de obra para la Reparación de Fondo de madera. | unidad | 20.000 | (79) |
| 80 | Mantenimiento y Reparación de Muebles – ESCRITORIO TIPO A - 6 CAJONES - Provisión de materiales para la Reparación de fondo de madera (cajonera). | unidad | 85.000 | (80) |
| 81 | Mantenimiento y Reparación de Muebles – ESCRITORIO TIPO A - 6 CAJONES - Mano de obra para la Reparación de fondo de madera (cajonera). | unidad | 20.000 | (81) |
| 82 | Mantenimiento y reparacion de muebles_ESCRITORIO TIPO A - 6 CAJONES - Provisión de tapa de madera enchapada. | unidad | 150.000 | (82) |
| 83 | Mantenimiento y reparacion de muebles_ESCRITORIO TIPO A - 6 CAJONES - Mano de obra para la colocación de tapa de madera enchapada. | unidad | 20.000 | (83) |
| 84 | Mantenimiento y reparacion de muebles_ESCRITORIO TIPO A - 6 CAJONES - Provisión de materiales para el Mantenimiento y ajuste (encuadre). | unidad | 125.000 | (84) |



Econ. Jorge Méndez
MÉNDEZ MUEBLES

Scanned with CamScanner

"SERVICIO DE MANTENIMIENTO Y/O REPARACIÓN DE MUEBLES DE OFICINA Y CERRAJERÍA, BAJO LA MODALIDAD DE CONTRATO ABIERTO"

| Item | Descripción del ítem | Unidad de Medida | Precio Estimado Unitario ₲ (IVA incluido) | |
|---|---|---|---|---|
| 85 | Mantenimiento y reparacion de muebles_ESCRITORIO TIPO A - 6 CAJONES - Mano de obra para el Mantenimiento y ajuste (encuadre). | unidad | 50.000 | (85) |
| 86 | Mantenimiento y reparacion de muebles_ESCRITORIO TIPO A - 6 CAJONES - Provisión de tapa vidriada 1,50 x 0,75 m. | unidad | 80.000 | (86) |
| 87 | Mantenimiento y reparacion de muebles_ESCRITORIO TIPO A - 6 CAJONES - Mano de obra para la colocación de tapa vidriada. | unidad | 20.000 | (87) |
| 88 | Mantenimiento y Reparación de Muebles_ESCRITORIO TIPO B - 3 CAJONES - Provisión de materiales para la Reparación de fondo de madera (cajoneras). | unidad | 300.000 | (88) |
| 89 | Mantenimiento y Reparación de Muebles_ESCRITORIO TIPO B - 3 CAJONES - Mano de obra para la Reparación de fondo de madera (cajoneras). | unidad | 45.000 | (89) |
| 90 | Mantenimiento y reparacion de muebles_ESCRITORIO TIPO B - 3 CAJONES - Provisión de tapa de madera enchapada. | unidad | 125.000 | (90) |
| 91 | Mantenimiento y reparacion de muebles_ESCRITORIO TIPO B - 3 CAJONES - Mano de obra para la colocación de tapa de madera enchapada. | unidad | 20.000 | (91) |
| 92 | Mantenimiento y Reparación de Muebles_ ESCRITORIO TIPO B - 3 CAJONES - Provisión de materiales para el Mantenimiento y ajuste (encuadre). | unidad | 125.000 | (92) |
| 93 | Mantenimiento y Reparación de Muebles_ ESCRITORIO TIPO B - 3 CAJONES - Mano de obra para el Mantenimiento y ajuste (encuadre). | unidad | 50.000 | (93) |
| 94 | Mantenimiento y reparacion de muebles_ESCRITORIO TIPO B - 3 CAJONES - Provisión de tapa vidriada de 4 mm de 1,20 x 0,75 m. | unidad | 50.000 | (94) |
| 95 | Mantenimiento y reparacion de muebles_ESCRITORIO TIPO B - 3 CAJONES - Mano de obra para la colocación tapa vidriada. | unidad | 45.000 | (95) |
| 96 | Mantenimiento y reparacion de muebles_ MESITA PARA TELÉFONO - Provisión de rueditas. | unidad | 50.000 | (96) |
| 97 | Mantenimiento y reparacion de muebles_ MESITA PARA TELÉFONO - Mano de obra para la Remoción y cambio de rueditas. | unidad | 35.000 | (97) |

Econ. Jorge Méndez
MÉNDEZ MUEBLES



Scanned with CamScanner