COMEDOR TIPO 1
TECHO DE ZINC

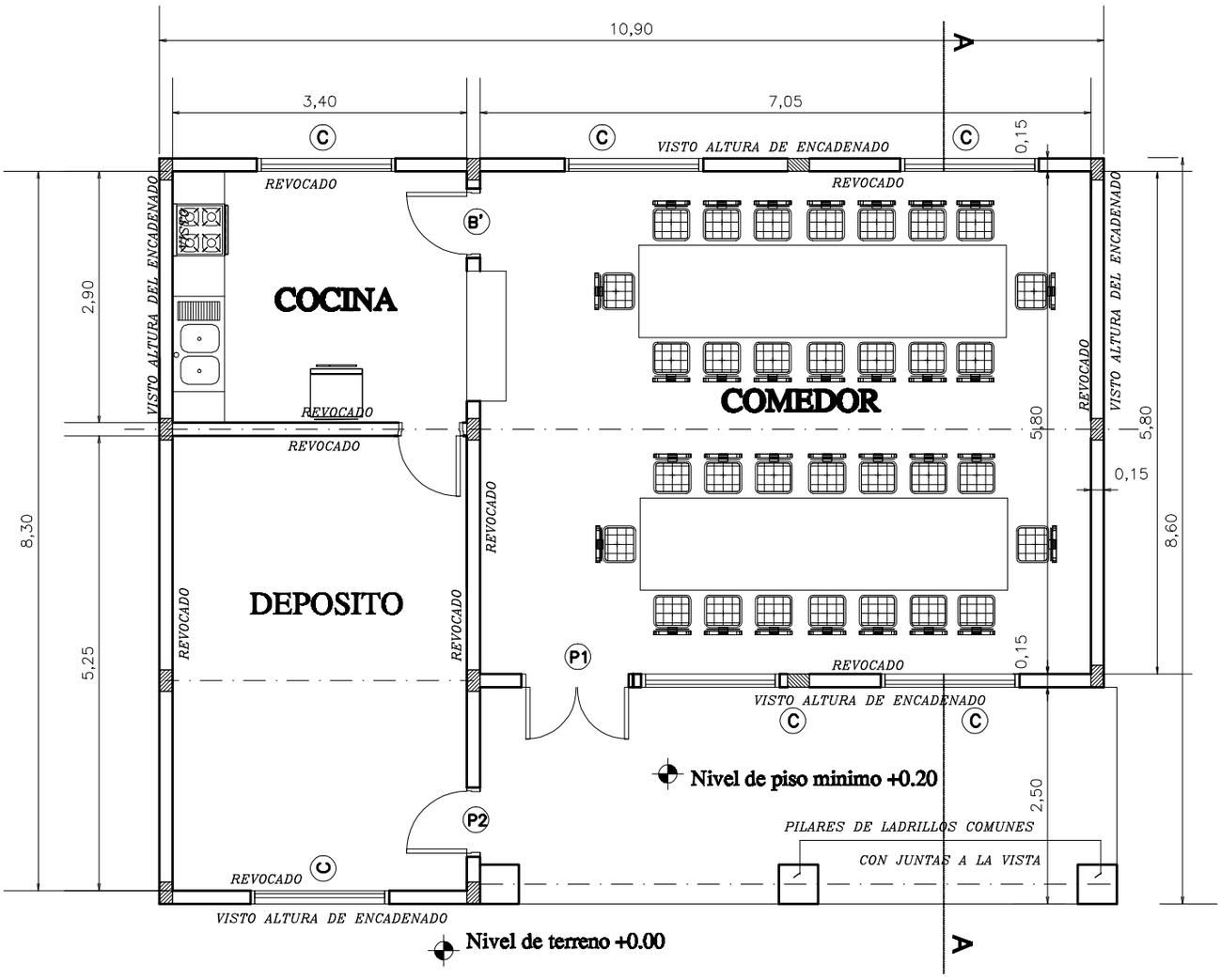

PLANTA ---------- ESC. 1/75

MINISTERIO DE EDUCACION Y CULTURA

DIRECCIÓN DE INFRAESTRUCTURA

Proyecto	**COMEDOR TIPO 1**	1
	PLANTA ARQUITECTONICA Esc. 1/75	

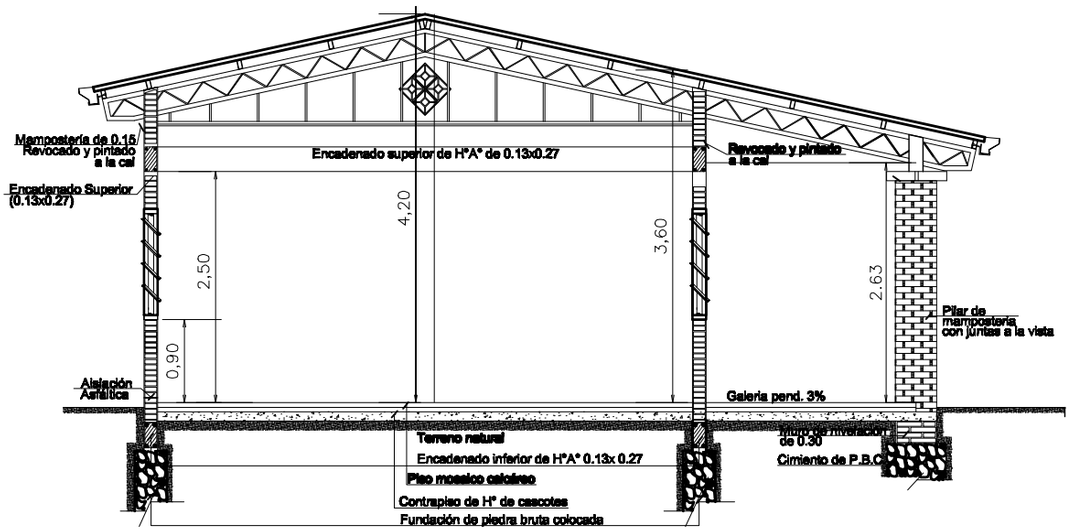

CORTE A - A

Esc. 1/75

FACHADA PRINCIPAL

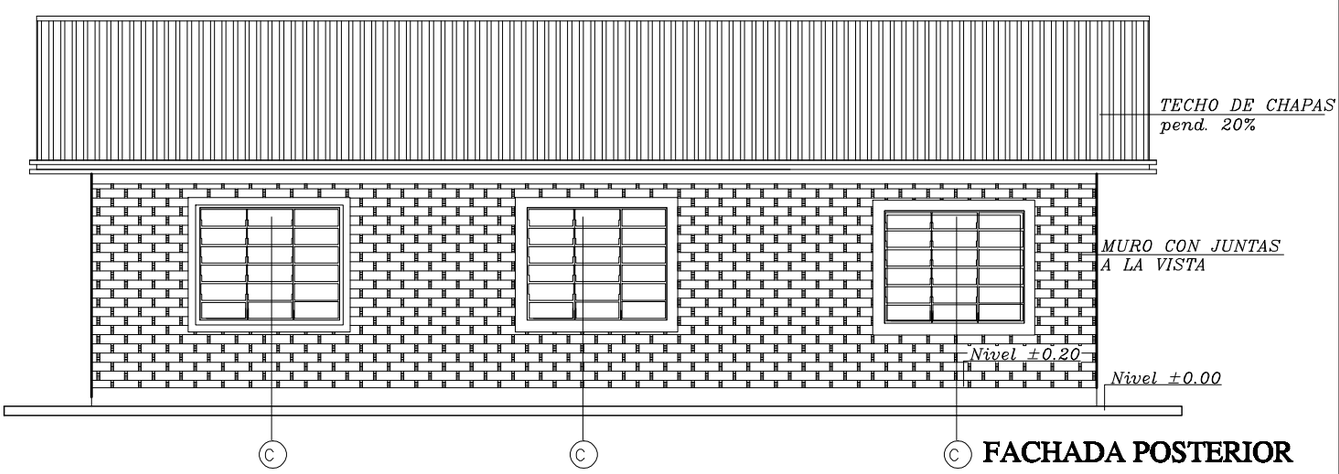

FACHADA POSTERIOR

MINISTERIO DE EDUCACION Y CULTURA

DIRECCIÓN DE INFRAESTRUCTURA

Proyecto	COMEDOR TIPO 1	2
CORTE Y FACHADA	Esc. 1/75	

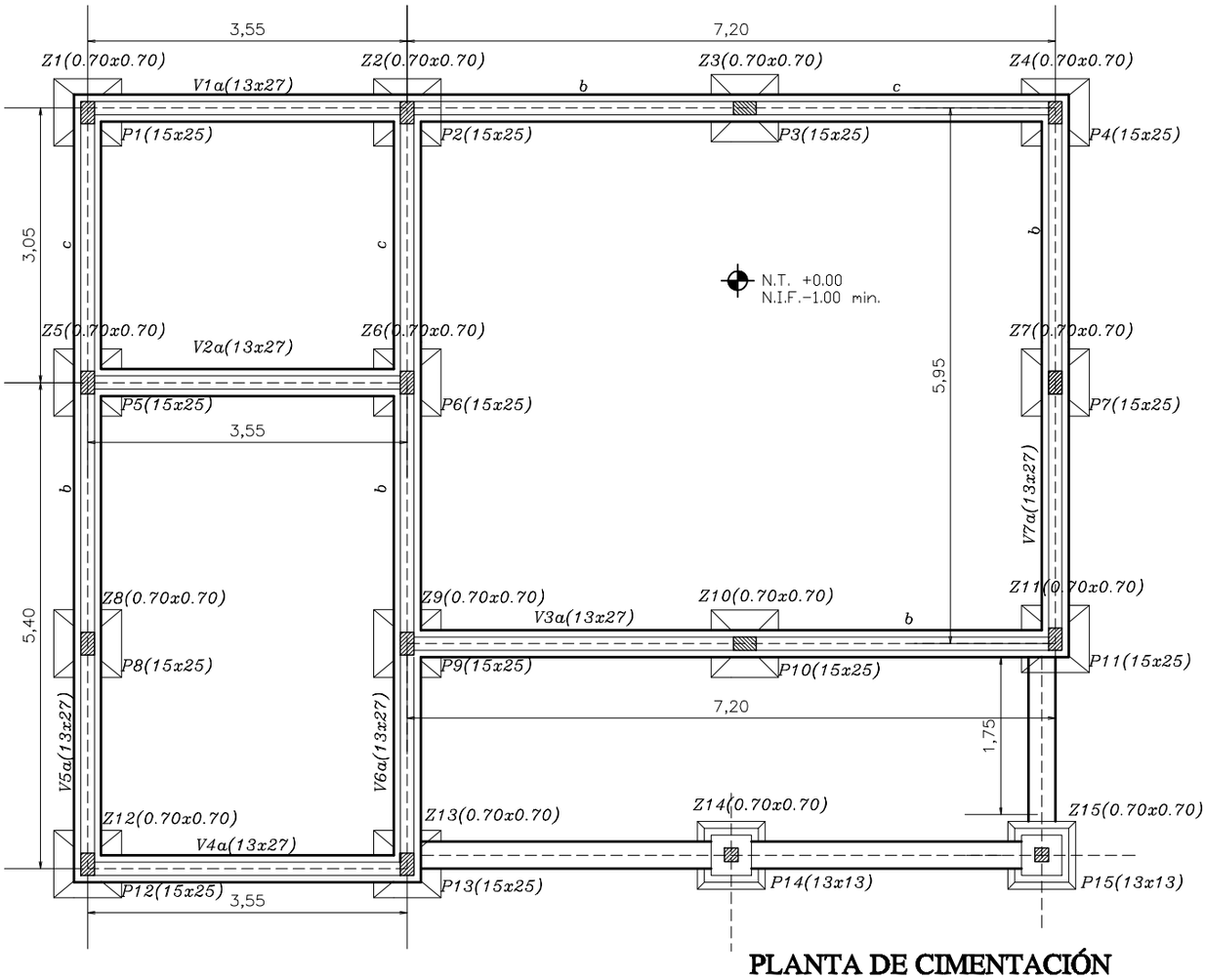

PLANTA DE CIMENTACIÓN

PILAR TIPO Y ZAPATA TIPO (70 x70x 25)

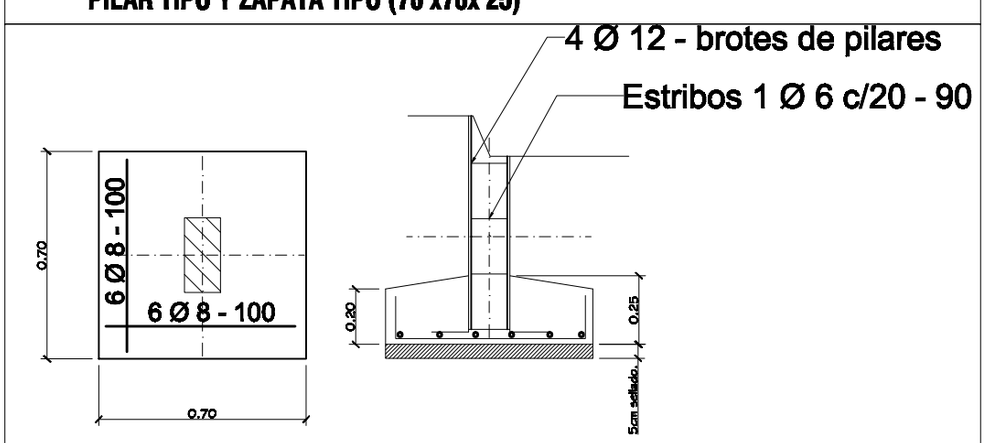

OBS.:ESTOS DATOS SON ILUSTRATIVOS.LAS DIMENSIONES FINALES DE FUNDACION Y ENCADENADOS ESTAN SUJETAS AL CALCULO.

MINISTERIO DE EDUCACION Y CULTURA

DIRECCIÓN DE INFRAESTRUCTURA

Proyecto	COMEDOR Y COCINA - TIPO 1	3
FACHADA / PLANTA DE CIMENTACION	**Esc. 1/75**	

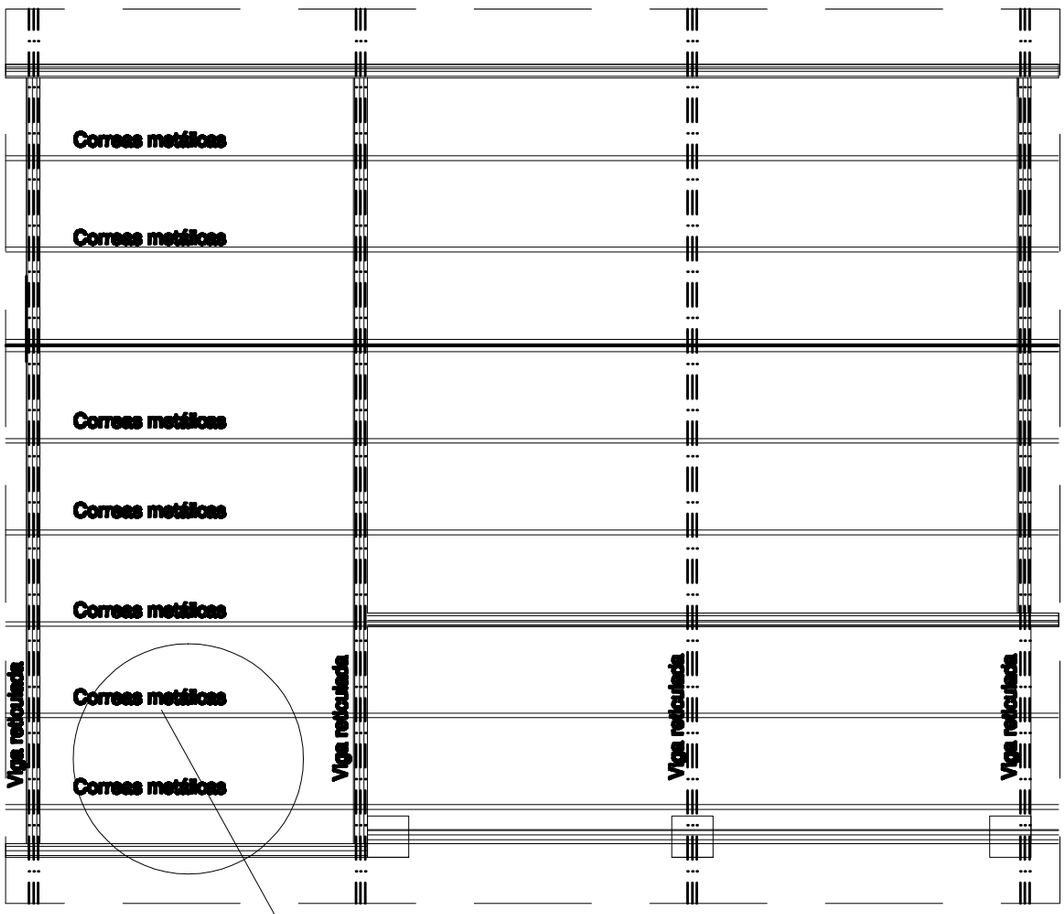

PLANTA ---------- ESC. 1/75

DETALLE DE VIGA METALICA RETICULADA

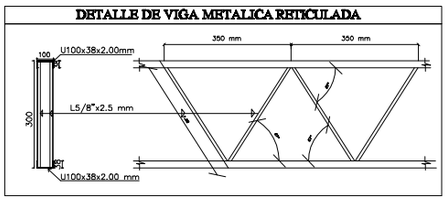

OBS.:LAS DIMENSIONES FINALES DE ESTRUCTURAS METALICAS ESTAN SUJETAS AL CALCULO.

DETALLE DE CORREA TIPO

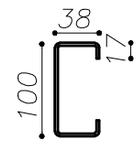

PERFIL "C" – 100x38x17 mm
e=2.00mm

ESC.:—— 1/10

MINISTERIO DE EDUCACION Y CULTURA

DIRECCIÓN DE INFRAESTRUCTURA

Proyecto	COMEDOR TIPO 1	4
	PLANTA DE TECHO Esc. 1/75	

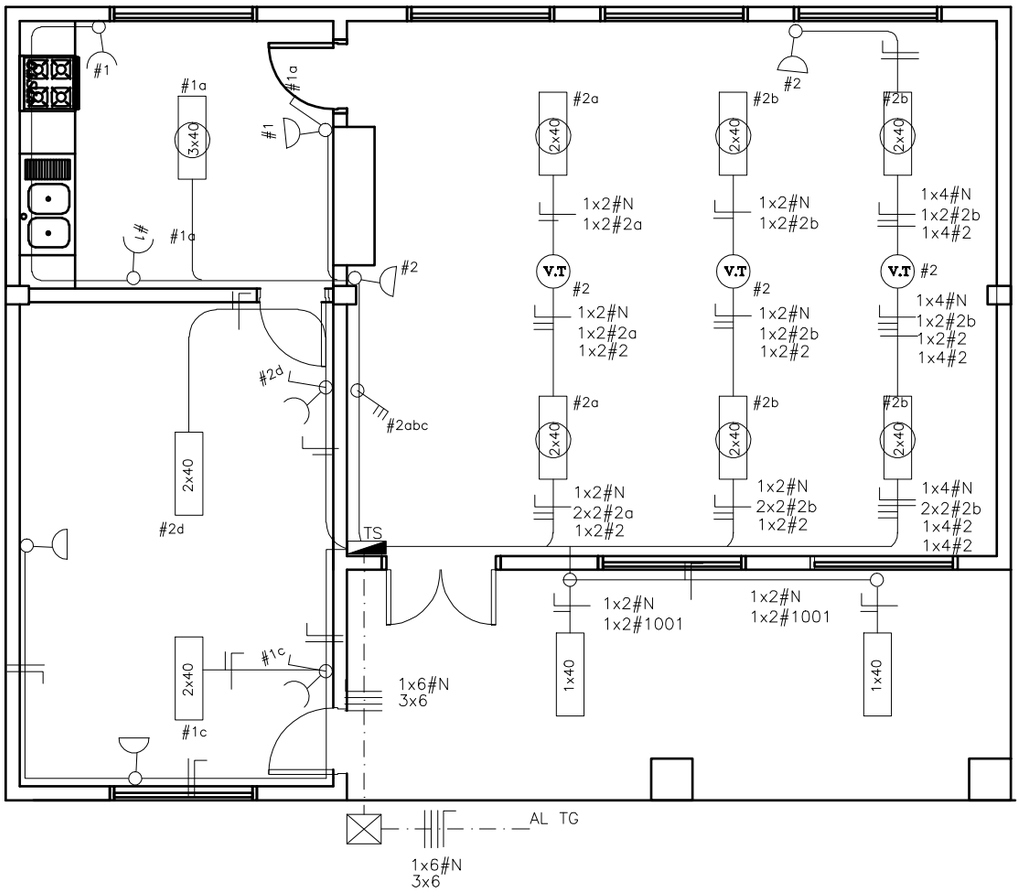

PLANTA ---------- ESC. 1/75

MINISTERIO DE EDUCACION Y CULTURA

DIRECCIÓN DE INFRAESTRUCTURA

Proyecto	**COMEDOR TIPO 1**	**5**
ESQUEMA I. ELECTRICA	**Esc. 1/75**	

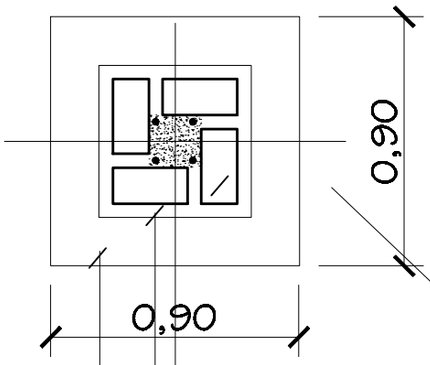

Pilar de mampost.
0.38x0.38 o segun dimensiones del ladrillo local

Nivel 0.60X0.60

Cimiento P.B.C.

PLANTA

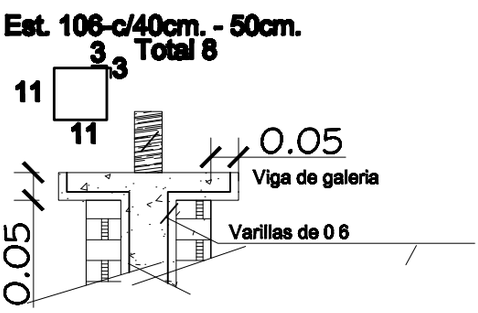

DETALLE CAPITEL

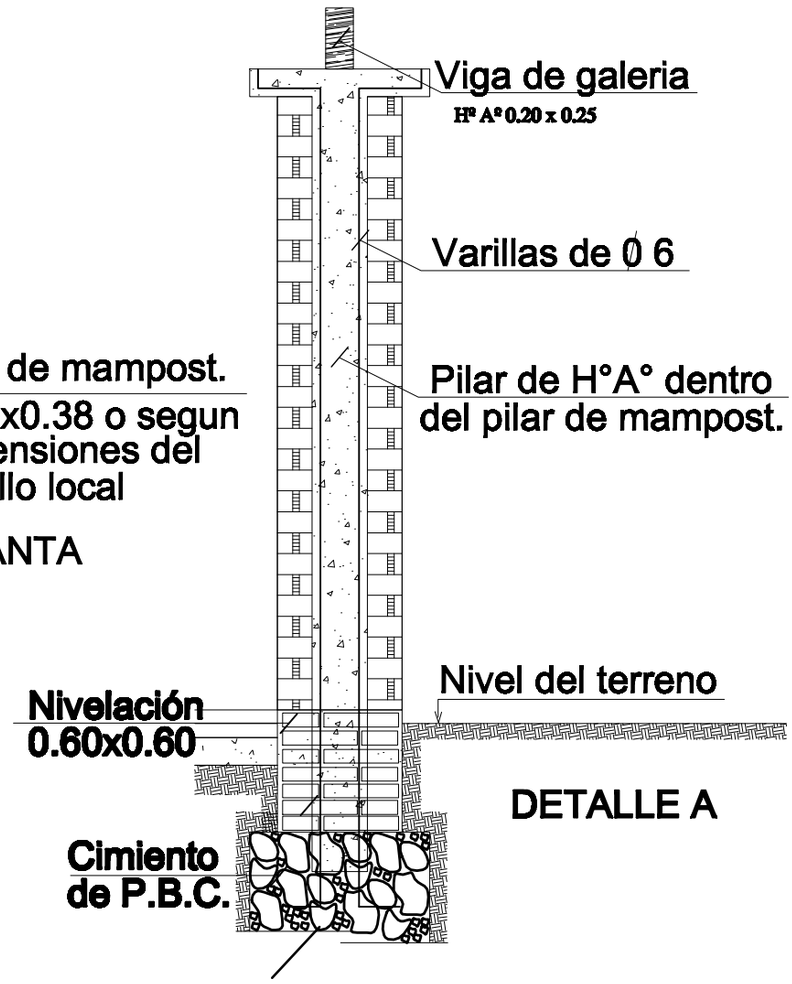

DETALLE A

MINISTERIO DE EDUCACION Y CULTURA

DIRECCION DE INFRAESTRUCTURA

Proyecto	COMEDOR TIPO 1	06
	DETALLE DE PILARES EN GALERIA esc. 1/25	

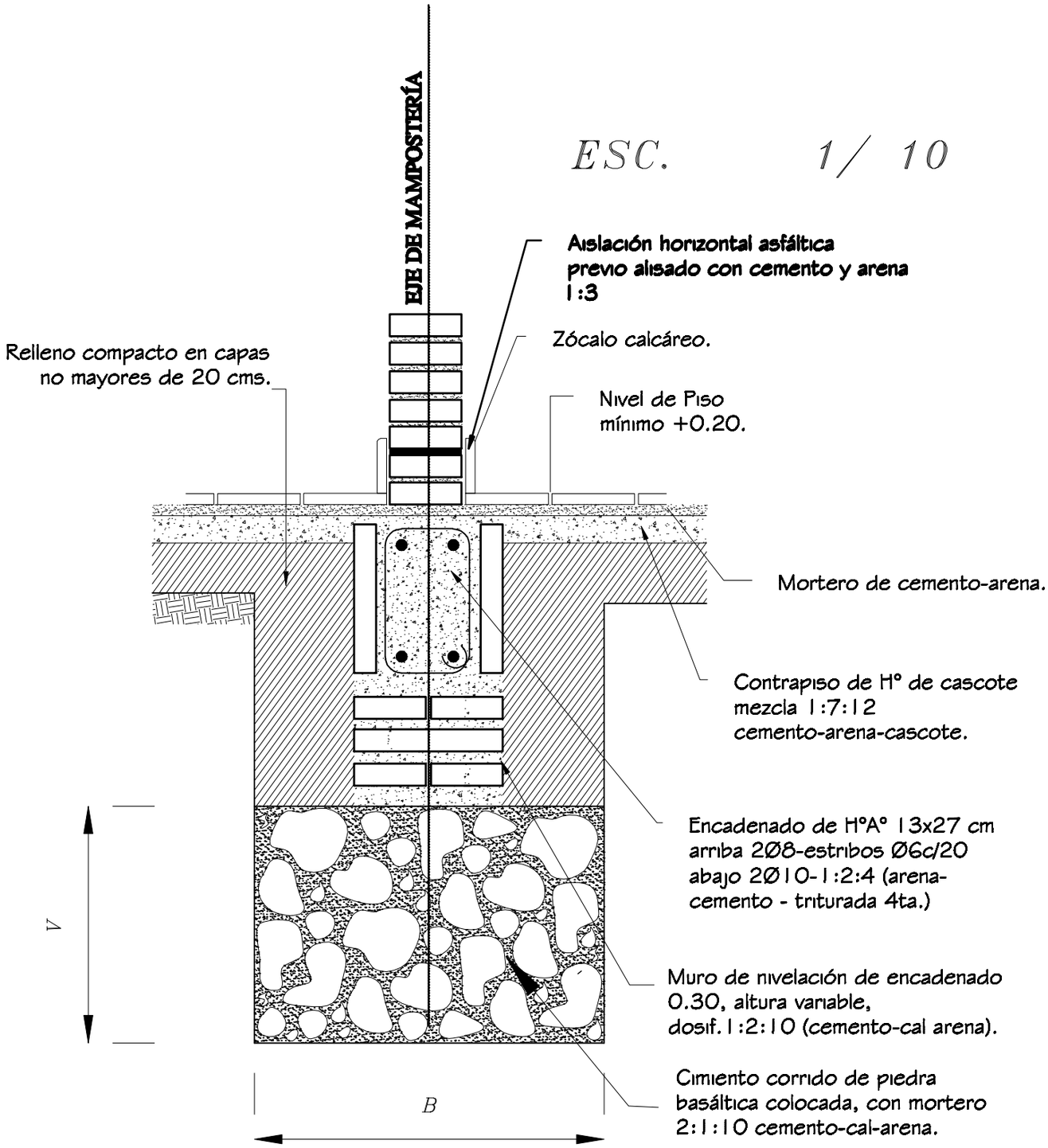

Obs.:
V = variable
B = ancho de cimentación

MINISTERIO DE EDUCACION Y CULTURA

DIRECCION DE INFRAESTRUCTURA

Proyecto	COMEDOR TIPO 1	7
	DETALLE DE CIMIENTO DE PBC esc. 1/10	

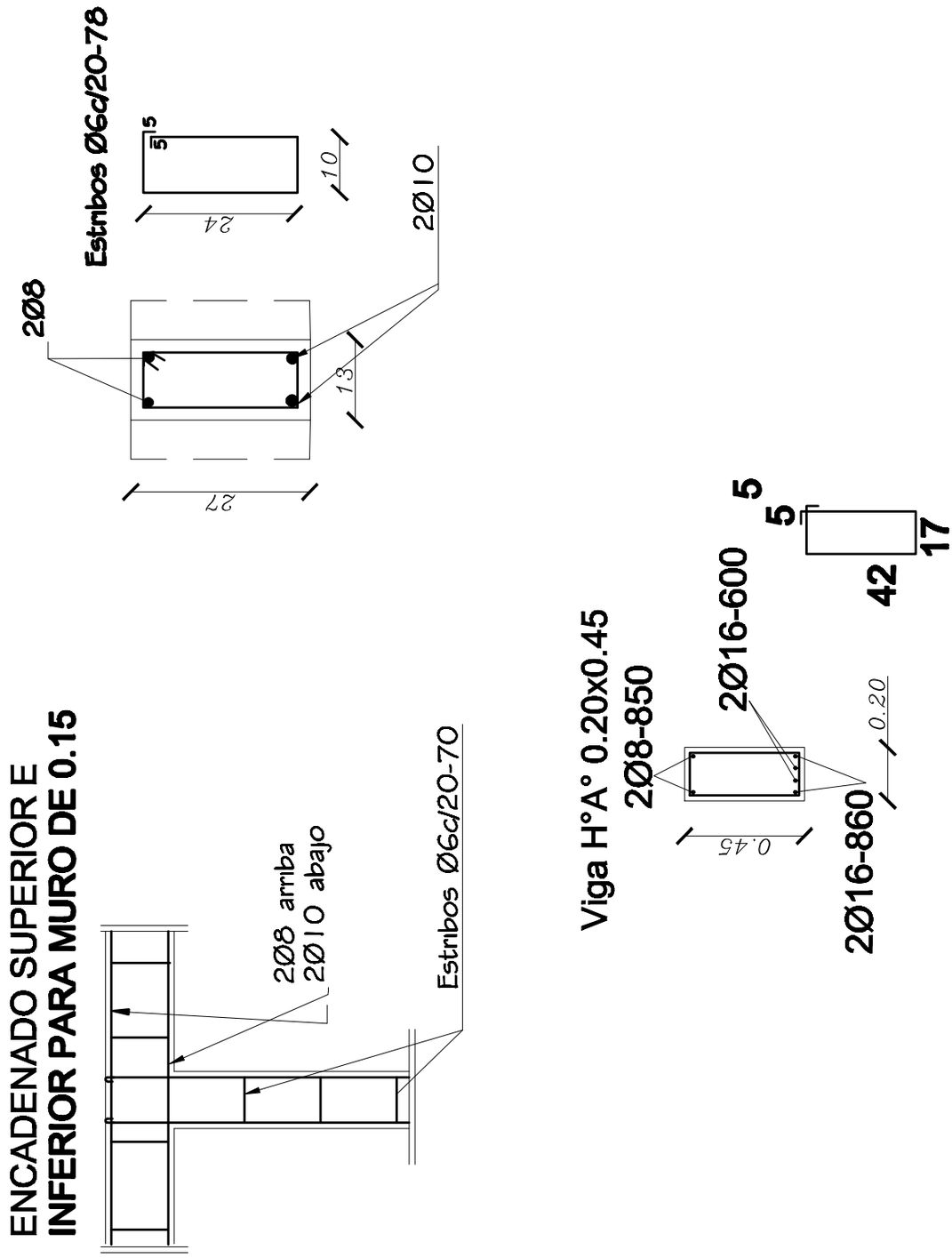

MINISTERIO DE EDUCACION Y CULTURA

DIRECCION DE INFRAESTRUCTURA

Proyecto	COMEDOR TIPO 1	8
DETALLE DE ENCADENADOS SUPERIOR E INFERIOR	esc. 1/10	

ventana balancin tipo (c)

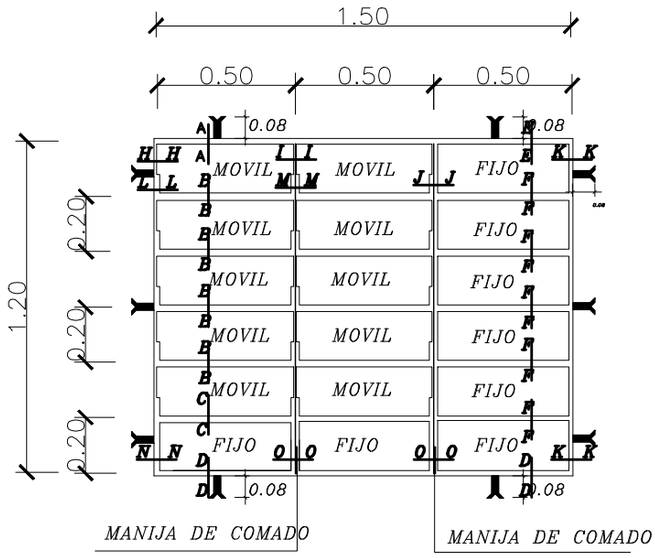

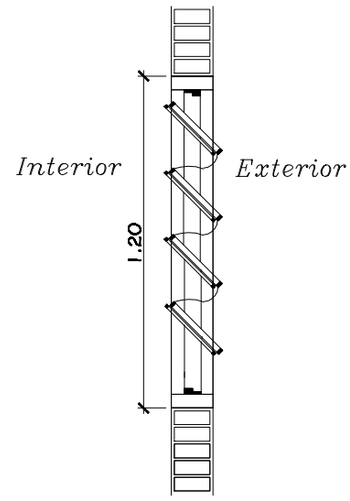

OBSERVACION :

NO DEBE TENER TERMINACIONES EN PUNTAS O CORTANTES

DETALLE DE BALANCINES

OBS.: COLOCAR LOS BALANCINES EN LA PARTE INTERNA DE LOS MUROS DE MAMPOSTERÍA, PARA EVITAR QUE LOS COMANDOS TOPEN CON LOS MISMOS.

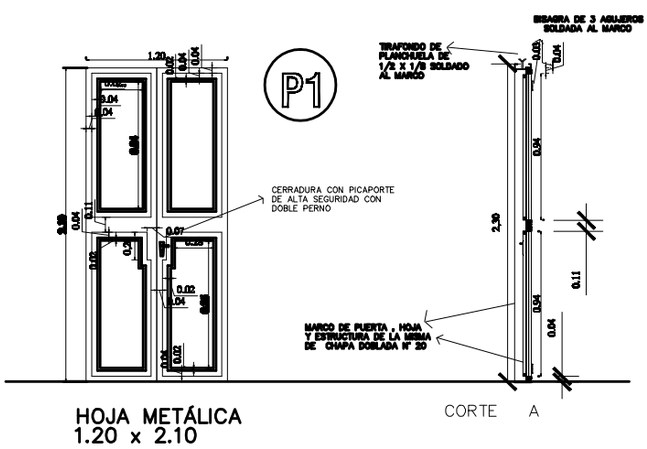

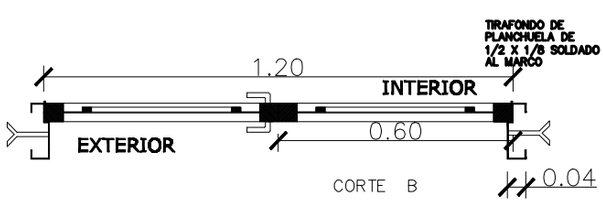

METALICA 2 HOJAS

DETALLE DE PUERTA DE ACCESO

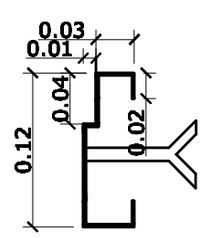

DETALLE DE MARCO

MINISTERIO DE EDUCACION Y CULTURA

DIRECCION DE INFRAESTRUCTURA

Proyecto	COMEDOR TIPO 1	9
DETALLE DE ABERTURAS METÁLICAS	Esc. 1/50.-	

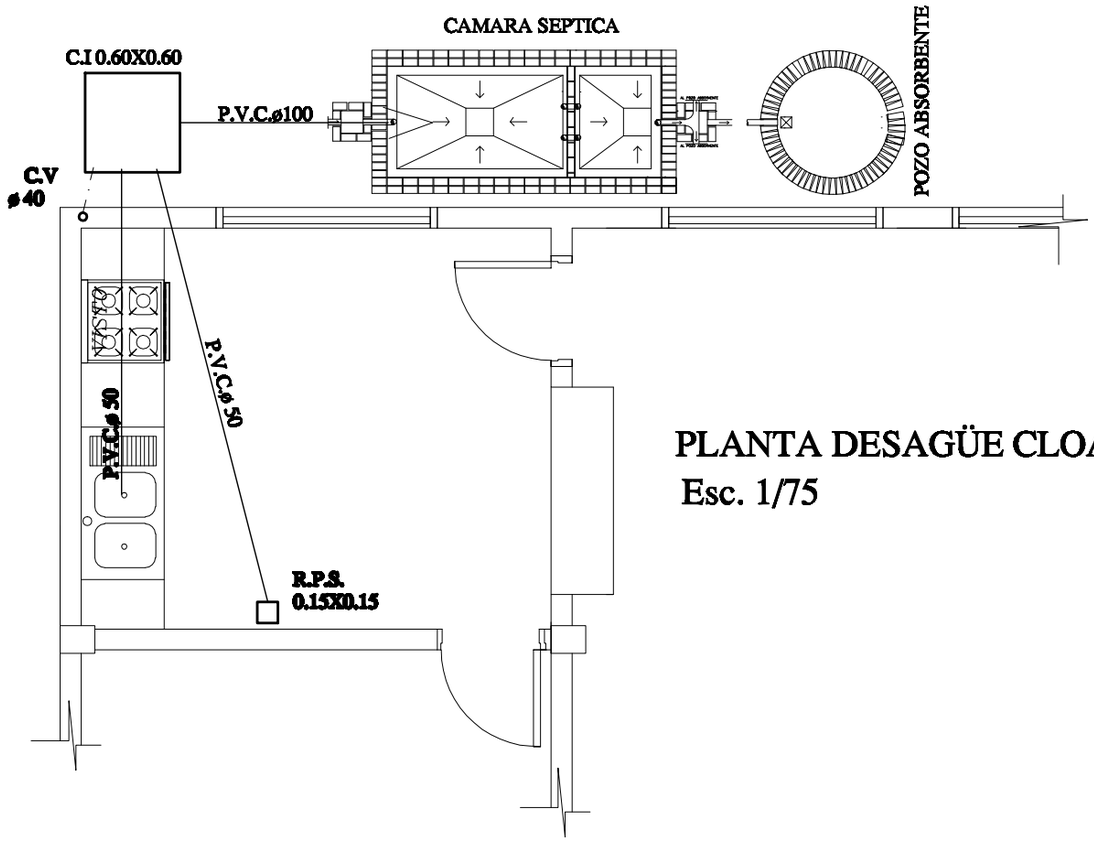

PLANTA DESAGÜE CLOACAL
Esc. 1/75

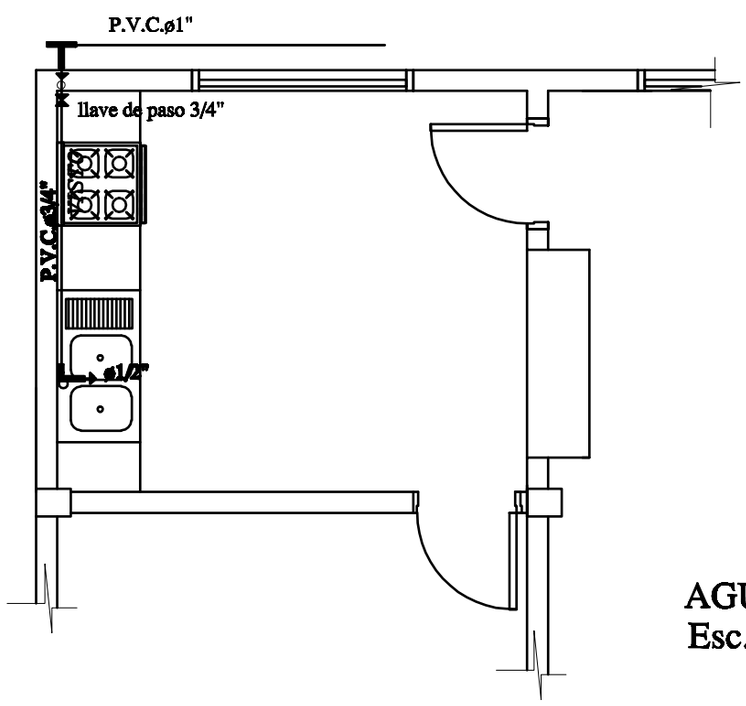

AGUA CORRIENTE
Esc. 1/75

MINISTERIO DE EDUCACION Y CULTURA

DIRECCIÓN DE INFRAESTRUCTURA

Proyecto	COMEDOR TIPO 1	10
INSTALACIÓN CLOACAL/ AGUA CORRIENTE Esc. 1/50		

ATENCIÓN

La Dirección de Infraestructura del MEC comunica que los precios detallados en las Planillas de Presupuesto son ***referenciales*** y responden a los índices considerados en Asunción y Gran Asunción; es decir, el costo de la Obra puede variar según la zona donde será ejecutada.-

MINISTERIO DE EDUCACIÓN Y CULTURA

Direcciòn de Infraestructura

Departamento de Proyectos y Obras

BLOQUE DE COCINA-COMEDOR DE 10,90 x 8,60 - UTILIZANDO TECHO DE ZINC

N°	RUBRO	UNIDAD	CANTIDAD	P. UNITARIO	P. TOTAL
1.	Preparación de la obra				
	b- Limpieza y preparación del terreno	M2	93,74	3.850	360.899
	c- Replanteo	M2	93,74	4.196	393.364
2	Excavación y carga de cimiento con PBC.	M3	13,00	301.818	3.923.634
3	Estructura de H° A° :				
	a.- Zapatas de H° A°	M3	1,84	1.474.440	2.712.970
	b.- Pilares de H° A°	M4	1,30	1.581.030	2.055.339
	c.- Vigas de Galería de H° A°	M3	0,42	1.647.030	691.753
	d- Encadenados de H° A° - Inferior	M3	1,68	1.279.080	2.148.854
	e- Encadenados de H° A° - Superior	M3	1,89	1.279.080	2.417.461
4	Muros de nivelación :				
	b- De 0,30 cm. armada	M2	16,04	116.325	1.865.853
5	Relleno y apisonado de interiores	M3	17,63	88.000	1.551.440
6	Aislación asfaltica :				
	a- De paredes	M2	46,10	23.169	1.068.079
7	Muros de elevación :				
	a.- De 0,15 para revocar	M2	69,46	64.473	4.478.270
	b.- De 0,15 visto a una cara de ladrillos comunes	M2	84,14	68.873	5.794.945
	c.- Envarillado sobre y bajo aberturas 2 Ø 8 por hilada (2 hiladas)	ML	42,00	14.850	623.700
8	Pilares :				
	b- De 0,35 x 0,35 visto para corredor	ML.	10,40	104.439	1.086.165
9	Techo :				
	c- De Chapas de zinc s/ estructura metálica	M2	120,00	170.000	20.400.000
10	Revoques :				
	a.- De paredes interior y exterior a una capa	M2	139,00	17.622	2.449.458
	b.- De pilares de H° A°	M2	5,38	30.606	164.662
11	Contrapiso de H° de cascotes	M2	89,74	24.442	2.193.425
12	Piso de baldosa calcarea	M2	89,74	57.607	5.169.652
13	Zocalo calcareo	ML	55,90	18.816	1.051.786
14	Aberturas de madera :				
	a.- Puerta madera de 1,10 x 2,10 - tablero	UN.	1,00	1.259.500	1.259.500
	c.- Puerta madera de 0,80 x 2,10 - placa	UN.	2,00	540.540	1.081.080
15	Aberturas metálicas :				
	a- Ventanas tipo balancines	M2	10,80	249.326	2.692.721
	b- Puerta 0,80x2,10	M3	1,68	249.326	418.868
16	Alfeizar de ventanas :				
	c- De revoque 1 : 3 (cemento - arena)	ML	32,40	10.032	325.037
17	Pinturas :				
	a- De paredes a la cal	M2	139,00	8.049	1.118.811
	b- De pilares vistos con antimoho incoloro	M2	12,42	12.707	157.823
	c- De encadenado y pilares a la cal	M2	26,32	8.957	235.742
	d- De aberturas metálicas con pintura sintética o cerámico	M2	14,28	21.196	302.672
	e- De ladrillos vistos con antimoho incoloro	M2	84,14	12.707	1.069.184
	g- De abertura de madera con barniz	M2	5,67	19.187	108.792
	h- De estructura metálica de techo con pintura sintética	M2	47,62	14.555	693.109
18	Revestido de Azulejos	M2	6,09	50.482	307.435
19	Vidrios dobles	M2	12,60	136.400	1.718.640
20	Desague Pluvial				
	a- Canaleta y caño de bajada N° 26 - desarrollo 33 cms.	ML	36,60	35.200	1.288.320
21	Instalación eléctrica	GL.	1,00	3.788.604	3.788.604
22	Artefactos electricos	GL.	1,00	2.695.900	2.695.900
23	Instalación Sanitaria				
	Agua Corriente	GL.	1,00	140.000	140.000
	Desague Cloacal	GL.	1,00	165.000	165.000
	Pileta de Cocina con grifería	GL.	1,00	350.000	350.000
24	Cielorraso de machimbre	M2	70,00	85.000	5.950.000
25	Limpieza final	M2	93,74	3.850	360.899
	TOTAL GENERAL				88.829.847