Especificaciones Técnicas de Muebles y Equipos de Oficina

Ítem	Cód. de Catalogo	Descripción del bien/es	Unidad de medida	Otras especificaciones	Cantidad
1	**56101504-002**	Sillón Giratorio tipo Secretaria	Unidad	Asiento y respaldo normal estructura partida en 2, resina de poliéster y fibra de vidrio , almohadones en espuma de poliuretano inyectado, con movimiento de reclinación , soporte en tubo de acero revestido en espuma de poliuretano integral con regulación de 4 alturas estructura giratorio de 5 patas, base de acero terminación con pintura EXPOICA de color mate, regulación de altura con piston de aire comprimido. Terminación tapizado simil cuero color negro	**11**
2	**56101504-002**	Sillón Giratorio tipo Cajero	Unidad	Silla alta; asiento y respaldo giratoria; Estructura giratoria de cinco patas, base acero terminación con pintura epoxica negra mate, con reguladores metálicos con base de goma. Regulación de Altura con pistón a Aire comprimido; aro posa pies cromado de altura regulable; tapizado símil cuero (color definir) tipo cajero	**3**
3	**56101703-002**	.Escritorio de Trabajo tipo Secretaria	Unidad	Tipo: Estructura con pedestales metálicos de tubos de acero de sección 50x30mm y 1,2mm de espesor, pintura epoxi en polvo aplicado electroestáticamente, tapas molduradas de PVC en los extremos de los tubos. Plano de trabajo y tapa cubre piernas en placa melamínica de baja presión (BP) de 18mm color a definir; cantoneras de 20x45mm molduradas de PVC rígido color negro; un módulo de tres cajones en placas melamínicas BP de 15mm color a definir, tiradores en C color negro, ruedas y guías metálicas, cerradura de bloqueo central; reguladores metálicos de altura con bases de goma. Porta teclado de melamina con apoya muñecas, guías metálicas telescópicas a bolillas. Sujeción entre placas con tornillos armadores y tuercas cilíndricas embutidas en las placas. Medidas: 1,30x0, 70m; alto 0,78m	**2**
4	**40101701-002**	Acondicionador de Aire	Unidad	**ACONDICIONADORES DE AIRETIPO SPLIT/DE PARED /18.000 BTU/** FRIO/CALOR / CON DISPLAY LCD / CONTROL REMOTO /ENCENDIDO Y APAGADO PROGRAMABLE / DOBLE TEMPORIZADOR / SALIDA DE AIRE: 5 PALETAS Y CONTROL AUTOMAT. DE VENTILACION / DESHUMIFICADOR / TENSION ELECTRICA 220V/50 Hz **GARANTIA : 1 AÑO COMO MINIMO** **OBSERVACION**: el monto ofertado deberá incluir el costo de materiales para la instalación (kits completo de instalación estándar) del equipo acondicionador de aire, incluyéndose: Red de cañerías de cobre con aislación rubatex de cañerías mínimo 3 mts. Interconexiones eléctricas. Soporte de metal para pared con 6 tarugos y tirafondo de 12" y 4 tornillos con tuercas y arandelas para la sujeción del equipo. Manguera para desagüé, mínimo 3 mts. Gas incluido, los mismos deberán ser instalados en los lugares designados por la ADMINISTRACION DE LA TERMINAL DE OMNIBUS DE ASUNCION **CATALOGOS Y MANUAL DE USO EN ESPAÑOL**	**5**
5	56101519-003	**Mesa de apoyo**	Unidad	Estructura de un par de pedestales metálicos de doble tubo dispuestos a 45º; tubos de acero de 50x30mm de 1,2mm de espesor, pintura epoxi aplicada electroestáticamente color negro mate; tapa superior en tablero de placa melamínica BP de 18mm imitación trébol; tapas molduradas de PVC negro en los extremos de los tubos; cantoneras de 20x45mm molduradas de PVC rígido color negro;	**2**

				placa de refuerzo vertical en tablero de placa melamínica BP de 18mm ; reguladores metálicos de altura con base de goma. Medidas: 0,60x0,60m; alto 0,50m.	
6	56101520-001	**Armario de Metal**	Unidad	Armario de metal en (chapa N°20), dimensiones 1,80 mt. x 0,90 mt. x 0,35 mt. con dos puertas corredizas, tope de goma, cerradura con llave, picaporte tipo uñas niqueladas, con 5 (cinco) estantes regulables, bandejas reforzadas, con pintura EPOXI, color a elección de la dependencia (blanco, gris, marrón, arena). Todos los bordes internos o externos no deben tener filo alguno para evitar cortes.	**3**
7	46171509-002	**Gaveta de metal**	Unidad	Gaveta archivadora metálica de 1 (un) modulo para carpeta colgante de 1,50 mt. de altura x 0,47 mt. de ancho y 0,60 de profundidad de 4 cajones con manija y Peldaños para rótulos.	**2**
8	44103204-001	**Fichero**	Unidad	Fichero para tarjeta de marcación para 25 tarjetas de metal 11,5 cm de ancho x 88 cm de alto x 3cm de profundidad	**5**
9	56101519-004	Mesita	Unidad	Mesita con estructura con pedestales metálicos de tubos de acero de sección 1,2mm de espesor, pintura epoxi en polvo aplicado electroestáticamente, con doble tapa de melamina (Medidas ver Figura de referencia)	**1**
10	56101504-002	Sillón de Trabajo tipo ejecutivo	Unidad	Asiento y respaldo alto y amplio, en espuma de poliuretano inyectado; soporte de respaldo en acero moldeado revestido en espuma de poliuretano integral. Terminación en símil cuero negro. Estructura giratoria de cinco patas, base de aluminio fundido terminación con pintura EPOXICA negra mate. Regulación de altura con pistón a aire comprimido y mecanismo de regulación cada pata termina con ruedas dobles en poliamida, apoya brazos en espuma de poliuretano integral y texturizado con estructura interna en tubo de acero oval de 50MM. Sujeta a la parte inferior del asiento altura del respaldo 80cm como mínimo; largo del asiento 50 cm mínimo, ancho 50cm mínimo	**2**

VER FIGURA DE REFERENCIA

Item 1. Sillón Giratorio tipo Secretaria. ASIENTO Y RESPALDO NORMAL. ESTRUCTURA PARTIDA EN 2, RESINA DE POLIESTER Y FIBRA DE VIDRIO, ALMOHADONES EN ESPUMA DE POLIURETANO INYECTADO. RESPALDO CON MOVIMINETO DE RECLINACIÓN, SOPORTE EN TUBO DE ACERO REVESTIDO EN ESPUMA DE POLIURETANO INTEGRAL CON REGULACIÓN DE 4 ALTURAS. ESTRUCTURA GIRATORIA DE CINCO PATAS , BASE ACERO TERMINACIÓN CON PINTURA EPOXICA NEGRA MATE. REGULACIÓN DE ALTURA CON PISTON A AIRE COMPRIMIDO. TERMINACIÓN TAPIZADO SIMIL CUERO COLOR NEGRO.

Item 2. Sillón tipo Cajero. Silla alta; asiento y respaldo giratoria; Estructura giratoria de cinco patas, base acero terminación con pintura epoxica negra mate, con reguladores metálicos con base de goma. Regulación de Altura con pistón a Aire comprimido; aro posa pies cromado de altura regulable; tapizado símil cuero (color definir) tipo cajero

Item 3 Escritorio tipo Secretaria Tipo: Estructura con pedestales metálicos de tubos de acero de sección 50x30mm y 1,2mm de espesor, pintura epoxi en polvo aplicado electroestáticamente, tapas molduradas de PVC en los extremos de los tubos. Plano de trabajo y tapa cubre piernas en placa melamínica de baja presión (BP) de 18mm color a definir; cantoneras de 20x45mm molduradas de PVC rígido color negro; un módulo de tres cajones en placas melamínicas BP de 15mm color a definir, tiradores en C color negro, ruedas y guías metálicas, cerradura de bloqueo central; reguladores metálicos de altura con bases de goma. Porta teclado de melamina con apoya muñecas, guías metálicas telescópicas a bolillas. Sujeción entre placas con tornillos armadores y tuercas cilíndricas embutidas en las placas. Medidas: 1,30x0, 70m; alto 0,78m

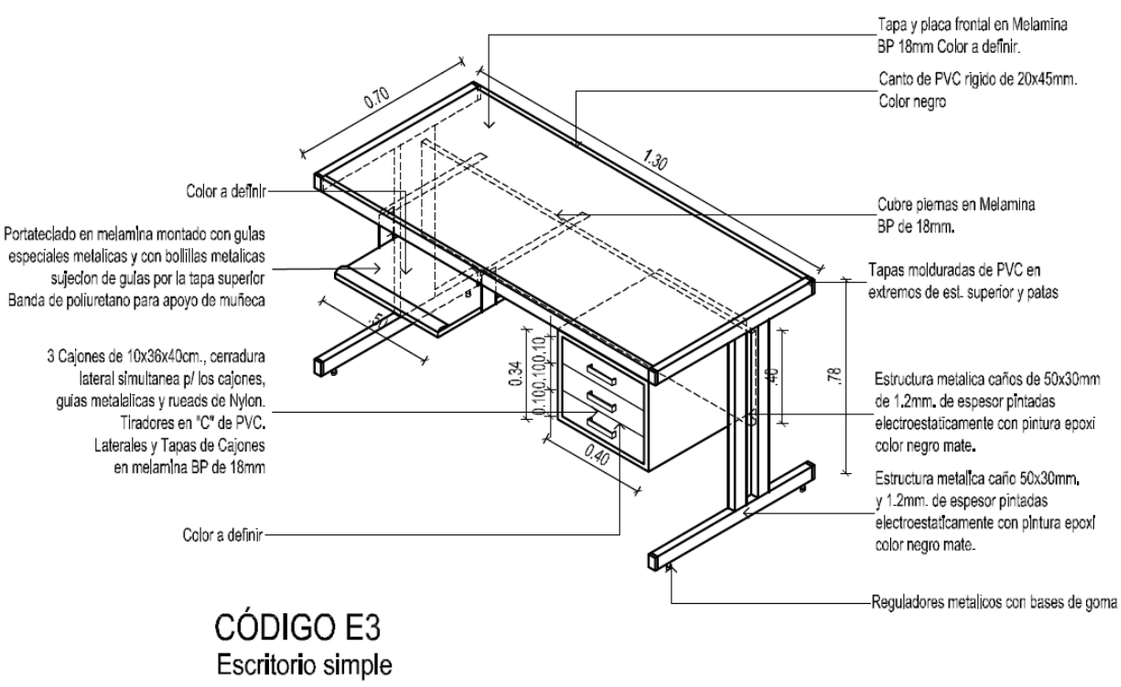

tem 4 Mesa de Apoyo. Estructura de un par de pedestales metálicos de doble tubo dispuestos a 45º; tubos de acero de 50x30mm de 1,2mm de espesor, pintura epoxi aplicada electroestáticamente color negro mate; tapa superior en tablero de placa melamínica BP de 18mm imitación trébol; tapas molduradas de PVC negro en los extremos de los tubos; cantoneras de 20x45mm molduradas de PVC rígido color negro; placa de refuerzo vertical en tablero de placa melamínica BP de 18mm ; reguladores metálicos de altura con base de goma. Medidas: 0,60x0,60m; alto 0,50m.

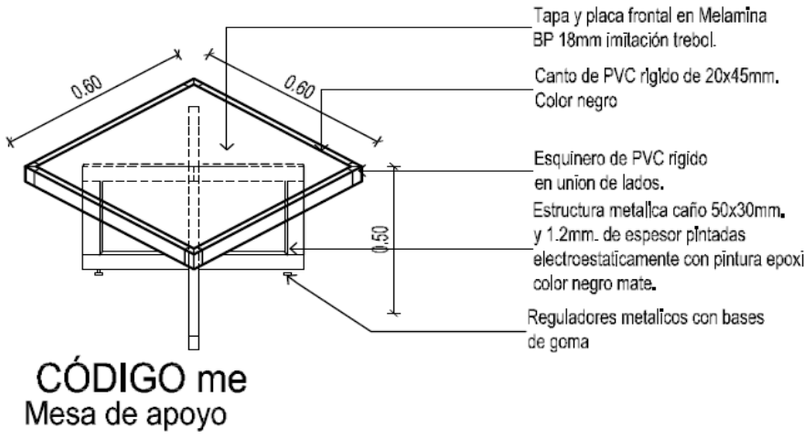

Item 7. Gaveta de Metal. Gaveta archivadora metálica de 1 (un) modulo para carpeta colgante de 1,50 mt. de altura x 0,47 mt. de ancho y 0,60 de profundidad de 4 cajones con manija y peldaños para rótulos.

Ítem 8. Fichero de metal. Fichero para tarjeta de marcación para 25 tarjetas de metal 11,5 cm de ancho x 88 cm de alto x 3cm de profundidad

Ítem 9. Mesita. Mesita con estructura con pedestales metálicos de tubos de acero de sección 1,2mm de espesor, pintura epoxi en polvo aplicado electroestáticamente, con doble tapa de melamina (Medidas ver Gigura de referencia)

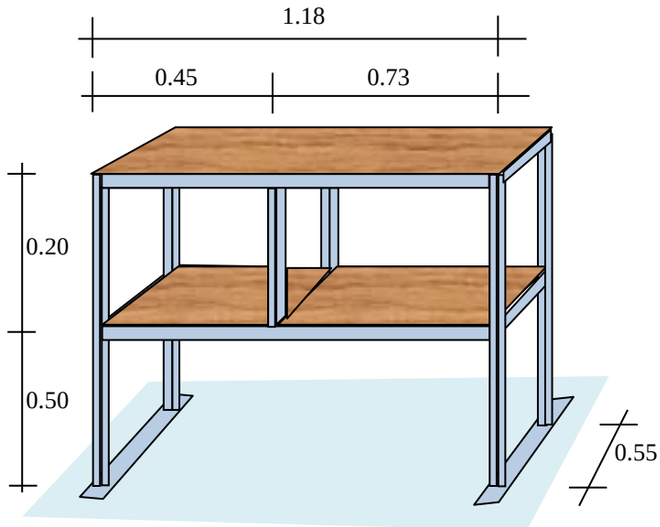

Ítem 10. Sillón tipo de Trabajo tipo Ejecutivo. Asiento y respaldo alto y amplio, en espuma de poliuretano inyectado; soporte de respaldo en acero moldeado revestido en espuma de poliuretano integral. Terminación en símil cuero negro. Estructura giratoria de cinco patas, base de aluminio fundido terminación con pintura EPOXICA negra mate. Regulación de altura con pistón a aire comprimido y mecanismo de regulación cada pata termina con ruedas dobles en poliamida, apoya brazos en espuma de poliuretano integral y texturizado con estructura interna en tubo de acero oval de 50MM. Sujeta a la parte inferior del asiento altura del respaldo 80cm como mínimo; largo del asiento 50 cm mínimo, ancho 50cm mínimo