# LICITACION PÚBLICA NACIONAL N° 01/2016

# "CONSTRUCCIÓN DE LOS PUESTOS DE CONTROL DE ADUANAS DE: VISTA ALEGRE Y POZO COLORADO, Y DE LA ADMINISTRACIÓN DE SALTO DEL GUAIRA"

## ID 302262

## CONSULTAS Y RESPUESTAS

### REFERENTE AL LOTE N° 1: PUESTO DE CONTROL DE VISTA ALEGRE

### INSTALACIÓN ELÉCTRICA

**Consulta 1:** Para la obra a construir: ¿Se prevé que la instalación eléctrica sea embutida o externa?

**Respuesta:** Según lo establecido en la Sección III Alcance de las Obras del Ítem II-Especificación Técnica de los Rubros, en la página N° 100 del Pliego de Bases y Condiciones del Llamado, en el subtítulo Características Constructivas, Circuitos de Iluminación y de fuerza motriz, del rubro Instalación Eléctrica en Baja Tensión, se aclara textualmente lo siguiente: *"...Las instalaciones se efectuarán, salvo indicación en contrario, totalmente embutida en hormigón, mamposterías, mamparas o sobre el cielorraso, en las áreas de oficinas y circulación y colocadas exteriormente en las áreas técnicas. La unión de las cañerías a las cajas, se efectuará mediante conectores apropiados. Las cañerías a embutirse en la mampostería serán alojadas en canaletas abiertas con herramientas apropiadas y personal hábil a fin de evitar roturas innecesarias..."*.

**Consulta 2:** ¿Se debe cotizar sólo la Planilla? De ser así, ¿pueden modificarse las cantidades si no coinciden con las cantidades encontradas en los planos y/o añadir ítems que no figuren?

**Respuesta:** Solo deberán ser cotizados los ítems que figuran en la planilla del llamado. No podrán ser alteradas o modificadas las cantidades que figuran en la planilla.

**Consulta 3:** En planta figura un tablero de UPS cuyo unifilar no se muestra.

**Respuesta:** En **Anexo 1** plano con detalle Unifilar de UPS.

Esc. Mónica Laura Zelaya
Coordinadora
Coordinación de Ejecución de Proyectos

**Consulta 4:** En la planilla además figura un tablero "TS1" cuya ubicación y unifilar no se muestra. Favor aclarar estos puntos.

**Respuesta:** En la planilla "TS1" corresponde al tablero considerado para UPS.

**Consulta 5:** Favor aclarar a qué trabajos corresponde el ítem "Desviación de Media Tensión Subterráneo" y si fuera posible mayor información al respecto (planos y/o especificaciones más concretas).

**Respuesta:** Desviación de Media Tensión. En **Anexo 2** planos del proyecto de la ANDE a ser realizado.

## CARTELERÍA

**Consulta 6:** No se visualizan los detalles de los carteles a cotizar, solo el material en que debe de ser fabricado.

**Respuesta:** Amplíese los detalles solicitados dentro de las E.T.77 y E.T.79. Se adjuntan en **Anexo 3** detalles de los carteles tipo a ejecutar.

## CARPINTERIA DE MADERA

**Consulta 7:** No se visualizan detalle de placares.

**Respuesta:** Amplíese los detalles solicitados dentro de la E.T.80. Se adjunta como **Anexo 4** plano con detalle de placares.

## EXTENSIÓN DEL PLAZO DE PRESENTACIÓN DE OFERTAS

**Consulta 8:** Solicitamos prorroga en el plazo de entrega de ofertas de manera a realizar un mayor análisis a los rubros que deben de ser cotizados y presentar una mejor oferta de los mismos.

**Respuesta:** El plazo establecido no será modificado.

Esc. Mónica Laura Zelaya
Coordinadora
Coordinación de Ejecución de Proyectos

# ANEXO 1

Esc. Mónica Laura Zelaya
Coordinadora
Coordinación de Ejecución de Proyectos

- Unifilar UPS – Detalle.

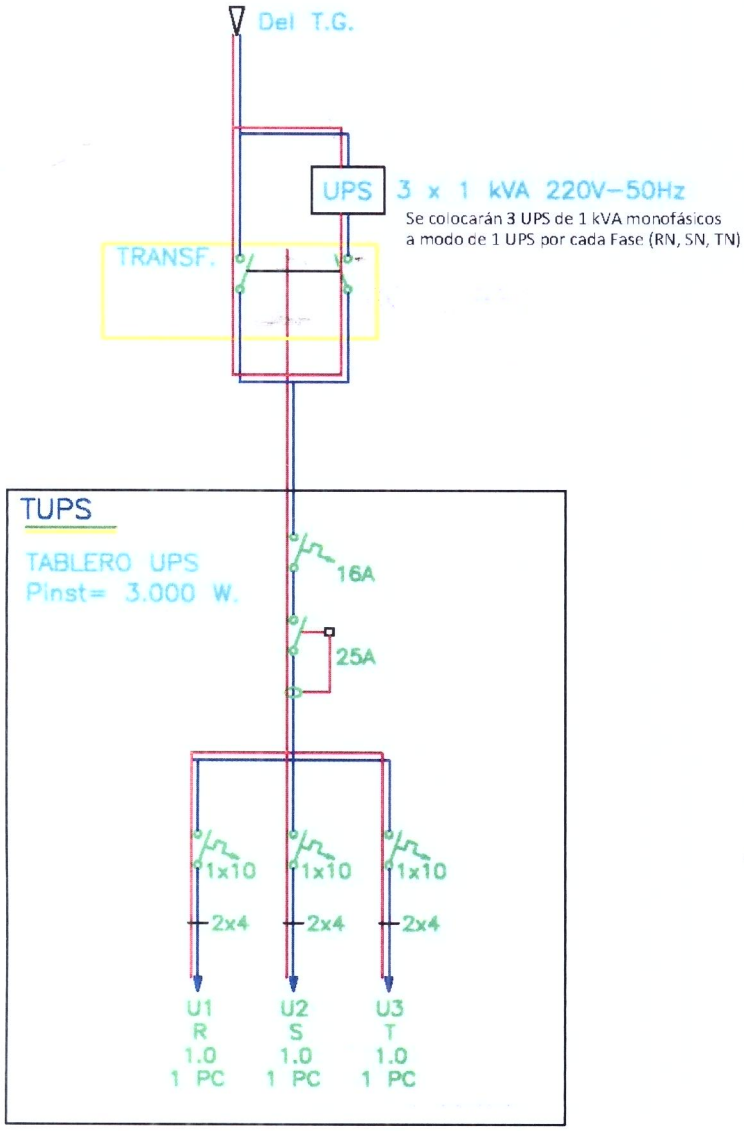


E.S.C. Mónica Laura Zelaya
Coordinador
Coordinación de Ejecución de Proyectos

# ANEXO 2

Mónica Laura Zelaya
Coordinadora
Unidad de Ejecución de Proyectos

TODOS LOS MATERIALES DEBERAN CUMPLIR CON LAS ESPECIFICACIONES TECNICAS DE ANDE. EL INTERESADO DEBERA PRESENTAR AL FISCAL DE OBRAS CERTIFICADO ISO 9000, PROTOCOLO DE ENSAYO Y CATALOGO DE DICHOS MATERIALES

P.H.A. 12/500 Existente
Ret. MTHH 1 - LPAHH 1
Coloc. PMTHH 5 - RMS 2
LPAHH 5 - TSA 240 - DSH 1

OBRA A SER EJECUTADA POR TERCEROS

Ret. Columna acero 12 m
Sosten N° 77
MTH 1 - LPA 1 - 5

SOLICITANTE

DIRECCION NACIONAL de ADUANAS
Construccion de nueva caseta de Control
zona Vista Alegre

Ret. P.H.A. 12/200
MTHH 1 - LPAHH 1 - 5
Coloc. P.H.A. 12/500 RCR II
PMTHH 5 - RMS 2
LPAHH 4 - TSA 240 - DSH 1

ADECUACION DE RED MT. AEREO A SUBTERRANEO
y Alimentador VHA 01

Retirar 3 x 78 m. Conductor Aa desn. 150mm2 MT
Retirar 1 x 78 m. Conductor Aa desn. 35mm2 MT
Retirar 78 m. 1 x 16mm2 Aa Conductor Preensamb. BT
Coloc. 106 m. 3 x 1 x 240mm2 Aa Conductor Aislado Subterraneo MT
Coloc. 80 m. 2 x 16mm2 Aa Conductor Preensamb. BT

Ref. Exp. N° P21612016060007

MONTAJE DE P.E.

EL PROFESIONAL ELECTRICISTA SERA RESPONSABLE DEL CUMPLIMIENTO DE LAS DISTANCIAS MINIMAS EXIGIDAS EN EL REGLAMENTO DE INSTALACIONES ELECTRICAS EN M.T. (ANEXO N° 5)

Villa Hayes, Ruta Transchaco zona Vista Alegre - Pdte. Hayes

| | |
|---|---|
| Adecuación de Red MT. aéreo a subterráneo | JUNIO / 2016 |
| | DATOS |
| | PROY. : Alfonso Rodriguez O. |
| | APROB. : Ing. Samuel Rios |
| PRESUPUESTO N°.: 208.076/0/9 | Secc. Proy. Cntrol. F. y Redes |

Satisface las necesidades de energía eléctrica del país para contribuir a su desarrollo y al bienestar de la población [illegible] social y ambiental, promoviendo la excelencia en la administración de los recursos y en la prestación de sus servicios

Esc. Mónica Laura Zelaya
Coordinadora
Coordinación de Ejecución de Proyectos

# ANEXO 3

Esp. Mónica Laura Zalazar
Coordinadora
Coordinación de Ejecución de Proyectos

Aduana
Paraguay
Dirección Nacional de Aduanas

## Señalética para los Puestos de Control de Aduanas y Centro de Trámites de Aduanas.

1- "Cartel acrílico para señalización de salas".

**TEXTO: Logotipo de la Aduana y el ambiente a ser identificado que será definido por la fiscalización.**

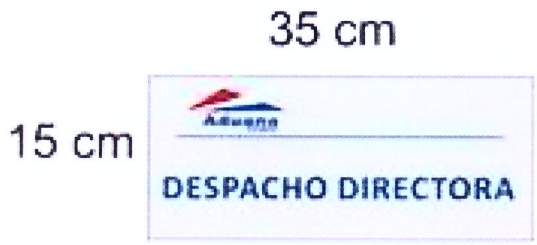

Ejemplo: Logo de la Aduana y abajo el nombre del ambiente. Con dimensiones de 15 x 35 cm

2- "Carteles de chapas metálicas con estructuras de caños metálicos 20x20 mm para señalización e imagen corporativa"

**TEXTO: Logotipo de la Aduana y el nombre del lugar donde se sitúa el edificio o según lo solicitado por la fiscalización de obra.**

Esc. Mónica Laura Zelaya
Coordinadora
Coordinación de Ejecución de Proyectos

400cm

45cm PUESTO DE CONTROL DE SALIDA ACI - Cargas

Ejemplo: Logo de la Aduana y al lado el nombre del lugar donde se ubica el local o algún otro texto indicado por la fiscalización de obras. Con dimensiones de 45cm x 400 cm.

Esc. Mónica Laura Zelaya
Coordinadora
Coordinación de Ejecución de Proyectos

# ANEXO 4

Esc. Mónica Laura Zelaya
Coordinadora
Coordinación de Ejecución de Proyectos

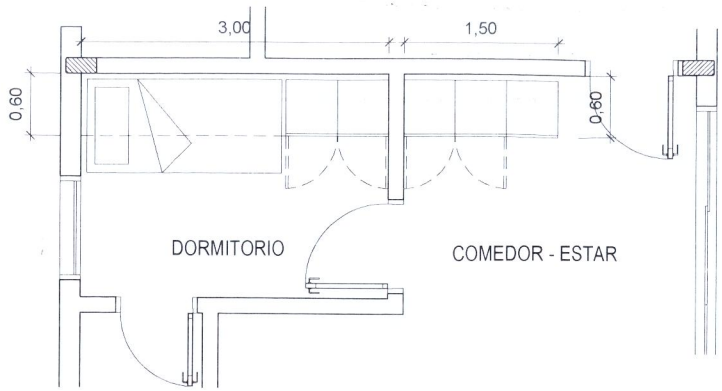


PLANTA
Esc: 1/25

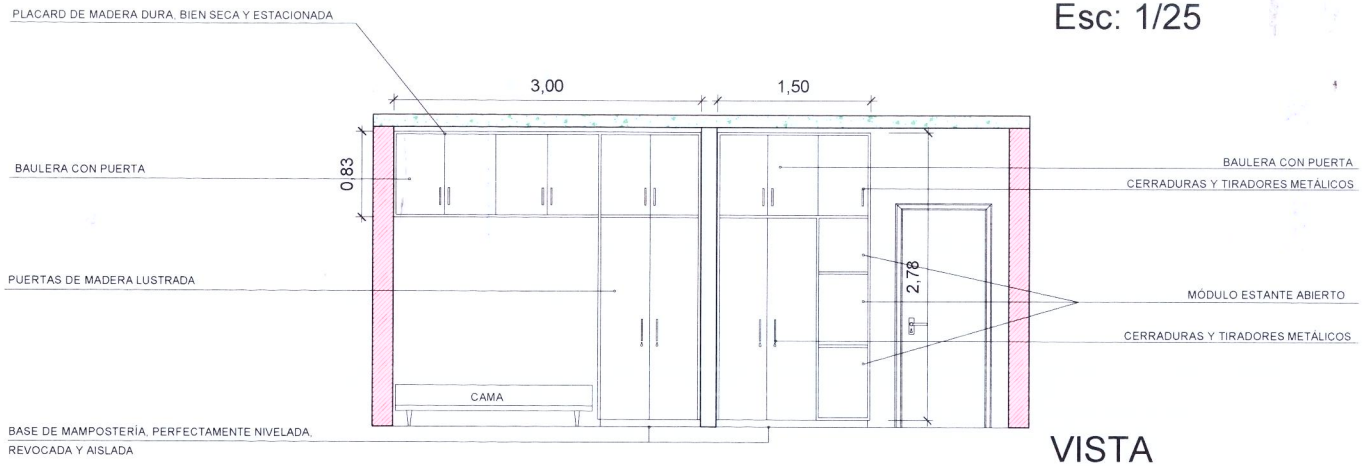


VISTA
Esc: 1/25

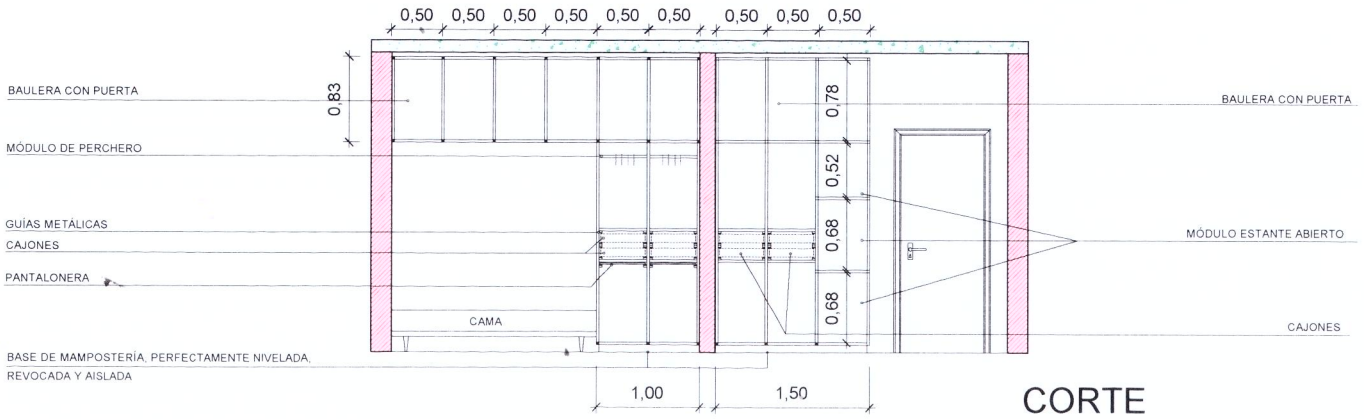


CORTE
Esc: 1/25

DIRECCIÓN NACIONAL DE ADUANAS
COORDINACIÓN DE EJECUCIÓN DE PROYECTOS
UNIDAD DE OBRAS.

Aduana

PUESTO DE CONTROL ADUANERO DE VISTA ALEGRE

CARPINTERÍA
DETALLE DE MUEBLES

| FECHA | JULIO 2016 | ARCHIVO | 0003 – 14 – 016 | ESCALA | 1/25 |
|---|---|---|---|---|---|